FLUIDRA

TARIFA DE PRECIOS / PRICELIST

CONDUCCIÓN DE FLUIDOS 2025

Enlace para consultar las últimas actualizaciones de precios de Tarifa.

PREMIUM QUALITY GUARANTEED

CEPEX®

VERSIÓN V250423

VISITE NUESTRAS WEBS PARA SABER MÁS SOBRE NUESTROS PRODUCTOS

VISIT OUR WEBSITES TO LEARN MORE ABOUT OUR PRODUCTS

WWW.CEPEX.COM

WWW.CEPEXINDUSTRIAL.COM

ÍNDICE - INDEX

ESP	ENG	PAG.	
ACCESORIOS PRESIÓN PVC-U	PVC-U PRESSURE FITTINGS	19	Accesorios
ADHESIVOS Y DISOLVENTES	SOLVENT CEMENT / CLEANERS	39	
TUBERÍA PVC-U	PVC-U PIPE	41	
VALVULERÍA	VALVES	47	Válvulas
VÁLVULAS ACTUADAS	ACTUATED VALVES	68	
ARQUETAS RIEGO	IRRIGATION VALVE BOXES	79	PP
ACCESORIOS COMPRESIÓN PP	PP COMPRESSION FITTINGS	81	
ACCESORIOS PP	PP FITTINGS	87	
VÁLVULAS MANUALES - SERIE EXTREME	MANUAL VALVES - EXTREME SERIES	98	Industria
VÁLVULAS ACTUADAS - SERIE EXTREME	ACTUATED VALVES - EXTREME SERIES	138	
OTRAS VÁLVULAS	OTHER VALVES	183	
ENCOLAR PVC GRIS	PVC GREY SOLVENT SOCKET	187	Evacuación
JUNTA ELÁSTICA COLOR TEJA	RUBBER RING JOINT ORANGE	192	
LÍNEA DE SUELO	FLOOR LINE	193	
RECAMBIOS	SPARE PARTS	196	Recambios

FLUIDRA
THE PERFECT POOL EXPERIENCE

Fluidra es una empresa líder mundial en el sector de la piscina y el wellness. Fundada en 1969, posee una amplia experiencia en el desarrollo de servicios y productos innovadores en el mercado de las piscinas residenciales (privadas) y de uso público (hoteles y resorts, piscinas municipales y de alta competición, spas y centros de wellness). Nuestra cartera incluye algunas de las marcas más reconocidas del sector, como Jandy®, AstralPool®, Polaris®, Cepex®, Zodiac®, CTX Professional® y Gre®. Contamos con una vasta presencia geográfica, al desarrollar nuestra actividad en 47 países.

Contamos con más de 6 500 empleados y con los recursos necesarios para acelerar la innovación en áreas críticas como la eficiencia energética, la robótica y el IOT (Internet of Things).

En los últimos tiempos, hemos presentado nuestro plan de objetivos **medioambientales, sociales y de gobernanza (ESG) 2020-2026**, que define nuestro compromiso con la sostenibilidad, la responsabilidad social y la gobernanza ética. Estamos convencidos de que una empresa con unos altos estándares ESG es una empresa económicamente más sostenible y mejor valorada por sus clientes, empleados y accionistas.

Hemos realizado pequeñas pero significativas modificaciones en la declaración de nuestra misión de forma que refleje nuestra nueva estrategia en ESG: **"Crear la experiencia perfecta de piscina y wellness de manera responsable".**

Estamos encantados de presentar la nueva visión de la empresa, desarrollada a partir de nuestra misión. La misión define el "qué": aquello que motiva nuestro trabajo diario. Nuestra visión aclara el "porqué": **nuestro objetivo final, que consiste en mejorar la vida de las personas a través de soluciones innovadoras y sostenibles, que transforman la manera de disfrutar del agua para el ocio y el bienestar.**

Dentro de nuestro ambicioso **plan estratégico**, estamos deseando alcanzar nuestro objetivo de contribuir a la evolución de las piscinas y los espacios de wellness. Este plan se centra en aprovechar la ventaja competitiva que supone nuestra **infraestructura de TI**, fomentar soluciones digitales para que poseer y disfrutar de una piscina sea más sencillo y agradable, utilizar y comercializar nuestros **datos** para generar oportunidades de negocio y simplificar nuestros **procesos internos** para que sea más fácil realizar negocios con nuestra empresa.

Al cumplir estos objetivos no solo mejoraremos la experiencia de nuestros clientes en sus piscinas, sino que también fortaleceremos una cultura de empresa dinámica y prepararemos a nuestra organización para continuar creciendo.

Cifras principales

2 051 M€
Ventas

445 M€
EBITDA

+6 400
Empleados

47
Países

+135
Delegaciones comerciales

+40
Centros de producción

Una potencia global

40%
Europa

44%
EE. UU.

16%
Resto del mundo

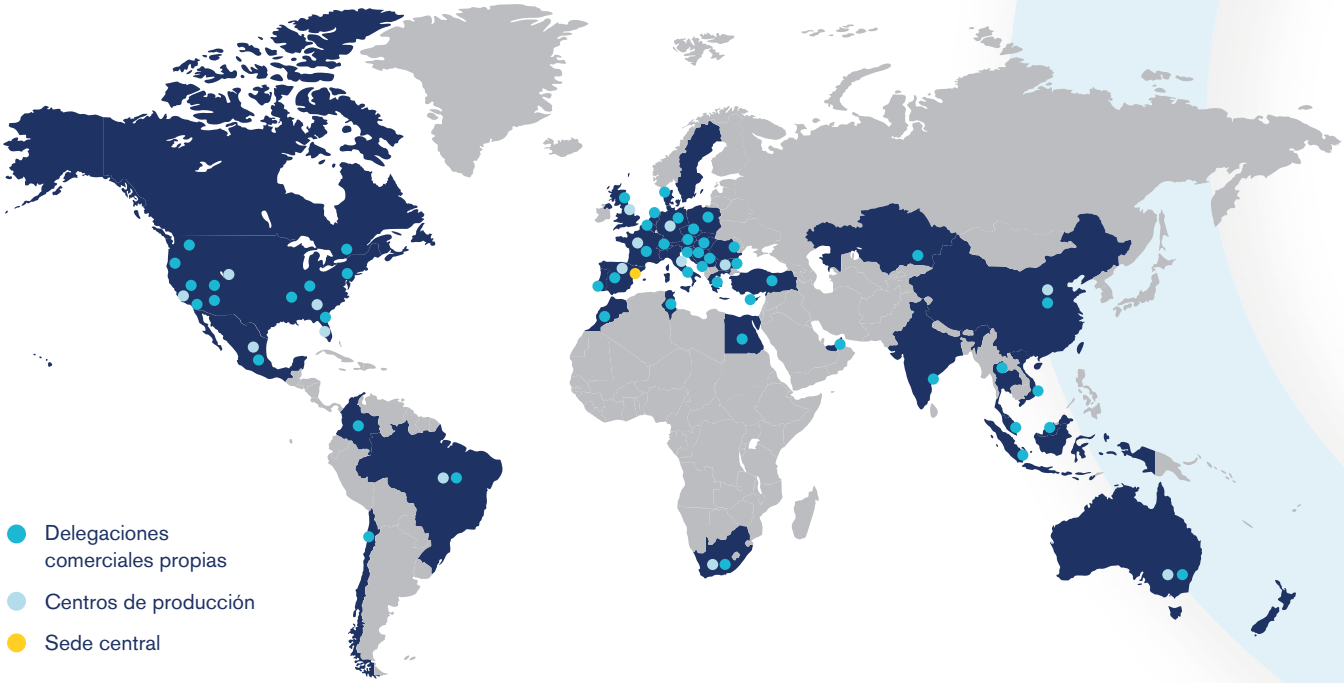

Marcas de gran prestigio

ASTRALPOOL · Polaris · ZODIAC · BARACUDA · Gre · AQUA PRODUCTS · COVER POOLS · CEPEX · ctx pro · SR Smith · AQUA FORTE · GRAND EFFECTS · FLUIDRA POOL · PISCINE LAGHETTO · taylor · AQUA SPHERE

COMPROMETIDOS CON NUESTROS DEPORTISTAS

La Real Federación Española de Natación (RFEN) y Fluidra tienen un acuerdo de patrocinio para trabajar juntos y poner a disposición de los nadadores la mejor tecnología disponible para instalaciones acuáticas y piscinas de competición. El grupo Fluidra está comprometido con los deportistas de élite y apuesta por los jugadores de waterpolo patrocinando al Club Natació Sabadell (CNS) y al Club Atlètic Barcelona (CNAB).

CNS · NATACIÓ · SABADELL

Rfen AQUATICS

CNAB

ASTRALPOOL FLUIDRA

ASTRALPOOL FLUIDRA

ZODIAC®

5 razones para trabajar con FLUIDRA COMERCIAL ESPAÑA

1 PROXIMIDAD

- 22 centros Fluidra Pro Center y 1 delegación en islas
- 30 agentes Customer Service
- 8 Key Account's, 26 Comerciales y 11 Inside Sales
- 15 técnicos propios y 40 Servicios Técnicos

2 FIABILIDAD

- Fiabilidad de nuestros productos:
  Más del 70% de nuestras referencias son de productos fabricados por la fábricas del grupo Fluidra.
- Fiabilidad de nuestro equipo:
  Equipo comercial y técnico experimentado y con amplia formación.

3 EXPERIENCIA

- Más de 50 años de experiencia en el mercado de la piscina.
- Asesoramiento en piscinas privadas, piscinas de uso público, piscinas de competición e instalaciones de spas, wellness e hidroterapia, conducción de fluidos, riego y tratamiento del agua.

4 PRODUCTOS

+de 40.000 artículos forman la cartera de productos que ponemos al alcance de nuestros clientes.

5 DISPONIBILIDAD

- PRO Fluidra. Web de venta de productos exclusiva para nuestros clientes profesionales disponible 24 horas 7 días a la semana.
  https://pro.fluidra.com
- Disponibilidad de nuestros productos gracias a un gran volumen de stock en nuestro almacén central.
- 22 Centros Fluidra Pro Center distribuidos por todo el territorio, a disposición de nuestros clientes.
- Departamento de Customer Service a disposición de nuestros clientes:
  clientes@fluidra.es
  incidencias@fluidra.es
  937 486 700

PUNTOS DE VENTA

FLUIDRA PRO CENTER

Fluidra Comercial España está presente en todo el territorio nacional a través de 22 puntos de venta.
Para localizar su centro más cercano visite **pro.fluidra.com/es_es**.

Fluidra Comercial España
Av. Alcalde Barnils, 69
08174 Sant Cugat del Vallès
(Barcelona)

DEPARTAMENTO DE
CUSTOMER SERVICE

clientes@fluidra.es

937 48 67 00

FLUIDRA PRO CENTER

Departamento de Customer Service

(Exclusivo para profesionales)
Tel. 937 48 67 00
clientes@fluidra.es

CUSTOMER SERVICE INTEGRAL

Tiene a su disposición nuestro **Departamento de Customer Service mediante las siguientes vías de contacto:**

clientes@fluidra.es

1 ATENCIÓN COMERCIAL Y SITUACIÓN DE PEDIDOS

Consulte sobre sus descuentos, el stock disponible o tramitar sus pedidos, indicando en el correo electrónico su número de cliente y el código del producto Fluidra.

Solicite el estado de sus pedidos así como las entregas de los mismos indicando en su correo electrónico su número de cliente y número de pedido Fluidra.

2 POST-VENTA Y INFORMACIÓN TÉCNICA

Informe sobre un nuevo caso referente a cualquier incidencia de producto/reparaciones. Para una mejor atención, adjunte en el correo electrónico la descripción del problema, la factura y el formulario correspondiente, conjuntamente con imágenes de la instalación o del producto.

Contacte con uno de nuestros técnicos especialistas para poder resolver cualquier duda técnica acerca de productos o para resolver dudas sobre la instalación de los mismos.

incidencias@fluidra.es

O si lo prefiere:

Llame al teléfono de nuestro Departamento de Customer Service para contactar con uno de nuestros agentes.
Opción 0: Si conoce su nº de caso, márquelo
Opción 1: Si quiere hablar con Atención Comercial
Opción 2: Si quiere hablar con Servicio Técnico

937 48 67 00

FLUIDRA
PRO

CATÁLOGO
PRODUCTOS 2025

EXPLORA, COMPRA Y ACTUALÍZATE **COMO UN PRO**

Fluidra PRO es el portal online para los profesionales de la piscina.

Es la manera más sencilla de conectar con Fluidra. Aquí encontrarás todas las herramientas que necesitas para gestionar tu día a día.

NUEVO

MEDIA CENTER

Tu espacio para gestionar los documentos de los productos. Accede, descarga y comparte al instante toda la información sobre productos (imágenes, manuales...).

¡Escanéame!

FUNCIONALIDADES **PRO**

- Consulta **precios y stock** en tiempo real
- **Compra** en cualquier momento 24/7
- Disfruta de **promociones exclusivas** online
- Crea **presupuestos personalizados** para tus clientes
- **Descarga facturas y documentación** de producto
- Consulta el estado de todos tus **pedidos y entregas**
- **Gestiona y descarga** fácilmente documentación de productos
- **Comparte** imágenes y documentación con tus clientes

POR QUÉ USAR EL PORTAL **FLUIDRA PRO**

Encuentra toda la información de los productos Fluidra
Despieces de productos, documentación y manuales.

Accede a promociones exclusivas
Dispón de productos de temporada al mejor precio.

Agiliza tus compras
Utilizando "Pedido por código" y "Mis Favoritos".

Revisa el stock en tiempo real
Verifica las unidades disponibles y dónde se almacenan.

Consulta la información de todos tus pedidos
También podrás descargar las facturas.

Cepex da respuesta a tus necesidades en la **conducción de fluidos**. Desde hace más de 30 años está presente en el mercado respaldada por la plena satisfacción de sus clientes. Gracias a su apoyo y reconocimiento, Cepex se ha consolidado como uno de los principales fabricantes europeos de **válvulas y accesorios de plástico,** creando una red de distribución propia con proyección de expansión mundial.

Filosofía

Cepex concentra todas sus actividades en ofrecer al mercado soluciones eficaces, basadas en cinco principios que dan como resultado un producto altamente competitivo y fiable:

1- Investigación y Desarrollo

Para emerger en el mercado actual, las empresas deben responder rápidamente a las necesidades cambiantes de los clientes. Por ello Cepex apuesta por la innovación y la investigación continua apoyándose en el trabajo constante del departamento de I+D+i que analiza sistemáticamente las diferentes necesidades del mercado para ofrecer productos que aporten soluciones reales a necesidades concretas.

2- Tecnología

El proceso de producción, desde la concepción del producto hasta la entrega al cliente, se desarrolla utilizando la tecnología más avanzada para garantizar la máxima calidad y minimizar los errores.
Para ello Cepex cuenta con máquinas de inyección, robots y automatización de última generación y un centro logístico automatizado.

3- Calidad

Todos los productos se someten a controles estrictos, que incluyen pruebas al 100 % de todos los tipos de válvulas. Por ello Cepex ha podido obtener numerosas certificaciones de calidad, emitidas por organismos de alto prestigio a nivel mundial.

4- Servicio

El servicio al cliente es la base del trabajo de recursos humanos y el objetivo de todas las empresas que forman el grupo. El cliente tiene a su disposición un probado equipo técnico y comercial para la resolución de cualquier duda o petición relativa al producto y su funcionamiento. La apuesta continua por mejorar el servicio llevó a la creación en 2003 de un centro logístico de 55.000 m² equipado con los más avanzados sistemas de almacenaje y manipulación automática con una capacidad de 20.000 palets.

5- Política ambiental

Cepex es una empresa respetuosa con el medio ambiente cuyas preocupaciones se centran especialmente en los medios de producción para poder disfrutar de un entorno más agradable.
Para la consecución de sus objetivos, Cepex aplica un Sistema de Gestión Medioambiental basado en la norma ISO 14001 en las empresas de fabricación, a través del cual se controlan todas las actividades y procesos que tienen impacto en el medio ambiente.

Aplicaciones:

- Piscina

- Industria

- Riego

GUÍA DE PRESENTACIÓN

- Para facilitar la consulta se utilizan índices con símbolos.
- Cada símbolo representa una familia de producto, p.e.: codos, válvulas, tés, ...
- Los productos se han agrupado por afinidad funcional, p.e.: todas las válvulas juntas.
- Las informaciones técnicas se encuentran disponibles en el Catálogo Técnico Cepex.
- Los recambios se encuentran agrupados al final del documento.
- Los productos comercializados se han marcado con un (*) en la referencia técnica.

PRESENTATION GUIDE

- Picturized index helps you finding the required article.
- Each picture represents a product's category, e.g.: elbows, valves, tees, ...
- Products have been grouped according to their function, e.g.: all valves appear together.
- Technical details are supplied in Cepex Technical Catalog.
- Spare parts details are now included at the end of this document.
- Traded products have been marked with a (*) following its technical reference.

código de figura / figure code
fotografía / photograph
descripción / description
diámetro / rosca / diamater / thread
presión nominal / nominal pressure
referencia técnica / technical reference
caja / box
peso / weight
piezas por caja / units per box
piezas por palet / units per pallet
código comercial / commercial code
precio unitario sin imp. / unitary price without taxes
número familia / family number

UP. 01. SF

F01

CODO 90°
encolar

90° ELBOW
solvent socket

SIZE	PN	REF.	PACK	kg	Q(B)	Q(P)	CODE	EUR
16	16	05 01 016	B	3,1	200	24.000	**11655**	**0,56**
20	16	05 01 020	B	2,8	140	16.800	**01712**	**0,53**
25	16	05 01 025	B	2,8	80	9.600	**01713**	**0,64**
32	16	05 01 032	C	5,5	90	5.400	**01714**	**0,99**
40	16	05 01 040	C	5,2	55	3.300	**01715**	**1,37**
50	16	05 01 050	D	9,5	60	1.800	**01716**	**1,90**
63	16	05 01 063	D	10,7	36	1.080	**01717**	**2,90**

* Producto recomendado para la venta en tienda física por la especialidad y complejidad del producto y/o de su instalación.

* Product recommended for sale in physical stores due to the product's specialized and complex nature and/or its installation.

Corzan® es una marca registrada de The Lubrizol Corporation

Las referencias certificadas se pueden encontrar en el Catálogo Técnico Cepex o en la página web www.cepex.com

Corzan® is a registered trademark of The Lubrizol Corporation

All the certificated references could be found in the Cepex Technical Catalogue or in the website www.cepex.com

Certificados
Certificates

Associaciones
Associations

Colaboraciones
Collaborations

EMBALAJE:

PACK	Modelo de caja Para embalajes no standard se indica su volumen en m³ en la columna PACK.
kg.	Peso bruto por caja
Q(B)	Q: número de piezas totales por caja B: número de piezas por caja interior
Q(P)	Número de piezas totales por palet

PACKAGING:

PACK	Box modell When non-standard boxes are used, volume (m³) is shown in the PACK column.
kg.	Gross weight per box
Q(B)	Q: total quantity per box B: quantity per internal box
Q(P)	Total quantity per pallet

B 300 x 200 x 170 mm
0,010 m³

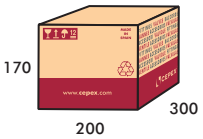

C 400 x 300 x 170 mm
0,020 m³

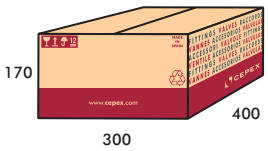

D 400 x 300 x 340 mm
0,041 m³

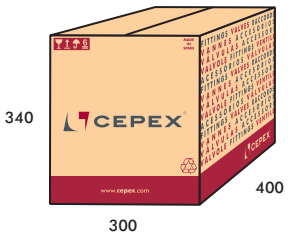

E 600 x 400 x 340 mm
0,082 m³

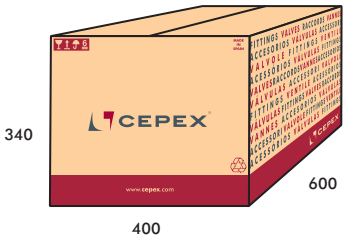

F 600 x 400 x 510 mm
0,122 m³

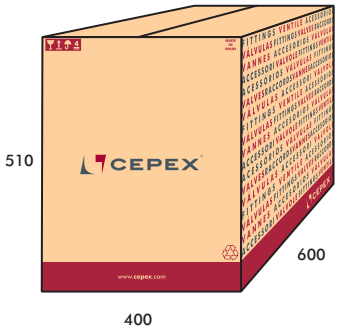

G 600 x 400 x 680 mm
0,163 m³

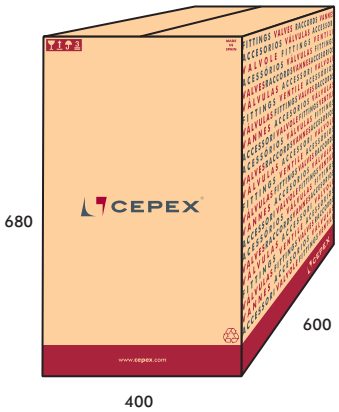

Válvulas de mariposa Serie Classic - Butterfly valves Classic Series

I 395 x 295 x 135 mm
0,015 m³

II 465 x 330 x 135 mm
0,020 m³

III 590 x 390 x 140 mm
0,028 m³

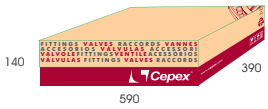

IV 610 x 500 x 200 mm
0,061 m³

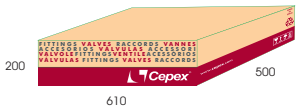

Válvulas de mariposa Serie Standard y Industrial - Butterfly valves Standard and Industrial Series

V 314 x 284 x 128 mm
0,011 m³

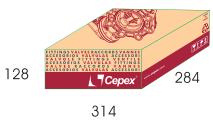

VI 334 x 304 x 128 mm
0,012 m³

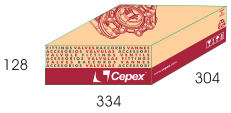

VII 424 x 324 x 138 mm
0,018 m³

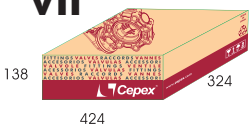

VIII 417 x 367 x 160 mm
0,024 m³

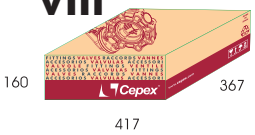

IX 522 x 437 x 165 mm
0,037 m³

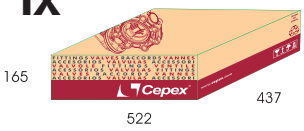

ACCESORIOS PRESIÓN PVC-U

PVC-U PRESSURE FITTINGS

19 Codos y curvas
Elbows & bends

21 Tés y cruces
Tees & crosses

24 Manguitos unión y reducciones
Sockets & reducers

27 Bridas y tornillería
Flanges & bolts

30 Tapones
Caps

31 Machones
Nipples

34 Enlaces 3 piezas
Unions

36 Colectores para electroválvulas
Manifolds for electric valves

37 Brida ranurada
Grooved coupling

38 Visores de líquidos
Sight glasses

38 Accesorios con junta elástica
Rubber-ring joint fittings

38 Caudalímetros
Flowmeters

39 Adhesivos / disolventes / cinta
Solvent cement / cleaner / tape

41 Tubería
Pipe

UP. 01. SF

F01

CODO 90°
encolar

90° ELBOW
solvent socket

SIZE	PN	REF.	PACK	kg	Q(B)	Q(P)	CODE	EUR
16	16	05 01 016	B	3,1	200	24.000	**11655**	**0,56**
20	16	05 01 020	B	2,8	140	16.800	**01712**	**0,53**
25	16	05 01 025	B	2,8	80	9.600	**01713**	**0,64**
32	16	05 01 032	C	5,5	90	5.400	**01714**	**0,99**
40	16	05 01 040	C	5,2	55	3.300	**01715**	**1,37**
50	16	05 01 050	D	9,5	60	1.800	**01716**	**1,90**
63	16	05 01 063	D	10,7	36	1.080	**01717**	**2,90**
75	16	05 01 075	D	9,2	21	630	**01718**	**5,35**
90	16	05 01 090	D	9,3	12	360	**01719**	**9,03**
110	16	05 01 110	E	19,1	14	210	**01720**	**16,85**
125	16	05 01 125	E	18,4	10	150	**01721**	**24,23**
140	16	05 01 140	E	12,1	5	75	**01722**	**41,46**
160	10	05 01 160	E	10,8	4	60	**01723**	**48,37**
200	10	05 01 200	F	15,0	3	30	**01724**	**76,10**
225	10	05 01 225	F	13,8	2	20	**01725**	**127,60**
250	10	05 01 250	G	21,1	2	20	**01726**	**268,00**
315	10	05 01 315 *	G	22,4	1	10	**01727**	**538,00**
400	5	05 01 400 *	CP	98,5	3	3	**34807**	**1.200,00**

UP. 01. SFT

F01

CODO 90° MIXTO
encolar x roscar hembra

90° ELBOW
solvent socket x BSP female thread

SIZE	PN	REF.	PACK	kg	Q(B)	Q(P)	CODE	EUR
20 x ½"	10	05 01 420	B	2,9	130	15.600	**01728**	**1,16**
25 x ¾"	10	05 01 425	B	2,7	70	8.400	**01729**	**1,34**
32 x 1 "	10	05 01 432	B	2,3	30	3.600	**01730**	**1,79**
40 x 1¼"	10	05 01 440	C	4,6	50	3.000	**01731**	**2,35**
50 x 1½"	10	05 01 450	C	5,5	28	1.680	**01732**	**3,50**
63 x 2"	10	05 01 463	C	5,8	16	960	**01733**	**4,89**
75 x 2½"	10	05 01 475 *	C	4,0	9	540	**22596**	**15,17**
90 x 3"	10	05 01 490 *	C	4,5	6	360	**22597**	**22,73**
110 x 4"	10	05 01 510 *	C	3,5	3	180	**22598**	**34,99**

UP. 01. SFTR

F01

CODO 90° MIXTO REFORZADO
encolar x roscar hembra

90° REINFORCED ELBOW
solvent socket x BSP female thread

SIZE	PN	REF.	PACK	kg	Q(B)	Q(P)	CODE	EUR
20 x ½"	16	05 01 820	B	3,2	130	15.600	**01740**	**2,32**
25 x ¾"	16	05 01 825	B	3,3	70	8.400	**01741**	**2,72**
32 x 1"	16	05 01 832	B	2,5	30	3.600	**01742**	**3,51**
40 x 1¼"	16	05 01 840	B	3,0	20	2.400	**01743**	**4,47**
50 x 1½"	16	05 01 850	C	5,7	28	1.680	**01744**	**6,39**
63 x 2"	16	05 01 863	C	5,4	16	960	**01745**	**8,44**

UP. 01. FT

F01

CODO 90°
roscar hembra

90° ELBOW
BSP female thread

SIZE	PN	REF.	PACK	kg	Q(B)	Q(P)	CODE	EUR
½"	10	05 01 620	B	2,9	130	15.600	**01734**	**1,34**
¾"	10	05 01 625	B	2,7	70	8.400	**01735**	**1,60**
1"	10	05 01 632	B	2,4	30	3.600	**01736**	**2,11**
1¼"	10	05 01 640	B	2,5	20	2.400	**01737**	**3,07**
1½"	10	05 01 650	C	5,8	28	1.680	**01738**	**4,28**
2"	10	05 01 663	C	6,0	16	960	**01739**	**5,96**
2½"	10	05 01 675 *	C	4,4	9	540	**22587**	**16,18**
3"	10	05 01 690 *	C	5,0	6	360	**22588**	**24,01**
4"	10	05 01 710 *	C	3,4	3	180	**22589**	**39,41**

UP. 29. SFG

F01

CODO 90° REDUCIDO
encolar hembra x macho - hembra

90° REDUCING ELBOW
solvent socket female x male - female

SIZE	PN	REF.	PACK	kg	Q(B)	Q(P)	CODE	EUR
50 x 50 - 40	16	05 29 050	D	10,0	60	1.800	**02237**	**2,76**
63 x 63 - 50	16	05 29 063	D	9,8	32	960	**02238**	**4,36**

UP. 29. SMT

F01

CODO 90°
encolar x roscar macho

90° ELBOW
solvent socket x BSP male thread

SIZE	PN	REF.	PACK	kg	Q(B)	Q(P)	CODE	EUR
50 x 1½"	10	05 29 450	D	10,5	80	2.400	**02239**	**3,18**
63 x 2"	10	05 29 463	D	11,0	35	1.050	**02240**	**4,69**

En accesorios de PVC de diámetro menor de 250 mm, se aplicará un recargo del +5% sobre el precio neto resultante (precio tarifa menos descuento del cliente), en las unidades excedentes del múltiplo de caja completa.

UP. 02. SF

F01

CODO 45°
encolar

45° ELBOW
solvent socket

SIZE	PN	REF.	PACK	kg	Q(B)	Q(P)	CODE	EUR
16	16	05 02 016	B	2,1	200	24.000	**16307**	**0,77**
20	16	05 02 020	B	2,3	140	16.800	**01746**	**0,77**
25	16	05 02 025	B	2,7	80	9.600	**01747**	**1,00**
32	16	05 02 032	C	5,4	100	6.000	**01748**	**1,34**
40	16	05 02 040	C	4,8	60	3.600	**01749**	**1,66**
50	16	05 02 050	D	7,3	80	2.400	**01750**	**2,08**
63	16	05 02 063	D	9,6	45	1.350	**01751**	**3,01**
75	16	05 02 075	D	8,8	25	750	**01752**	**6,03**
90	16	05 02 090	D	8,9	15	450	**01753**	**9,08**
110	16	05 02 110	E	15,2	16	240	**01754**	**14,95**
125	16	05 02 125	E	17,6	12	180	**01755**	**21,74**
140	16	05 02 140	E	14,8	8	120	**01756**	**40,39**
160	10	05 02 160	E	10,4	5	75	**01757**	**42,78**
200	10	05 02 200	F	14,7	4	40	**01758**	**63,60**
225	10	05 02 225	E	10,5	2	30	**01759**	**114,10**
250	10	05 02 250	F	16,4	2	20	**01760**	**219,00**
315	10	05 02 315 *	F	16,5	1	10	**01761**	**619,00**
400	5	05 02 400 *	CP	102,0	4	4	**34808**	**1.009,00**

UP. 02. FT

F01

CODO 45°
roscar hembra

45° ELBOW
BSP female thread

SIZE	PN	REF.	PACK	kg	Q(B)	Q(P)	CODE	EUR
¾"	10	05 02 625	B	2,7	80	9.600	**01769**	**1,90**
1"	10	05 02 632	B	2,3	40	4.800	**01770**	**2,47**
1¼"	10	05 02 640	B	2,0	20	2.400	**01771**	**3,12**
1½"	10	05 02 650	C	5,8	35	2.100	**01772**	**4,76**
2"	10	05 02 663	C	6,1	18	1.080	**01773**	**6,74**
2½"	10	05 02 675 *	C	3,7	10	600	**22590**	**24,58**
3"	10	05 02 690 *	C	3,8	6	360	**22591**	**32,19**
4"	10	05 02 710 *	C	3,8	4	240	**22592**	**61,60**

UP. 30. SFG

F01

CODO 45° REDUCIDO
encolar hembra x macho - hembrra

45° REDUCING ELBOW
solvent socket female x male - female

SIZE	PN	REF.	PACK	kg	Q(B)	Q(P)	CODE	EUR
50 x 50 - 40	16	05 30 050	D	11,3	90	2.700	**02241**	**3,65**
63 x 63 - 50	16	05 30 063	D	9,7	45	1.350	**02242**	**5,41**

UP. 08. SF

F01

CURVA 90°
encolar

90° BEND
solvent socket

SIZE	PN	REF.	PACK	kg	Q(B)	Q(P)	CODE	EUR
20	16	05 08 020	B	2,3	60	7.200	**01967**	**1,83**
25	16	05 08 025	B	2,3	40	4.800	**01968**	**2,30**
32	16	05 08 032	B	2,5	24	2.880	**01969**	**3,28**
40	16	05 08 040	C	4,5	25	1.500	**01970**	**4,32**
50	16	05 08 050	D	9,1	30	900	**01971**	**6,56**
63	16	05 08 063	D	8,3	15	450	**01972**	**10,58**
75	16	05 08 075	D	7,2	8	240	**01973**	**18,87**
90	16	05 08 090	D	6,2	4	120	**05331**	**42,01**
110	16	05 08 110 *	E	12,6	4	60	**05332**	**75,10**
125	10	05 08 125 *	E	16,5	5	75	**05333**	**148,30**
140	10	05 08 140 *	E	13,6	4	60	**05334**	**156,30**
160	10	05 08 160 *	F	20,1	4	40	**05335**	**179,10**
200	4	05 08 200 *	F	8,4	1	10	**05336**	**412,00**

UP. 03. SF

F01

TÉ 90°
encolar

90° TEE
solvent socket

SIZE	PN	REF.	PACK	kg	Q(B)	Q(P)	CODE	EUR
16	16	05 03 016	B	2,5	120	14.400	**16308**	**0,68**
20	16	05 03 020	B	2,6	100	12.000	**01780**	**0,63**
25	16	05 03 025	B	2,2	50	6.000	**01781**	**0,90**
32	16	05 03 032	C	4,7	60	3.600	**01782**	**1,20**
40	16	05 03 040	C	5,0	40	2.400	**01783**	**2,11**
50	16	05 03 050	D	11,7	48	1.440	**01784**	**2,61**
63	16	05 03 063	D	10,7	24	720	**01785**	**3,71**
75	16	05 03 075	D	9,0	15	450	**01786**	**7,81**
90	16	05 03 090	D	7,9	8	240	**01787**	**14,33**
110	16	05 03 110	E	17,7	10	150	**01788**	**20,96**
125	16	05 03 125	E	17,5	7	105	**01789**	**34,35**
140	16	05 03 140	E	12,4	4	60	**01790**	**52,30**
160	10	05 03 160	E	13,5	3	45	**01791**	**62,00**
200	10	05 03 200	F	14,9	2	20	**01792**	**99,10**
225	10	05 03 225	F	19,6	2	20	**01793**	**159,20**
250	10	05 03 250	F	14,5	1	10	**01794**	**306,00**
315	10	05 03 315 *	G	27,5	1	10	**01795**	**550,00**
400	4	05 03 400 *	CP	141,0	3	3	**05328**	**1.610,00**

UP. 03. SFT

F01

TÉ 90° MIXTA
encolar x roscar hembra

90° TEE
solvent socket x BSP female thread

SIZE	PN	REF.	PACK	kg	Q(B)	Q(P)	CODE	EUR
20 x ½"	10	05 03 420	B	3,0	100	12.000	**01796**	**1,46**
25 x ¾"	10	05 03 425	B	2,6	50	6.000	**01797**	**1,66**
32 x 1"	10	05 03 432	B	2,8	30	3.600	**01798**	**2,09**
40 x 1¼"	10	05 03 440	B	3,1	19	2.280	**01799**	**3,42**
50 x 1½"	10	05 03 450	C	5,4	21	1.260	**01800**	**4,69**
63 x 2"	10	05 03 463	C	5,6	12	720	**01801**	**7,61**
75 x 2½"	10	05 03 475 *	C	3,4	6	360	**22602**	**17,47**
90 x 3"	10	05 03 490 *	C	2,9	3	180	**22603**	**26,17**
110 x 4"	10	05 03 510 *	C	3,2	2	120	**22604**	**43,15**

UP. 03. FT

F01

TÉ 90°
roscar hembra

90° TEE
BSP female thread

SIZE	PN	REF.	PACK	kg	Q(B)	Q(P)	CODE	EUR
½"	10	05 03 620	B	3,5	100	12.000	**01802**	**2,09**
¾"	10	05 03 625	B	2,5	50	6.000	**01803**	**2,30**
1"	10	05 03 632	B	2,8	30	3.600	**01804**	**2,82**
1¼"	10	05 03 640	B	3,1	19	2.280	**01805**	**4,45**
1½"	10	05 03 650	C	6,1	21	1.260	**01806**	**6,20**
2"	10	05 03 663	C	6,4	12	720	**01807**	**9,96**
2½"	10	05 03 675 *	C	3,7	6	360	**22593**	**20,15**
3"	10	05 03 690 *	C	3,3	3	180	**22594**	**26,70**
4"	10	05 03 710 *	C	3,2	2	120	**22595**	**48,87**

En accesorios de PVC de diámetro menor de 250 mm, se aplicará un recargo del +5% sobre el precio neto resultante (precio tarifa menos descuento del cliente), en las unidades excedentes del múltiplo de caja completa.

UP. 04. SFG

F01

TÉ 90° REDUCIDA
encolar

90° REDUCING TEE
solvent socket

SIZE	PN	REF.	PACK	kg	Q(B)	Q(P)	CODE	EUR
25 x 20	16	05 04 025	B	2,4	50	6.000	**01814**	**1,13**
32 x 25	16	05 04 032	C	4,8	60	3.600	**01815**	**1,53**
32 x 20	16	05 04 033	C	4,6	60	3.600	**01816**	**1,53**
40 x 32	16	05 04 040	C	5,4	46	2.760	**01817**	**2,67**
40 x 25	16	05 04 041	C	4,3	40	2.400	**01818**	**2,67**
40 x 20	16	05 04 042	C	6,0	48	2.880	**01819**	**2,67**
50 x 40	16	05 04 050	D	10,3	48	1.440	**01820**	**3,43**
50 x 32	16	05 04 051	D	10,3	48	1.440	**01821**	**3,43**
50 x 25	16	05 04 052	D	11,3	54	1.620	**01822**	**3,43**
50 x 20	16	05 04 053	D	11,8	56	1.680	**01823**	**3,43**
63 x 50	16	05 04 063	D	10,1	27	810	**01824**	**5,72**
63 x 40	16	05 04 064	D	10,6	28	840	**01825**	**5,72**
63 x 32	16	05 04 065	D	11,3	30	900	**01826**	**5,72**
63 x 25	16	05 04 066	D	11,1	30	900	**01827**	**5,72**
63 x 20	16	05 04 067	D	11,0	30	900	**01828**	**5,72**
75 x 63	16	05 04 075	D	9,4	16	480	**01829**	**9,70**
75 x 50	16	05 04 076	D	10,7	18	540	**01830**	**9,70**
75 x 40	16	05 04 077	D	10,6	18	540	**01831**	**9,70**
75 x 32	16	05 04 078	D	10,4	18	540	**01832**	**9,70**
90 x 75	16	05 04 090	D	8,9	9	270	**01833**	**17,20**
90 x 63	16	05 04 091	D	9,1	9	270	**01834**	**17,20**
90 x 50	16	05 04 092	D	9,4	9	270	**01835**	**17,20**
90 x 40	16	05 04 093	D	9,2	9	270	**01836**	**17,20**
110 x 90	16	05 04 110	E	17,2	11	165	**01837**	**24,62**
110 x 75	16	05 04 111	E	18,0	12	180	**01838**	**24,62**
110 x 63	16	05 04 112	E	17,5	12	180	**01839**	**24,62**
110 x 50	16	05 04 113	E	17,5	12	180	**01840**	**24,62**
125 x 110	16	05 04 125	E	16,3	7	105	**01841**	**40,88**
125 x 90	16	05 04 126	E	18,0	8	120	**01842**	**40,88**
125 x 75	16	05 04 127	E	17,0	8	120	**01843**	**40,88**
125 x 63	16	05 04 128	E	17,2	8	120	**01844**	**40,88**
140 x 125	16	05 04 140	E	14,2	5	75	**01845**	**61,20**
140 x 110	16	05 04 141	E	16,0	6	90	**01846**	**61,20**
140 x 90	16	05 04 142	E	15,5	6	90	**01847**	**61,20**
140 x 75	16	05 04 143	E	15,2	6	90	**01848**	**61,20**
160 x 140	10	05 04 160	E	12,5	3	45	**07688**	**73,60**
160 x 125	10	05 04 161	E	12,2	3	45	**07689**	**73,60**
160 x 110	10	05 04 162	E	12,0	3	45	**07690**	**72,70**
160 x 90	10	05 04 163	E	11,7	3	45	**07691**	**72,70**

UP. 04. SFTG

F01

TÉ 90° MIXTA REDUCIDA
encolar x roscar hembra

90° REDUCING TEE
solvent socket x BSP female thread

SIZE	PN	REF.	PACK	kg	Q(B)	Q(P)	CODE	EUR
25 x ½"	10	05 04 425	B	2,4	50	6.000	**01849**	**1,70**
32 x ¾"	10	05 04 432	B	2,4	30	3.600	**01850**	**2,12**
32 x ½"	10	05 04 433	B	2,4	30	3.600	**01851**	**2,12**
40 x 1"	10	05 04 440	C	5,2	40	2.400	**01852**	**3,25**
40 x ¾"	10	05 04 441	C	5,3	40	2.400	**01853**	**3,25**
40 x ½"	10	05 04 442	C	5,0	40	2.400	**01854**	**3,25**
50 x 1¼"	10	05 04 450	C	5,1	24	1.440	**01855**	**4,85**
50 x 1"	10	05 04 451	C	5,3	24	1.440	**01856**	**4,85**
50 x ¾"	10	05 04 452	C	5,2	24	1.440	**01857**	**4,85**
50 x ½"	10	05 04 453	C	5,2	24	1.440	**01858**	**4,85**
63 x 1½"	10	05 04 463	C	4,4	13	780	**01859**	**7,59**
63 x 1¼"	10	05 04 464	C	5,4	14	840	**01860**	**7,59**
63 x 1"	10	05 04 465	C	5,8	15	900	**01861**	**7,59**
63 x ¾"	10	05 04 466	C	5,7	15	900	**01862**	**7,59**
63 x ½"	10	05 04 467	C	5,6	15	900	**01863**	**7,59**
75 x 2"	10	05 04 475	C	4,0	6	360	**01864**	**11,14**
75 x 1½"	10	05 04 476	C	3,9	6	360	**01865**	**11,14**
75 x 1¼"	10	05 04 477	C	3,7	6	360	**01866**	**11,14**
75 x 1"	10	05 04 478	C	3,7	6	360	**01867**	**11,14**
90 x 2½"	10	05 04 490	C	3,2	3	180	**01868**	**19,83**
90 x 2"	10	05 04 491	C	3,4	3	180	**01869**	**19,83**
90 x 1½"	10	05 04 492	C	3,2	3	180	**01870**	**19,83**
90 x 1¼"	10	05 04 493	C	3,2	3	180	**01871**	**19,83**

En accesorios de PVC de diámetro menor de 250 mm, se aplicará un recargo del +5% sobre el precio neto resultante (precio tarifa menos descuento del cliente), en las unidades excedentes del múltiplo de caja completa.

UP. 36. SF

F01

TÉ 45°
encolar

45° TEE
solvent socket

SIZE	PN	REF.	PACK	kg	Q(B)	Q(P)	CODE	EUR
20	16	05 36 020 *	B	2,6	70	8.400	**22583**	**3,33**
25	16	05 36 025 *	B	2,5	40	4.800	**22584**	**3,86**
32	16	05 36 032 *	B	2,6	24	2.880	**22585**	**4,30**
40	16	05 36 040 *	C	5,5	30	1.800	**22586**	**5,87**
50	10	05 36 050	D	9,3	32	960	**20155**	**6,14**
63	10	05 36 063	D	9,2	18	540	**20156**	**8,79**
75	10	05 36 075 *	D	8,1	11	330	**32804**	**33,86**
90	10	05 36 090 *	D	7,2	6	180	**32805**	**55,90**
110	10	05 36 110 *	E	14,9	7	105	**32806**	**112,70**
125	10	05 36 125 *	D	7,1	2	60	**70260**	**253,00**
140	10	05 36 140 *	D	4,9	1	30	**70262**	**306,00**

UP. 28. SF

F01

CRUZ
encolar

CROSS
solvent socket

SIZE	PN	REF.	PACK	kg	Q(B)	Q(P)	CODE	EUR
20	16	05 28 020	B	2,4	60	7.200	**20143**	**1,51**
25	16	05 28 025	B	2,5	40	4.800	**20144**	**1,90**
32	16	05 28 032	B	2,2	20	2.400	**20145**	**2,72**
40	16	05 28 040	C	5,2	30	1.800	**20146**	**4,47**
50	16	05 28 050	D	9,6	32	960	**02235**	**6,03**
63	16	05 28 063	D	8,7	16	480	**02236**	**8,53**
75	16	05 28 075 *	D	7,4	12	360	**27958**	**34,86**
90	16	05 28 090 *	E	12,1	12	180	**22581**	**44,64**
110	16	05 28 110 *	E	10,6	6	90	**22582**	**71,20**

En accesorios de PVC de diámetro menor de 250 mm, se aplicará un recargo del +5% sobre el precio neto resultante (precio tarifa menos descuento del cliente), en las unidades excedentes del múltiplo de caja completa.

UP. 05. SF

F01

MANGUITO UNIÓN
encolar

SOCKET
solvent socket

SIZE	PN	REF.	PACK	kg	Q(B)	Q(P)	CODE	EUR
16	16	05 05 016	B	1,8	200	24.000	**16309**	**0,66**
20	16	05 05 020	B	2,9	200	24.000	**01872**	**0,64**
25	16	05 05 025	B	2,7	120	14.400	**01873**	**0,77**
32	16	05 05 032	C	5,8	160	9.600	**01874**	**0,90**
40	16	05 05 040	C	5,0	80	4.800	**01875**	**1,34**
50	16	05 05 050	C	5,2	56	3.360	**01876**	**1,49**
63	16	05 05 063	C	5,4	34	2.040	**01877**	**2,21**
75	16	05 05 075	C	3,9	14	840	**01878**	**4,61**
90	16	05 05 090	D	8,2	18	540	**01879**	**6,03**
110	16	05 05 110	D	9,1	12	360	**01880**	**9,73**
125	16	05 05 125	E	17,0	16	240	**01881**	**17,23**
140	16	05 05 140	E	16,7	12	180	**01882**	**25,51**
160	10	05 05 160	E	9,2	6	90	**01883**	**29,92**
200	10	05 05 200	E	9,2	3	45	**01884**	**51,80**
225	10	05 05 225	F	14,3	4	40	**01885**	**84,60**
250	10	05 05 250	E	10,9	2	30	**01886**	**149,50**
315	10	05 05 315	F	11,4	1	10	**01887**	**212,00**
400	6	05 05 400 *	1,45	144,3	10	10	**05329**	**418,00**

UP. 05. SFT

F01

MANGUITO UNIÓN MIXTO
encolar x roscar hembra

ADAPTOR SOCKET
solvent socket x BSP female thread

SIZE	PN	REF.	PACK	kg	Q(B)	Q(P)	CODE	EUR
16 x ⅜"	10	05 05 416	B	2,5	200	24.000	**01888**	**1,17**
20 x ½"	10	05 05 420	B	3,1	180	21.600	**01889**	**1,17**
25 x ¾"	10	05 05 425	B	2,8	100	12.000	**01890**	**1,34**
32 x 1"	10	05 05 432	C	5,6	120	7.200	**01891**	**1,48**
40 x 1¼"	10	05 05 440	C	5,1	60	3.600	**01892**	**1,96**
50 x 1½"	10	05 05 450	C	6,8	56	3.360	**01893**	**2,53**
63 x 2"	10	05 05 463	C	6,7	28	1.680	**01894**	**3,58**
75 x 2½"	10	05 05 475	C	4,2	14	840	**01895**	**7,81**
90 x 3"	10	05 05 490	D	11,5	24	720	**01896**	**11,81**
110 x 4"	10	05 05 510	D	8,8	10	300	**01897**	**18,77**

UP. 05. SFTR

F01

MANGUITO UNIÓN MIXTO REF.
encolar x roscar hembra

ADAPTOR REINFORCED SOCKET
solvent socket x BSP female thread

SIZE	PN	REF.	PACK	kg	Q(B)	Q(P)	CODE	EUR
20 x ½"	16	05 05 820	B	3,5	180	21.600	**01908**	**2,40**
25 x ¾"	16	05 05 825	B	3,3	100	12.000	**01909**	**2,72**
32 x 1"	16	05 05 832	B	3,3	60	7.200	**01910**	**3,18**
40 x 1¼"	16	05 05 840	B	2,9	30	3.600	**01911**	**4,04**
50 x 1½"	16	05 05 850	C	7,5	56	3.360	**01912**	**5,26**
63 x 2"	16	05 05 863	C	7,2	28	1.680	**01913**	**6,96**

UP. 05. FT

F01

MANGUITO UNIÓN DOBLE ROSCA
roscar hembra

THREADED SOCKET
BSP female thread

SIZE	PN	REF.	PACK	kg	Q(B)	Q(P)	CODE	EUR
⅜"	10	05 05 616	B	2,5	200	24.000	**01898**	**1,38**
½"	10	05 05 620	B	3,0	180	21.600	**01899**	**1,38**
¾"	10	05 05 625	B	2,8	100	12.000	**01900**	**1,61**
1"	10	05 05 632	C	5,6	120	7.200	**01901**	**1,97**
1¼"	10	05 05 640	C	5,0	60	3.600	**01902**	**2,54**
1½"	10	05 05 650	C	7,5	56	3.360	**01903**	**3,42**
2"	10	05 05 663	C	7,5	28	1.680	**01904**	**4,58**
2½"	10	05 05 675	C	4,5	14	840	**01905**	**11,01**
3"	10	05 05 690	C	4,3	8	480	**01906**	**15,53**
4"	10	05 05 710	C	4,3	5	300	**01907**	**24,12**

En accesorios de PVC de diámetro menor de 250 mm, se aplicará un recargo del +5% sobre el precio neto resultante (precio tarifa menos descuento del cliente), en las unidades excedentes del múltiplo de caja completa.

UP. 27. SF. MBS

F01

MANGUITO TRANSICIÓN
encolar metric x British Standard (BS)

TRANSITION SOCKET
solvent socket metric x British Standard (BS)

SIZE	PN	REF.	PACK	kg	Q(B)	Q(P)	CODE	EUR
20 x ½"	16	05 27 901	B	2,7	200	24.000	**07229**	**0,70**
25 x ¾"	16	05 27 902	B	2,5	120	14.400	**07230**	**0,81**
32 x 1"	16	05 27 903	C	5,5	160	9.600	**07231**	**0,96**
40 x 1¼"	16	05 27 904	C	4,4	80	4.800	**07232**	**1,44**
50 x 1½"	16	05 27 905	C	5,5	56	3.360	**07233**	**1,81**
63 x 2"	16	05 27 906	C	6,2	34	2.040	**07234**	**2,70**
90 x 3"	10	05 27 908	D	11,5	24	720	**07236**	**7,13**
110 x 4"	10	05 27 910	D	7,4	12	360	**07237**	**11,81**

UP. 27. SF. MMA

F01

MANGUITO TRANSICIÓN
encolar metric x American size (ASTM)

TRANSITION SOCKET
solvent socket metric x American size (ASTM)

SIZE	PN	REF.	PACK	kg	Q(B)	Q(P)	CODE	EUR
20 x ½"	16	05 27 901 MA	B	2,8	200	24.000	**60257**	**1,63**
25 x ¾"	16	05 27 902 MA	B	2,5	120	14.400	**64467**	**1,74**
32 x 1"	16	05 27 903 MA	C	4,2	120	7.200	**64468**	**2,12**
40 x 1¼"	16	05 27 904 MA	C	4,6	80	4.800	**64496**	**2,54**
50 x 1½"	16	05 27 905 MA	C	6,6	56	3.360	**64497**	**3,34**
63 x 2"	16	05 27 906 MA	C	6,7	28	1.680	**64498**	**4,92**
75 x 2½"	10	05 27 907 MA	C	4,3	14	840	**64499**	**8,85**
90 x 3"	10	05 27 908 MA	D	11,5	24	720	**64500**	**10,36**
110 x 4"	10	05 27 910 MA	D	9,9	12	360	**64501**	**17,04**

UP. 06. SMF

F01

CASQUILLO REDUCCIÓN
encolar macho x hembra

REDUCING BUSH
solvent socket male x female

SIZE	PN	REF.	PACK	kg	Q(B)	Q(P)	CODE	EUR
20 x 16	16	05 06 020	B	0,8	200	24.000	**01914**	**0,43**
25 x 20	16	05 06 025	B	1,2	200	24.000	**01915**	**0,48**
32 x 25	16	05 06 032	B	2,3	200	24.000	**01916**	**0,50**
32 x 20	16	05 06 033	B	2,8	200	24.000	**01917**	**0,68**
40 x 32	16	05 06 040	B	2,3	120	14.400	**01918**	**0,77**
40 x 25	16	05 06 041	B	3,1	120	14.400	**01919**	**1,05**
40 x 20	16	05 06 042	B	3,1	120	14.400	**01920**	**1,05**
50 x 40	16	05 06 050	B	2,1	60	7.200	**01921**	**0,98**
50 x 32	16	05 06 051	B	2,7	60	7.200	**01922**	**1,37**
50 x 25	16	05 06 052	B	3,1	60	7.200	**01923**	**1,37**
50 x 20	16	05 06 053	B	3,0	60	7.200	**01924**	**1,37**
63 x 50	16	05 06 063	B	3,2	48	5.760	**01925**	**1,29**
63 x 40	16	05 06 064	B	3,4	40	4.800	**01926**	**1,83**
63 x 32	16	05 06 065	B	3,3	40	4.800	**01927**	**1,83**
75 x 63	16	05 06 075	B	2,4	28	3.360	**01928**	**2,30**
75 x 50	16	05 06 076	B	3,5	28	3.360	**18685**	**2,71**
75 x 40	16	05 06 077	B	3,6	28	3.360	**18686**	**2,71**
90 x 75	16	05 06 090	C	5,4	36	2.160	**01929**	**3,77**
90 x 63	16	05 06 091	C	6,3	36	2.160	**18687**	**4,36**
90 x 50	16	05 06 092	C	6,7	36	2.160	**18688**	**4,36**
110 x 90	16	05 06 110	C	4,6	16	960	**01930**	**6,81**
110 x 75	16	05 06 111	C	5,5	16	960	**18689**	**8,28**
110 x 63	16	05 06 112	C	5,3	16	960	**18690**	**8,39**
125 x 110	16	05 06 125	D	7,2	24	720	**01931**	**8,84**
125 x 90	16	05 06 126	C	5,5	12	720	**18691**	**11,00**
125 x 75	16	05 06 127	C	5,4	12	720	**20142**	**11,20**
140 x 125	16	05 06 140	D	7,1	20	600	**01932**	**12,89**
140 x 110	16	05 06 141	C	4,9	10	600	**18692**	**14,46**
160 x 140	10	05 06 160	D	7,4	12	360	**01933**	**16,85**
160 x 125	10	05 06 161	C	6,0	6	360	**62136**	**19,06**
160 x 110	10	05 06 162	C	4,9	6	360	**18693**	**19,06**
200 x 180	10	05 06 199	D	6,0	6	180	**01934**	**32,71**
200 x 160	10	05 06 200	D	8,2	6	180	**01935**	**30,36**
225 x 200	10	05 06 225	E	11,1	7	105	**01936**	**35,72**
225 x 160	10	05 06 226	E	16,7	7	105	**01937**	**43,90**
250 x 225	10	05 06 250	E	11,3	6	90	**01938**	**64,90**
250 x 200	10	05 06 251	E	16,7	6	90	**01939**	**65,60**
315 x 280	6	05 06 315	E	12,1	3	45	**10093**	**183,40**
315 x 250	6	05 06 316 *	E	16,4	3	45	**01940**	**260,00**
315 x 225	6	05 06 317 *	E	17,1	3	45	**01941**	**199,20**
400 x 315	6	05 06 400 *	F	11,8	1	10	**05330**	**273,00**

En accesorios de PVC de diámetro menor de 250 mm, se aplicará un recargo del +5% sobre el precio neto resultante (precio tarifa menos descuento del cliente), en las unidades excedentes del múltiplo de caja completa.

UP. 09. SMF

F01

REDUCCIÓN CÓNICA
encolar macho - hembra x hembra

CONICAL REDUCER
solvent socket male - female x female

SIZE	PN	REF.	PACK	kg	Q(B)	Q(P)	CODE	EUR
32 - 25 x 25	16	05 09 032	B	2,5	100	12.000	**01974**	**0,86**
32 - 25 x 20	16	05 09 033	B	2,7	120	14.400	**01975**	**0,86**
40 - 32 x 32	16	05 09 040	B	1,9	50	6.000	**01976**	**1,10**
40 - 32 x 25	16	05 09 041	B	2,3	60	7.200	**01977**	**1,10**
40 - 32 x 20	16	05 09 042	B	2,5	80	9.600	**01978**	**1,10**
50 - 40 x 40	16	05 09 050	B	2,2	30	3.600	**01979**	**1,55**
50 - 40 x 32	16	05 09 051	C	4,1	60	3.600	**01980**	**1,55**
50 - 40 x 25	16	05 09 052	B	2,4	40	4.800	**01981**	**1,55**
50 - 40 x 20	16	05 09 053	B	2,6	50	6.000	**01982**	**1,55**
63 - 50 x 50	16	05 09 063	B	2,7	20	2.400	**01983**	**2,49**
63 - 50 x 40	16	05 09 064	C	5,6	46	2.760	**01984**	**2,49**
63 - 50 x 32	16	05 09 065	B	2,7	30	3.600	**01985**	**2,49**
63 - 50 x 25	16	05 09 066	B	2,7	30	3.600	**01986**	**2,49**
63 -50 x 20	16	05 09 067	B	2,9	30	3.600	**01987**	**2,49**
75 - 63 x 63	16	05 09 075	C	4,8	26	1.560	**01988**	**3,97**
75 - 63 x 50	16	05 09 076	C	6,1	40	2.400	**01989**	**3,97**
75 - 63 x 40	16	05 09 077	C	5,5	40	2.400	**01990**	**3,97**
75 - 63 x 32	16	05 09 078	C	5,1	40	2.400	**01991**	**3,97**
90 - 75 x 75	16	05 09 090	C	3,9	12	720	**01992**	**5,18**
90 - 75 x 63	16	05 09 091	D	9,6	34	1.020	**01993**	**4,82**
90 - 75 x 50	16	05 09 092	D	11,2	48	1.440	**01994**	**5,18**
90 - 75 x 40	16	05 09 093	C	5,3	24	1.440	**01995**	**5,18**
110 - 90 x 90	16	05 09 110	D	9,3	16	480	**01996**	**9,46**
110 - 90 x 75	16	05 09 111	D	9,4	18	540	**01997**	**9,46**
110 - 90 x 63	16	05 09 112	D	12,3	27	810	**01998**	**9,46**
110 - 90 x 50	16	05 09 113	D	11,6	27	810	**01999**	**9,46**
125 - 110 x 90	16	05 09 126	D	10,5	18	540	**02000**	**11,99**
125 - 110 x 75	16	05 09 127	D	10,1	18	540	**02001**	**11,99**
125 - 110 x 63	16	05 09 128	D	8,8	20	600	**02002**	**11,99**
140 - 125 x 110	16	05 09 141	D	8,3	9	270	**02003**	**15,92**
140 - 125 x 90	16	05 09 142	D	8,7	12	360	**02004**	**15,92**
140 - 125 x 75	16	05 09 143	D	8,4	12	360	**02005**	**15,92**
160 - 140 x 125	10	05 09 161	E	13,5	11	165	**02006**	**22,65**
160 - 140 x 110	10	05 09 162	E	16,1	14	210	**02007**	**22,65**
160 . 140 x 90	10	05 09 163	E	19,2	18	270	**02008**	**22,65**
200 - 180 x 140	10	05 09 202	E	11,2	6	90	**02009**	**36,15**
200 - 180 x 125	10	05 09 203	E	10,6	6	90	**02010**	**36,15**
200 - 180 x 110	10	05 09 204	E	10,2	6	90	**02011**	**36,15**
225 - 200 x 160	10	05 09 227	E	8,7	3	45	**02012**	**49,48**
225 - 200 x 140	10	05 09 228	E	8,5	3	45	**02013**	**49,48**
225 - 200 x 125	10	05 09 229	E	10,5	4	60	**02014**	**49,48**
250 - 225 x 200	10	05 09 251	E	8,8	2	30	**02015**	**72,00**
250 - 225 x 160	10	05 09 253	E	7,7	2	30	**02016**	**72,00**
250 - 225 x 140	10	05 09 254	E	10,2	3	45	**02017**	**72,00**
315 - 280 x 200	6	05 09 318 *	E	12,2	2	30	**02018**	**286,00**
315 - 280 x 160	6	05 09 320 *	E	11,8	2	30	**02019**	**286,00**

UP. 09. SF

F01

REDUCCIÓN CÓNICA EXCÉNTRICA
encolar macho - hembra x hembra

EXCENTRIC CONICAL REDUCER
solvent socket male - female x female

SIZE	PN	REF.	PACK	kg	Q(B)	Q(P)	CODE	EUR
90 - 75 x 63	16	05 09 691	C	3,4	12	720	**09030**	**5,90**

En accesorios de PVC de diámetro menor de 250 mm, se aplicará un recargo del +5% sobre el precio neto resultante (precio tarifa menos descuento del cliente), en las unidades excedentes del múltiplo de caja completa.

UP. 10. SF

F01

MANGUITO PORTABRIDAS
encolar

FLANGE ADAPTOR
solvent socket

SIZE	PN	REF.	PACK	kg	Q(B)	Q(P)	CODE	EUR
20	16	05 10 020	B	2,3	200	24.000	**07692**	**1,22**
25	16	05 10 025	B	2,7	150	18.000	**07693**	**1,43**
32	16	05 10 032	B	2,2	80	9.600	**07694**	**1,55**
40	16	05 10 040	B	2,2	50	6.000	**07695**	**2,00**
50	16	05 10 050	B	2,6	40	4.800	**02020**	**2,49**
63	16	05 10 063	B	2,2	18	2.160	**02021**	**3,07**
75	16	05 10 075	C	5,2	29	1.740	**02022**	**4,19**
90	16	05 10 090	C	4,3	14	840	**02023**	**6,29**
110	16	05 10 110	D	9,9	20	600	**02024**	**7,33**
125	16	05 10 125	D	9,0	14	420	**02025**	**10,37**
140	16	05 10 140	D	8,8	10	300	**02026**	**13,85**
160	10	05 10 160	E	15,3	12	180	**02027**	**17,83**
200	10	05 10 200	E	12,4	7	105	**02028**	**32,64**
225	10	05 10 225	E	12,1	6	90	**02029**	**41,68**
250	10	05 10 250	F	18,7	5	50	**02030**	**81,20**
280	10	05 10 280 *	F	13,2	4	40	**72575**	**182,30**
315	10	05 10 315	F	14,6	3	30	**02031**	**126,50**
400	6	05 10 400 *	F	9,6	1	10	**05341**	**302,00**
500	4	05 10 402 *	G	16,5	2	20	**05342**	**331,00**

UP. 11. FLG

F01

BRIDA LOCA

BACKING FLANGE

SIZE	PN	REF.	PACK	kg	Q(B)	Q(P)	CODE	EUR
20	16	05 11 020	B	3,6	40	4.800	**07696**	**3,15**
25	16	05 11 025	B	2,8	25	3.000	**07697**	**3,62**
32	16	05 11 032	B	3,2	20	2.400	**07698**	**4,00**
40	16	05 11 040	B	5,2	22	2.640	**07699**	**4,65**
50	16	05 11 050	B	4,6	18	2.160	**02032**	**5,23**
63	16	05 11 063	C	6,1	20	1.200	**02033**	**5,74**
75	16	05 11 075	C	7,1	15	900	**02034**	**7,46**
90	16	05 11 090	D	16,7	34	1.020	**02035**	**7,96**
110	16	05 11 110	D	12,8	22	660	**02036**	**10,81**
125 *	16	05 11 125	D	11,4	18	540	**02037**	**15,51**
140	16	05 11 140	D	11,9	16	480	**02038**	**17,63**
125 (DN125)	16	05 11 141	D	12,8	16	480	**02039**	**19,23**
160	10	05 11 160	D	13,2	12	360	**02040**	**21,32**
200 *	10	05 11 200	D	10,1	8	240	**02041**	**25,76**
225	10	05 11 225	D	7,3	5	150	**02042**	**29,28**
200 (DN200)	10	05 11 226	D	9,1	5	150	**09039**	**32,71**
250	10	05 11 250	E	14,1	6	90	**02043**	**72,60**
315	10	05 11 315	F	16,2	6	60	**02044**	**110,60**
400	6	05 11 400 *	F	10,0	2	20	**05343**	**214,00**
500	4	05 11 402 *	G	10,4	2	20	**05344**	**289,00**

UP. 25. FLG

F01

BRIDA FIJA
con manguito

FIXED FLANGE
stub and backing ring

SIZE	PN	REF.	PACK	kg	Q(B)	Q(P)	CODE	EUR
20	16	05 25 020 *	B	2,5	30	3.600	**22575**	**4,15**
25	16	05 25 025 *	B	2,3	20	2.400	**22576**	**5,47**
32	16	05 25 032 *	B	2,9	20	2.400	**22577**	**6,52**
40	16	05 25 040 *	C	4,9	20	1.200	**22578**	**8,51**
50	16	05 25 050 *	C	6,0	20	1.200	**22579**	**10,01**
63	16	05 25 063 *	C	4,8	12	720	**22580**	**12,43**
75	16	05 25 075	D	11,3	20	600	**02226**	**13,04**
90	16	05 25 090	D	10,8	15	450	**02227**	**15,09**
110	16	05 25 110	D	10,5	10	300	**02228**	**18,46**
125 *	16	05 25 125	E	18,7	16	240	**02229**	**23,12**
125 (DN125)	16	05 25 126	E	21,8	15	225	**02234**	**28,50**
140	16	05 25 140	E	17,5	11	165	**02230**	**29,16**
160	10	05 25 160	E	17,2	8	120	**02231**	**39,70**
200	10	05 25 200	E	13,2	5	75	**02232**	**51,00**
225	10	05 25 225	E	9,9	3	45	**02233**	**60,70**

* Medidas especiales para válvulas Cepex (consultar Catálogo Técnico Cepex para medidas completas).
Special sizes for Cepex valves (ask Cepex Technical Catalogue for complete sizes).

En accesorios de PVC de diámetro menor de 250 mm, se aplicará un recargo del +5% sobre el precio neto resultante (precio tarifa menos descuento del cliente), en las unidades excedentes del múltiplo de caja completa.

UP. 37. FLG

F01

BRIDA CIEGA

BLIND FLANGE

SIZE	PN	REF.	PACK	kg	Q(B)	Q(P)	CODE	EUR
20	16	05 37 020 *	B	3,2	40	4.800	**22561**	**4,53**
25	16	05 37 025 *	B	3,2	30	3.600	**22562**	**5,19**
32	16	05 37 032 *	B	3,0	20	2.400	**22563**	**6,92**
40	16	05 37 040 *	B	4,7	20	2.400	**22564**	**9,02**
50	16	05 37 050 *	B	4,1	16	1.920	**22565**	**11,03**
63	16	05 37 063 *	B	3,7	10	1.200	**22566**	**13,56**
75	16	05 37 075 *	B	3,6	7	840	**22567**	**17,81**
90	16	05 37 090 *	C	6,8	10	1.200	**22568**	**20,54**
110	16	05 37 110 *	C	5,3	6	360	**22569**	**27,02**
125	16	05 37 125 *	C	5,1	5	600	**22570**	**30,62**
140	16	05 37 140 *	C	6,0	5	300	**22571**	**35,38**
160	10	05 37 160 *	C	8,4	5	300	**22572**	**39,83**
200 (DN200)	10	05 37 200 *	D	11,8	5	150	**22573**	**76,90**
225	10	05 37 225 *	D	10,5	4	120	**22574**	**81,10**

PP. 12. FLG

F01

BRIDA LOCA PP

PP BACKING FLANGE

SIZE	PN	REF.	PACK	kg	Q(B)	Q(P)	CODE	EUR
63	16	05 12 063	B	3,0	12	1.440	**02046**	**9,48**
75	16	05 12 075	C	5,4	16	960	**02047**	**14,03**
90	16	05 12 090	C	5,7	14	840	**02048**	**16,91**
110	16	05 12 110	C	3,7	7	420	**02049**	**21,46**
125 *	16	05 12 125	C	3,2	6	360	**02050**	**27,43**
140	16	05 12 140	C	3,7	6	360	**02051**	**29,63**
125 (DN125)	16	05 12 141	C	4,3	6	360	**02052**	**34,86**
160	10	05 12 160	C	4,0	5	300	**02053**	**36,84**
200 *	10	05 12 200	D	10,1	6	180	**02054**	**41,49**
225	10	05 12 225	D	10,1	6	180	**02055**	**45,70**
200 (DN200)	10	05 12 226	D	7,2	6	180	**02056**	**52,40**

EVA. 14

F01

JUNTA PLANA EVA

EVA FLAT GASKET

SIZE	PN	REF.	PACK	kg	Q(B)	Q(P)	CODE	EUR
20		05 14 020	B	1,0	200	24.000	**07700**	**0,67**
25		05 14 025	B	1,2	200	24.000	**07701**	**0,74**
32		05 14 032	B	1,3	200	24.000	**07702**	**0,78**
40		05 14 040	B	1,8	200	24.000	**07703**	**0,90**
50		05 14 050	B	1,8	160	19.200	**02061**	**1,10**
63		05 14 063	B	1,7	120	14.400	**02062**	**1,17**
75		05 14 075	B	1,8	100	12.000	**02063**	**1,55**
90		05 14 090	B	1,9	80	9.600	**02064**	**1,72**
110		05 14 110	B	2,3	60	7.200	**02065**	**2,15**
125		05 14 125	B	1,5	30	3.600	**02066**	**2,58**
140		05 14 140	C	3,5	60	3.600	**02067**	**2,89**
160		05 14 160	C	3,0	40	2.400	**02068**	**3,21**
200		05 14 200	C	2,9	30	1.800	**02069**	**4,06**
225		05 14 225	C	3,6	30	1.800	**02070**	**8,77**
250		05 14 250	C	2,1	10	600	**02071**	**13,60**
315		05 14 315	C	1,4	6	360	**02072**	**21,88**

EPDM. 14

F01

JUNTA PLANA EPDM

EPDM FLAT GASKET

SIZE	PN	REF.	PACK	kg	Q(B)	Q(P)	CODE	EUR
20		05 14 020 EPDM *	B	1,6	80	9.600	**66933**	**2,95**
25		05 14 025 EPDM *	B	1,9	80	9.600	**66934**	**3,22**
32		05 14 032 EPDM *	B	2,3	80	9.600	**66935**	**3,63**
40		05 14 040 EPDM *	B	3,1	80	9.600	**66936**	**4,97**
50		05 14 050 EPDM *	B	3,0	60	7.200	**66937**	**5,55**
63		05 14 063 EPDM *	B	2,9	50	6.000	**66938**	**6,40**
75		05 14 075 EPDM *	B	2,7	40	4.800	**66939**	**7,72**
90		05 14 090 EPDM *	B	2,4	30	3.600	**66940**	**8,87**
110		05 14 110 EPDM *	B	2,3	30	3.600	**66941**	**10,42**
125		05 14 125 EPDM *	B	2,0	20	2.400	**66942**	**12,68**
140		05 14 140 EPDM *	B	2,3	20	2.400	**66943**	**13,48**
160		05 14 160 EPDM *	B	1,5	10	1.200	**66944**	**14,69**
200		05 14 200 EPDM *	B	1,9	10	1.200	**66945**	**18,26**
225		05 14 225 EPDM *	B	1,6	10	1.200	**66946**	**18,84**
250		05 14 250 EPDM *	B	2,0	10	1.200	**66947**	**24,80**
315		05 14 315 EPDM *	B	1,3	6	720	**66948**	**30,72**
400		05 14 400 EPDM *	B	1,2	6	720	**05345**	**73,60**
500		05 14 500 EPDM *	B	1,6	6	720	**05346**	**86,20**

En accesorios de PVC de diámetro menor de 250 mm, se aplicará un recargo del +5% sobre el precio neto resultante (precio tarifa menos descuento del cliente), en las unidades excedentes del múltiplo de caja completa.

* Medidas especiales para válvulas Cepex (consultar Catálogo Técnico Cepex para medidas completas).
Special sizes for Cepex valves (ask Cepex Technical Catalogue for compelte sizes).

TORNILLO, TUERCA Y ARANDELAS

BOLTS, NUTS AND WASHERS

SIZE	PN	REF.	PACK	kg	Q(B)	Q(P)	CODE	EUR
M 12 x 60		05 91 060 *	B	4,6	48 (4)	2.880	**16061**	**3,23**
M 16 x 70		05 91 070 *	B	9,1	48 (8)	2.880	**02437**	**4,16**
M 16 x 80		05 91 080 *	B	9,7	48 (8)	2.880	**02438**	**4,30**
M 16 x 90		05 91 090 *	B	10,6	48 (8)	2.880	**02439**	**4,48**
M 16 x 100		05 91 100 *	B	11,2	48 (8)	2.880	**66775**	**5,01**
M 16 x 110		05 91 110 *	B	12,0	48 (8)	2.880	**66776**	**5,16**
M 16 x 120		05 91 120 *	B	8,7	32 (4)	1.920	**02440**	**4,91**
M 16 x 130		05 91 130 *	B	9,0	32 (8)	1.920	**02441**	**5,06**
M 16 x 140		05 91 140 *	B	9,6	32 (4)	1.920	**02442**	**5,22**
M 16 x 150		05 91 150 *	B	10,0	32 (4)	1.920	**02443**	**5,31**
M 16 x 160		05 91 160 *	B	7,9	24 (8)	1.440	**02444**	**5,49**
M 16 x 170		05 91 170 *	B	8,4	24 (4)	1.440	**02445**	**5,68**
M 16 x 200		05 91 200 *	B	6,4	16 (4)	960	**07718**	**6,07**
M 16 x 220		05 91 220 *	B	6,8	16 (4)	960	**07719**	**6,11**
M 16 x 240		05 91 240 *	B	7,0	16 (4)	960	**07720**	**6,24**
M 20 x 90		05 91 290 *	B	8,7	24 (8)	1.440	**02446**	**5,71**
M 20 x 110		05 91 310 *	B	9,7	24 (8)	1.440	**02447**	**6,29**
M 20 x 120		05 91 320 *	B	10,4	24 (8)	1.440	**66777**	**5,57**
M 20 x 130		05 91 330 *	B	9,7	24 (8)	1.440	**66778**	**7,48**
M 20 x 140		05 91 340 *	B	11,6	24 (8)	1.440	**66779**	**7,71**
M 20 x 150		05 91 350 *	B	9,7	24 (8)	1.440	**66780**	**5,92**
M 20 x 160		05 91 360 *	B	8,6	16 (8)	960	**02448**	**7,52**
M 20 x 180		05 91 380 *	B	9,3	16 (8)	960	**02449**	**7,99**
M 20 x 190		05 91 390 *	B	9,7	16 (8)	960	**02450**	**8,22**
M 20 x 200		05 91 400 *	B	10,0	16 (8)	960	**20263**	**8,50**
M 20 x 210		05 91 410 *	B	10,4	16 (8)	960	**02451**	**8,69**
M 20 x 230		05 91 430 *	B	11,2	16 (8)	960	**02452**	**9,19**
M 20 x 270		05 91 470 *	B	12,7	16 (4)	960	**07721**	**10,15**
M 20 x 310		05 91 510 *	C	14,2	16 (4)	480	**07722**	**11,12**
M 20 x 340		05 91 540 *	C	15,4	16 (4)	480	**07723**	**17,42**
M 24 x 140		05 91 640 *	C	15,4	16 (4)	480	**66781**	**8,79**
M 24 x 160		05 91 660 *	C	15,4	16 (4)	480	**66782**	**9,56**

También disponible en acero inoxidable
Also available in stainless steel

Modelo y tamaño necesario de tornillería para cada una de las aplicaciones de la brida: válvula de mariposa, enlace o válvula de clapeta.

Required bolt size depending on each application of the flange: butterfly valve, coupling or swing check valve.

	Enlace bridas (brida loca) Flange set (loose flange)		*Enlace bridas (brida fija)* Flange set (fix flange)		Válvula mariposa (brida loca) * Butterfly valve (loose flange) *		Válvula mariposa (brida fija) * Butterfly valve (fix flange) *		*Enlace bridas (brida fija)* Flange set (fix flange)	
FLANGE SIZE	**BOLT SIZE**	**UNITS**	**BOLT SIZE**	**UNITS**	**BOLT SIZE**	**UNITS**	**BOLT SIZE**	**UNITS**	**BOLT SIZE**	**UNITS**
D20, D25	M12 x 60	4	M 12 x 60	4						
D32	M12 x 60	4	M 12 x 60	4						
D40	M16 x 70	4	M 16 x 70	4						
D50	M16 x 80	4	M 16 x 70	4						
D63	M16 x 80	4	M 16 x 70	4	M 16 x 120	4	M 16 x 120	4		
D75	M16 x 90	4	M 16 x 70	4	M 16 x 140	4	M 16 x 120	4	M 16 x 120	4
D90	M16 x 90	8	M 16 x 70	8	M 16 x 150	8	M 16 x 130	8	M 16 x 120	8
D110	M16 x 100	8	M 16 x 80	8	M 16 x 160	8	M 16 x 130	8	M 16 x 120	8
D125	M16 x 110	8	M 16 x 80	8	M 16 x 170	8	M 16 x 140	8	M 16 x 130	8
D140	M16 x 120	8	M 16 x 90	8	M 16 x 170	8	M 16 x 150	8	M 16 x 130	8
D160	M20 x 130	8	M 20 x 90	8	M 20 x 200	8	M 20 x 160	8	M 20 x 160	8
D200	M20 x 140	8	M 20 x 110	8	M 20 x 210	8	M 20 x 180	8	M 20 x 180	8
D225	M20 x 140	8	M 20 x 110	8	M 20 x 230	8	M 20 x 190	8	M 20 x 180	8
D250	M20 x 140	12			M 20 x 270	12			M 20 x 210	12
D280	M20 x 150	12			M 20 x 270	12				
D315	M20 x 160	12			M 20 x 310	12			M 20 x 230	12
D400	M24 x 160	12								
D500	M24 x 140	12								

En accesorios de PVC de diámetro menor de 250 mm, se aplicará un recargo del +5% sobre el precio neto resultante (precio tarifa menos descuento del cliente), en las unidades excedentes del múltiplo de caja completa.

** Válido para Serie Industrial, Standard y Classic*
* Valid for Industrial, Standard and Classic Series

UP. 52. SF

F01

ENLACE CON BRIDAS FIJAS
encolar (EVA)

FIXED FLANGE SET
solvent socket (EVA)

SIZE	PN	REF.	PACK	kg	Q(B)	Q(P)	CODE	EUR
75	10	05 52 075	C	5,8	3	180	**02371**	**36,90**
90	10	05 52 090	C	6,0	2	120	**02372**	**49,48**
110	10	05 52 110	D	11,3	3	90	**02373**	**58,10**
125	10	05 52 125	D	12,0	3	90	**02374**	**68,00**
140	10	05 52 140	D	10,0	2	60	**02375**	**82,80**
160	6	05 52 160	D	14,5	2	60	**02376**	**117,50**
200	6	05 52 200	D	8,6	1	30	**02377**	**146,50**
225	6	05 52 225	D	9,7	1	30	**02378**	**171,30**

UP. 52. SF. RA

F01

ENLACE CON BRIDAS LOCAS
Encolar (EVA)

LOOSE FLANGE SET
slvent socket (EVA)

SIZE	PN	REF.	PACK	kg	Q(B)	Q(P)	CODE	EUR
75	16	05 52 075 RA	C	6,6	3	180	**67059**	**32,65**
90	16	05 52 090 RA	C	6,9	2	120	**67064**	**47,84**
110	16	05 52 110 RA	D	13,0	3	90	**67065**	**57,20**
125	16	05 52 125 RA	D	14,4	3	90	**67070**	**75,20**
140	16	05 52 140 RA	D	11,0	2	60	**67066**	**86,50**
160	10	05 52 160 RA	D	17,4	2	60	**67067**	**105,90**
200	10	05 52 200 RA	D	10,1	1	30	**67068**	**165,00**
225	10	05 52 225 RA	D	11,3	1	30	**67069**	**190,90**
250	10	05 52 250 RA	E	18,9	1	15	**66955**	**433,00**
315	10	05 52 315 RA	F	22,2	1	10	**66956**	**624,00**

UP. 07. SF

F01

TAPÓN
encolar

CAP
solvent socket

SIZE	PN	REF.	PACK	kg	Q(B)	Q(P)	CODE	EUR
16	16	05 07 016	B	0,9	200	24.000	**01942**	**0,46**
20	16	05 07 020	B	1,4	200	24.000	**01943**	**0,51**
25	16	05 07 025	B	2,7	200	24.000	**01944**	**0,59**
32	16	05 07 032	B	2,9	120	14.400	**01945**	**0,79**
40	16	05 07 040	B	2,8	70	8.400	**01946**	**1,24**
50	16	05 07 050	B	3,6	48	5.760	**01947**	**1,80**
63	16	05 07 063	B	2,7	24	2.880	**01948**	**2,49**
75	16	05 07 075	C	5,7	32	1.920	**01949**	**4,71**
90	16	05 07 090	C	6,2	16	960	**01950**	**7,67**
110	16	05 07 110	C	5,4	9	540	**01951**	**15,51**
125	16	05 07 125	D	10,9	15	450	**01952**	**21,74**
140	16	05 07 140	D	11,1	10	300	**01953**	**28,40**
160	10	05 07 160	D	8,6	6	180	**01954**	**32,82**
200	10	05 07 200	E	13,4	6	90	**01955**	**40,82**
225	10	05 07 225	E	11,1	4	60	**01956**	**77,70**
250	10	05 07 250	E	16,8	4	60	**15776**	**148,20**
315	10	05 07 315	F	17,8	2	20	**15777**	**230,00**

UP. 07. FT

F01

TAPÓN
roscar hembra

CAP
BSP female thread

SIZE	PN	REF.	PACK	kg	Q(B)	Q(P)	CODE	EUR
⅜"	10	05 07 616	B	2,0	200	24.000	**01957**	**1,07**
½"	10	05 07 620	B	2,7	200	24.000	**01958**	**1,13**
¾"	10	05 07 625	B	3,7	160	19.200	**01959**	**1,22**
1"	10	05 07 632	B	3,2	80	9.600	**01960**	**1,50**
1¼"	10	05 07 640	B	3,6	50	6.000	**01961**	**2,09**
1½"	10	05 07 650	B	4,3	40	4.800	**01962**	**2,73**
2"	10	05 07 663	B	4,3	22	2.640	**01963**	**3,65**
2½"	10	05 07 675	B	3,1	12	1.440	**01964**	**8,67**
3"	10	05 07 690	C	7,1	16	960	**01965**	**13,82**
4"	10	05 07 710	C	5,6	8	480	**01966**	**19,35**

UP. 19. MT

F01

TAPÓN
roscar macho

PLUG
BSP male thread

SIZE	PN	REF.	PACK	kg	Q(B)	Q(P)	CODE	EUR
¼"	10	05 19 612	B	3,2	1000	120.000	**02121**	**0,63**
⅜"	10	05 19 616	B	1,4	200	24.000	**02122**	**0,67**
½"	10	05 19 620	B	2,8	200	24.000	**02123**	**0,78**
¾"	10	05 19 625	B	3,8	200	24.000	**02124**	**0,96**
1"	10	05 19 632	B	3,3	120	14.400	**02125**	**1,34**
1¼"	10	05 19 640	B	3,7	80	9.600	**02126**	**1,80**
1½"	10	05 19 650	B	4,2	60	7.200	**02127**	**2,33**
2"	10	05 19 663	C	7,4	70	4.200	**02128**	**2,73**
2½"	10	05 19 675	C	7,1	45	2.700	**02129**	**4,84**
3"	10	05 19 690	C	7,6	33	1.980	**02130**	**7,83**
4"	10	05 19 710	C	6,4	12	720	**02131**	**15,32**

En accesorios de PVC de diámetro menor de 250 mm, se aplicará un recargo del +5% sobre el precio neto resultante (precio tarifa menos descuento del cliente), en las unidades excedentes del múltiplo de caja completa.

UP. 15. SFMT

F01

MACHÓN MIXTO
encolar M-H x roscar macho

ADAPTOR NIPPLE
solvent socket M-F x BSP male thread

SIZE	PN	REF.	PACK	kg	Q(B)	Q(P)	CODE	EUR
16 - 12 x ⅜"	10	05 15 416	B	1,6	200	24.000	**02073**	**0,67**
20 - 16 x ½"	10	05 15 420	B	2,8	200	24.000	**02074**	**0,75**
20 - 16 x ⅜"	10	05 15 421	B	2,7	200	24.000	**02075**	**0,75**
25 - 20 x ¾"	10	05 15 425	B	2,5	120	14.400	**02076**	**0,90**
25 - 20 x ½"	10	05 15 426	B	2,8	140	16.800	**02077**	**0,90**
25 - 20 x ⅜"	10	05 15 427	B	2,6	140	16.800	**02078**	**0,90**
32 - 25 x 1"	10	05 15 432	B	2,8	80	9.600	**02079**	**1,00**
32 - 25 x ¾"	10	05 15 433	B	2,5	80	9.600	**02080**	**1,00**
32 - 25 x ½"	10	05 15 434	B	2,4	80	9.600	**02081**	**1,00**
40 - 32 x 1¼"	10	05 15 440	B	2,9	50	6.000	**02082**	**1,34**
40 - 32 x 1"	10	05 15 441	B	2,7	50	6.000	**02083**	**1,34**
40 - 32 x ¾"	10	05 15 442	B	2,4	50	6.000	**02084**	**1,34**
50 - 40 x 1½"	10	05 15 450	C	5,9	68	4.080	**02085**	**1,59**
50 - 40 x 1¼"	10	05 15 451	C	5,5	68	4.080	**02086**	**1,74**
50 - 40 x 1"	10	05 15 452	C	5,4	70	4.200	**02087**	**1,74**
63 - 50 x 2"	10	05 15 463	C	6,2	46	2.760	**02088**	**2,59**
63 - 50 x 1½"	10	05 15 464	C	7,5	60	3.600	**02089**	**2,82**
63 - 50 x 1¼"	10	05 15 465	C	7,2	60	3.600	**02090**	**2,82**
75 - 63 x 2½"	10	05 15 475	C	5,1	24	1.440	**02091**	**4,50**
75 - 63 x 2"	10	05 15 476	C	5,9	30	1.800	**02092**	**4,50**
75 - 63 x 1½"	10	05 15 477	C	5,4	30	1.800	**02093**	**4,50**
90 - 75 x 3"	10	05 15 490	C	3,9	12	720	**02094**	**6,51**
90 - 75 x 2½"	10	05 15 491	C	4,6	15	900	**02095**	**6,51**
90 - 75 x 2"	10	05 15 492	C	6,6	24	1.440	**02096**	**6,51**
110 - 90 x 4"	10	05 15 510	C	4,1	6	360	**02097**	**15,06**
110 - 90 x 3"	10	05 15 511	C	5,5	9	540	**02098**	**15,06**
110 - 90 x 2½"	10	05 15 512	C	5,3	9	540	**02099**	**15,06**

UP. 17. SFMT

F01

TERMINAL ROSCA MACHO
encolar x roscar macho

ADAPTOR BUSH
solvent socket x BSP male thread

SIZE	PN	REF.	PACK	kg	Q(B)	Q(P)	CODE	EUR
20 x ½"	10	05 17 420	B	3,0	200	24.000	**02102**	**0,87**
25 x ¾"	10	05 17 425	B	2,7	120	14.400	**02103**	**0,97**
32 x 1"	10	05 17 432	B	2,6	60	7.200	**02104**	**1,14**
40 x 1¼"	10	05 17 440	C	5,1	80	4.800	**02105**	**1,50**
50 x 1½"	10	05 17 450	C	6,5	72	4.320	**02106**	**1,52**
63 x 2"	10	05 17 463	C	7,2	50	3.000	**02107**	**2,39**
75 x 2½"	10	05 17 475	C	6,5	24	1.440	**02108**	**5,22**
90 x 3"	10	05 17 490	D	12,3	28	840	**02109**	**10,54**
110 x 4"	10	05 17 510	D	6,9	10	300	**02110**	**15,91**

UP. 18. MT

F01

MACHÓN DOBLE ROSCA
roscar macho

HEXAGON NIPPLE
BSP male thread

SIZE	PN	REF.	PACK	kg	Q(B)	Q(P)	CODE	EUR
⅜"	10	05 18 616	B	1,5	200	24.000	**02111**	**0,90**
½"	10	05 18 620	B	2,8	200	24.000	**02112**	**0,96**
¾"	10	05 18 625	B	2,4	120	14.400	**02113**	**1,13**
1"	10	05 18 632	B	2,6	80	9.600	**02114**	**1,34**
1¼"	10	05 18 640	B	2,7	50	6.000	**02115**	**1,66**
1½"	10	05 18 650	B	2,6	36	4.320	**02116**	**2,17**
2"	10	05 18 663	C	5,0	46	2.760	**02117**	**2,77**
2½"	10	05 18 675	C	5,5	30	1.800	**02118**	**4,89**
3"	10	05 18 690	C	3,2	12	720	**02119**	**7,66**
4"	10	05 18 710	C	3,5	6	360	**02120**	**18,03**

En accesorios de PVC de diámetro menor de 250 mm, se aplicará un recargo del +5% sobre el precio neto resultante (precio tarifa menos descuento del cliente), en las unidades excedentes del múltiplo de caja completa.

UP. 31. SFT

F01

ADAPTADOR MIXTO
encolar M-H x roscar hembra

ADAPTOR NIPPLE
solvent socket M-F x BSP female thread

SIZE	PN	REF.	PACK	kg	Q(B)	Q(P)	CODE	EUR
20 - 16 x ¾"	10	05 31 420	B	3,2	120	14.400	**02243**	**1,25**
20 - 16 x ½"	10	05 31 421	B	3,0	140	16.800	**02244**	**1,25**
20 - 16 x ⅜"	10	05 31 422	B	3,0	160	19.200	**02245**	**1,25**
20 - 16 x ¼"	10	05 31 423	B	3,7	200	24.000	**02246**	**1,25**
25 - 20 x 1"	10	05 31 425	B	2,6	60	7.200	**02247**	**1,61**
25 - 20 x ¾"	10	05 31 426	B	2,9	100	12.000	**02248**	**1,46**
25 - 20 x ½"	10	05 31 427	B	2,8	120	14.400	**02249**	**1,46**
32 - 25 x 1¼"	10	05 31 432	B	2,2	30	3.600	**02250**	**2,11**
32 - 25 x 1"	10	05 31 433	B	2,9	60	7.200	**02251**	**1,97**
32 - 25 x ¾"	10	05 31 434	B	3,1	80	9.600	**02252**	**1,97**
32 - 25 x ½"	10	05 31 435	B	2,9	80	9.600	**24822**	**1,97**
40 - 32 x 1½"	10	05 31 440	B	2,9	30	3.600	**02253**	**2,96**
40 - 32 x 1¼"	10	05 31 441	C	4,6	50	3.000	**02254**	**2,53**
40 - 32 x 1"	10	05 31 442	C	5,3	80	4.800	**02255**	**2,53**
40 - 32 x ¾"	10	05 31 443	C	5,3	80	4.800	**71572**	**2,57**
50 - 40 x 2"	10	05 31 450	C	7,8	45	2.700	**02256**	**4,43**
50 - 40 x 1½"	10	05 31 451	C	4,5	40	2.400	**02257**	**3,58**
50 - 40 x 1¼"	10	05 31 452	C	4,3	40	2.400	**02258**	**3,58**
63 - 50 x 2½"	10	05 31 463	C	6,0	24	1.440	**02259**	**7,13**
63 - 50 x 2"	10	05 31 464	C	7,2	36	2.160	**02260**	**5,38**
63 - 50 x 1½"	10	05 31 465	C	5,7	36	2.160	**02261**	**5,38**
75 - 63 x 3"	10	05 31 475	C	5,7	16	960	**02262**	**10,36**
75 - 63 x 2½"	10	05 31 476	C	3,3	12	720	**02263**	**7,52**
75 - 63 x 2"	10	05 31 477	C	5,7	24	1.440	**02264**	**7,52**
90 - 75 x 4"	10	05 31 490	C	6,2	10	600	**02265**	**14,30**
90 - 75 x 3"	10	05 31 491	C	3,9	9	540	**02266**	**13,34**
90 - 75 x 2½"	10	05 31 492	C	3,5	9	540	**02267**	**13,34**
110 - 90 x 4"	10	05 31 511	C	4,4	6	360	**02268**	**18,20**
110 - 90 x 3"	10	05 31 512	C	3,9	6	360	**02269**	**18,20**

UP. 24. SF

F01

ESPIGA CONEXIÓN
encolar x espiga

SPIGOT CONNECTION
solvent socket x spigot

SIZE	PN	REF.	PACK	kg	Q(B)	Q(P)	CODE	EUR
16 x 16	10	05 24 016	B	3,8	500	60.000	**02200**	**0,70**
20 x 18	10	05 24 018	B	2,6	200	24.000	**02201**	**0,80**
20 x 20	10	05 24 020	B	2,6	200	24.000	**02202**	**0,85**
25 x 25	10	05 24 025	B	2,3	120	14.400	**02203**	**1,07**
32 x 30	10	05 24 032	B	2,5	80	9.600	**02204**	**1,33**
40 x 40	10	05 24 040	B	2,1	40	4.800	**02205**	**1,56**
50 x 50	10	05 24 050	B	2,7	30	3.600	**02206**	**2,21**
50 x 38	10	05 24 051	B	3,2	40	4.800	**02207**	**2,27**
63 x 60	10	05 24 063	B	2,6	18	2.160	**02208**	**2,79**

UP. 24. MT

F01

ESPIGA CONEXIÓN
roscar macho x espiga

SPIGOT CONNECTION
BSP male thread x spigot

SIZE	PN	REF.	PACK	kg	Q(B)	Q(P)	CODE	EUR
⅜" x 16	10	05 24 616	B	2,0	200	24.000	**02217**	**0,68**
½" x 18	10	05 24 618	B	3,0	200	24.000	**02218**	**0,79**
½" x 20	10	05 24 620	B	2,7	180	21.600	**02219**	**0,86**
¾" x 25	10	05 24 625	B	2,7	120	14.400	**02220**	**1,06**
¾" x 20	10	05 24 626	B	2,7	140	16.800	**15763**	**1,08**
1" x 30	10	05 24 632	B	2,3	60	7.200	**02221**	**1,34**
1" x 25	10	05 24 633	B	2,7	80	9.600	**09031**	**1,34**
1¼" x 40	10	05 24 640	B	2,0	30	3.600	**02222**	**1,59**
1½" x 50	10	05 24 650	B	2,9	30	3.600	**02223**	**2,27**
1½" x 38	10	05 24 651	B	3,0	36	4.320	**02224**	**2,21**
1½" x 40	10	05 24 652	B	3,2	36	4.320	**09032**	**2,29**
2" x 60	10	05 24 663	B	2,2	15	1.800	**02225**	**2,85**

En accesorios de PVC de diámetro menor de 250 mm, se aplicará un recargo del +5% sobre el precio neto resultante (precio tarifa menos descuento del cliente), en las unidades excedentes del múltiplo de caja completa.

UP. 32. MFT

F01

REDUCCIÓN ROSCADA
roscar macho x hembra

REDUCER
BSP male x female thread

SIZE	PN	REF.	PACK	kg	Q(B)	Q(P)	CODE	EUR
⅜" x ½"	10	05 32 616	B	4,0	200	24.000	**02270**	**1,34**
½" x ¾"	10	05 32 620	B	3,2	120	14.400	**02271**	**1,37**
½" x ⅜"	10	05 32 621	B	2,2	200	24.000	**02272**	**1,29**
¾" x 1"	10	05 32 625	B	2,9	70	8.400	**02273**	**1,71**
¾" x ½"	10	05 32 626	B	2,7	120	14.400	**02274**	**1,37**
¾" x ⅜"	10	05 32 627	B	2,7	140	16.800	**02275**	**1,43**
1" x 1¼"	10	05 32 632	B	2,9	40	4.800	**02276**	**2,00**
1" x ¾"	10	05 32 633	B	3,0	80	9.600	**02277**	**1,60**
1" x ½"	10	05 32 634	B	2,7	80	9.600	**02278**	**1,60**
1" x ⅜"	10	05 32 635	B	3,1	100	12.000	**02279**	**1,71**
1¼" x 1½"	10	05 32 640	B	3,6	40	4.800	**02280**	**2,88**
1¼" x 1"	10	05 32 641	B	2,8	50	6.000	**02281**	**1,96**
1¼" x ¾"	10	05 32 642	B	2,7	50	6.000	**02282**	**2,00**
1¼" x ½"	10	05 32 643	B	2,6	50	6.000	**02283**	**2,00**
1¼" x ¼"	10	05 32 645	B	2,6	50	6.000	**73528**	**2,00**
1½" x 2"	10	05 32 650	B	3,0	18	2.160	**02284**	**4,58**
1½" x 1¼"	10	05 32 651	C	5,1	70	4.200	**02285**	**2,24**
1½" x 1"	10	05 32 652	C	4,9	70	4.200	**02286**	**2,24**
1½" x ¾"	10	05 32 653	C	5,8	90	5.400	**02287**	**2,28**
2" x 2½"	10	05 32 663	C	7,8	36	2.160	**02288**	**7,80**
2" x 1½"	10	05 32 664	C	5,2	48	2.880	**02289**	**3,32**
2" x 1¼"	10	05 32 665	C	4,9	48	2.880	**02290**	**3,42**
2" x 1"	10	05 32 666	C	4,9	50	3.000	**02291**	**3,35**
2½" x 3"	10	05 32 675	C	5,5	16	960	**02292**	**14,70**
2½" x 2"	10	05 32 676	C	6,0	32	1.920	**02293**	**4,50**
2½" x 1½"	10	05 32 677	C	5,8	32	1.920	**02294**	**4,50**
2½" x 1¼"	10	05 32 678	C	6,3	40	2.400	**02295**	**4,50**
3" x 4"	10	05 32 690	C	7,1	12	720	**02296**	**17,92**
3" x 2½"	10	05 32 691	C	6,1	24	1.440	**02297**	**7,80**
3" x 2"	10	05 32 692	C	5,7	24	1.440	**02298**	**5,61**
3" x 1½"	10	05 32 693	C	5,2	24	1.440	**02299**	**5,61**
4" x 3"	10	05 32 711	C	4,8	9	540	**02300**	**17,90**
4" x 2½"	10	05 32 712	C	5,9	12	720	**02301**	**17,90**
4" x 2"	10	05 32 713	C	6,0	12	720	**02302**	**17,90**

UP. 33. MT

F01

REDUCCIÓN ROSCADA
roscar macho

REDUCING NIPPLE
BSP male thread

SIZE	PN	REF.	PACK	kg	Q(B)	Q(P)	CODE	EUR
½" x ⅜"	10	05 33 620	B	2,0	200	24.000	**02303**	**0,96**
¾" x ½"	10	05 33 625	B	3,1	160	19.200	**02304**	**0,99**
¾" x ⅜"	10	05 33 626	B	2,9	160	19.200	**02305**	**1,07**
1" x ¾"	10	05 33 632	B	2,9	80	9.600	**02306**	**1,27**
1" x ½"	10	05 33 633	B	2,6	90	10.800	**02307**	**1,29**
1" x ⅜"	10	05 33 634	B	2,8	90	10.800	**02308**	**1,34**
1¼" x 1"	10	05 33 640	B	2,7	50	6.000	**02309**	**1,59**
1¼" x ¾"	10	05 33 641	B	2,9	60	7.200	**02310**	**1,66**
1¼" x ½"	10	05 33 642	B	2,9	60	7.200	**02311**	**1,66**
1½" x 1¼"	10	05 33 650	B	2,6	38	4.560	**02312**	**1,93**
1½" x 1"	10	05 33 651	B	4,9	60	7.200	**02313**	**1,90**
1½" x ¾"	10	05 33 652	B	3,6	60	7.200	**02314**	**1,93**
2" x 1½"	10	05 33 663	B	2,4	24	2.880	**02315**	**2,42**
2" x 1¼"	10	05 33 664	B	3,1	33	3.960	**02316**	**2,52**
2" x 1"	10	05 33 665	B	3,1	33	3.960	**02317**	**2,52**
2½" x 2"	10	05 33 675	C	5,2	30	1.800	**02318**	**4,50**
2½" x 1½"	10	05 33 676	C	7,1	45	2.700	**02319**	**4,50**
2½" x 1¼"	10	05 33 677	C	7,0	45	2.700	**02320**	**4,50**
3" x 2½"	10	05 33 690	C	5,7	24	1.440	**02321**	**7,27**
3" x 2"	10	05 33 691	C	5,3	24	1.440	**02322**	**7,27**
3" x 1½"	10	05 33 692	C	7,6	36	2.160	**02323**	**7,27**
4" x 3"	10	05 33 710	C	6,1	12	720	**02324**	**16,73**
4" x 2½"	10	05 33 711	C	5,9	12	720	**02325**	**16,73**
4" x 2"	10	05 33 712	C	5,7	12	720	**02326**	**16,73**

En accesorios de PVC de diámetro menor de 250 mm, se aplicará un recargo del +5% sobre el precio neto resultante (precio tarifa menos descuento del cliente), en las unidades excedentes del múltiplo de caja completa.

UP. 34. MFT

F01

REDUCCIÓN ROSCADA CORTA
roscar macho x hembra

SHORT REDUCING NIPPLE
BSP male x female thread

SIZE	PN	REF.	PACK	kg	Q(B)	Q(P)	CODE	EUR
½" x ¼"	10	05 34 621	B	2,6	200	24.000	**23087**	**1,05**
¾" x ½"	10	05 34 625	B	2,9	200	24.000	**20147**	**1,20**
¾" x ¼"	10	05 34 627	B	4,0	200	24.000	**23088**	**1,22**
¾" x ⅛"	10	05 34 628	B	4,1	200 (20)	24.000	**28081**	**1,22**
1" x ¾"	10	05 34 632	B	2,4	120	14.400	**20148**	**1,46**
1" x ¼"	10	05 34 635	B	3,4	120	14.400	**23089**	**1,49**
1¼" x 1"	10	05 34 640	B	2,7	80	9.600	**20149**	**1,81**
1½" x 1¼"	10	05 34 650	B	2,1	50	6.000	**20150**	**2,07**
2" x 1½"	10	05 34 663	B	2,6	36	4.320	**20151**	**3,15**
2½" x 2"	10	05 34 675	B	2,8	22	2.640	**20152**	**4,24**
3" x 2½"	10	05 34 690	B	2,6	18	2.160	**20153**	**7,22**
4" x 3"	10	05 34 710	B	2,7	6	720	**20154**	**17,20**

UP. 50. SF

F01

ENLACE 3 PIEZAS
encolar

UNION
solvent socket

SIZE	PN	REF.	PACK	kg	Q(B)	Q(P)	CODE	EUR
16	16	05 50 016	B	2,6	100	12.000	**20157**	**2,14**
20	16	05 50 020	B	3,3	80	9.600	**02327**	**2,11**
25	16	05 50 025	B	2,9	40	4.800	**02328**	**2,44**
32	16	05 50 032	B	3,0	30	3.600	**02329**	**3,43**
40	16	05 50 040	C	6,8	40	2.400	**02330**	**4,15**
50	16	05 50 050	C	5,8	30	1.800	**02331**	**4,39**
63	16	05 50 063	C	4,4	12	720	**02332**	**6,64**
75	10	05 50 075	D	9,3	16	480	**02333**	**21,46**
90	10	05 50 090	D	10,1	12	360	**02334**	**28,40**
110	10	05 50 110	D	8,2	5	150	**02335**	**41,53**

UP. 50. SFT

F01

ENLACE 3 PIEZAS MIXTO
encolar x roscar hembra

UNION
solvent socket x BSP female thread

SIZE	PN	REF.	PACK	kg	Q(B)	Q(P)	CODE	EUR
16 x ⅜"	10	05 50 416	B	2,7	100	12.000	**20158**	**2,43**
20 x ½"	10	05 50 420	B	3,3	80	9.600	**02336**	**2,47**
25 x ¾"	10	05 50 425	B	2,9	40	4.800	**02337**	**2,91**
32 x 1"	10	05 50 432	B	3,4	30	3.600	**02338**	**3,89**
40 x 1¼"	10	05 50 440	C	6,9	40	2.400	**02339**	**4,87**
50 x 1½"	10	05 50 450	C	6,2	30	1.800	**02340**	**5,85**
63 x 2"	10	05 50 463	C	4,7	12	720	**02341**	**8,51**
75 x 2½"	10	05 50 475	D	9,4	16	480	**02342**	**23,85**
90 x 3"	10	05 50 490	D	10,3	12	360	**02343**	**30,39**
110 x 4"	10	05 50 510	D	8,5	5	150	**02344**	**48,31**

UP. 50. FT

F01

ENLACE 3 PIEZAS
roscar hembra

UNION
BSP female thread

SIZE	PN	REF.	PACK	kg	Q(B)	Q(P)	CODE	EUR
½"	10	05 50 620	B	3,3	80	9.600	**02345**	**2,96**
¾"	10	05 50 625	B	2,9	40	4.800	**02346**	**3,52**
1"	10	05 50 632	B	3,1	30	3.600	**02347**	**4,67**
1¼"	10	05 50 640	C	6,7	40	2.400	**02348**	**5,86**
1½"	10	05 50 650	C	6,6	30	1.800	**02349**	**6,90**
2"	10	05 50 663	C	5,1	12	720	**02350**	**9,82**
2½"	10	05 50 675	C	4,9	8	480	**07713**	**26,10**
3"	10	05 50 690	C	4,7	5	300	**07714**	**35,38**
4"	10	05 50 710	C	3,6	2	120	**07715**	**54,60**

UP. 51. SMF

F01

ENLACE 3 PIEZAS
encolar hembra y macho

UNION
solvent socket

SIZE	PN	REF.	PACK	kg	Q(B)	Q(P)	CODE	EUR
50	16	05 51 050	C	5,0	20	1.200	**02351**	**5,61**
63	16	05 51 063	C	5,5	12	720	**02352**	**8,94**

En accesorios de PVC de diámetro menor de 250 mm, se aplicará un recargo del +5% sobre el precio neto resultante (precio tarifa menos descuento del cliente), en las unidades excedentes del múltiplo de caja completa.

UP. 51. SMT

F01

ENLACE 3 PIEZAS MIXTO
encolar x roscar macho

UNION
solvent socket x BSP male thread

SIZE	PN	REF.	PACK	kg	Q(B)	Q(P)	CODE	EUR
16 x ⅜"	10	05 51 416	B	3,0	100	12.000	**20160**	**2,89**
20 x ½"	10	05 51 420	B	3,6	80	9.600	**02353**	**2,89**
25 x ¾"	10	05 51 425	B	3,0	40	4.800	**02354**	**3,21**
32 x 1"	10	05 51 432	B	3,5	30	3.600	**02355**	**3,89**
40 x 1¼"	10	05 51 440	C	6,7	36	2.160	**02356**	**4,77**
50 x 1½"	10	05 51 450	C	6,7	30	1.800	**02357**	**4,56**
63 x 2"	10	05 51 463	C	5,2	12	720	**02358**	**7,37**
75 x 2½"	10	05 51 475	D	8,2	16	480	**02359**	**23,16**
90 x 3"	10	05 51 490	D	10,0	10	300	**02360**	**30,39**
110 x 4"	10	05 51 510	D	6,7	4	120	**02361**	**48,31**

UP. 51. MFT

F01

ENLACE 3 PIEZAS
roscar hembra x macho

UNION
BSP female x male thread

SIZE	PN	REF.	PACK	kg	Q(B)	Q(P)	CODE	EUR
½" x ½"	10	05 51 620	B	3,7	80	9.600	**02362**	**3,21**
¾" x ¾"	10	05 51 625	B	3,0	40	4.800	**02363**	**3,75**
1" x 1"	10	05 51 632	B	3,5	30	3.600	**02364**	**4,47**
1¼" x 1¼"	10	05 51 640	C	6,8	36	2.160	**02365**	**5,55**
1½" x 1½"	10	05 51 650	C	4,9	20	1.200	**02366**	**6,42**
2" x 2"	10	05 51 663	C	5,5	12	720	**02367**	**10,27**
2½" x 2½"	10	05 51 675	C	4,1	6	360	**02368**	**26,74**
3" x 3"	10	05 51 690	C	4,9	5	300	**02369**	**35,34**

UP. 51. SMT2

F01

ENLACE 3 PIEZAS MIXTO
encolar hembra x roscar macho

UNION
solvent socket x BSP male thread

SIZE	PN	REF.	PACK	kg	Q(B)	Q(P)	CODE	EUR
50 x 1½"	10	05 51 250	C	7,3	30	1.800	**07716**	**6,65**
50 x 2"	10	05 51 251	C	5,2	12	720	**26638**	**9,31**
63 x 2"	10	05 51 263	C	5,2	12	720	**07717**	**10,22**

Conjunto con junta exterior
Product with external o-ring

UP. 51. SFMT

F01

ENLACE 3 PIEZAS MIXTO
encolar hembra x roscar macho

UNION
solvent socket x BSP male thread

SIZE	PN	REF.	PACK	kg	Q(B)	Q(P)	CODE	EUR
50 x 2"	10	05 51 451	C	5,1	20	1.200	**09033**	**6,50**

UP. 57. SFMT

F01

MANGUITO ORIENTABLE
encolar hembra x roscar macho

SELF-ALIGN UNION
solvent socket x BSP male thread

SIZE	PN	REF.	PACK	kg	Q(B)	Q(P)	CODE	EUR
50 x 1½"	10	05 57 550	B	3,1	6	720	**18874**	**12,79**

UP. 55. SPI

F01

CONJUNTO ESPIGA Y TUERCA
espiga x roscar hembra

SPIGOT AND NUT UNION
spigot x female thread

SIZE	PN	REF.	PACK	kg	Q(B)	Q(P)	CODE	EUR
16 x ¾"		05 55 016	B	2,4	100	12.000	**02399**	**2,30**
18 x ¾"		05 55 018	B	2,6	100	12.000	**02400**	**2,43**
20 x ¾"		05 55 020	B	2,2	80	9.600	**02401**	**2,53**
25 x 1"		05 55 025	B	2,1	60	7.200	**02402**	**2,61**
20 x 1"		05 55 026	B	2,0	60	7.200	**15764**	**2,64**
30 x 1¼"		05 55 032	B	2,4	40	4.800	**02403**	**2,98**
40 x 1½"		05 55 040	B	2,6	30	3.600	**02404**	**3,86**
50 x 2"		05 55 050	B	2,9	20	2.400	**02405**	**4,65**
38 x 2"		05 55 051	B	2,2	20	2.400	**02406**	**4,58**
60 x 2½"		05 55 063	B	2,4	12	1.440	**02407**	**6,01**

UP. 56. SF

F01

CONJUNTO RACCORD CONEXIÓN
encolar x rosca hembra

FITTING CONNECTION
solvent socket x female thread

SIZE	PN	REF.	PACK	kg	Q(B)	Q(P)	CODE	EUR
40 x 2"	16	05 56 440	B	2,9	20 (10)	2.400	**05350**	**4,52**
50 x 1½"	16	05 56 451	B	2,7	24 (1)	2.880	**75937**	**7,88**
50 x 2"	16	05 56 450	B	2,1	15	1.800	**75938**	**7,92**

En accesorios de PVC de diámetro menor de 250 mm, se aplicará un recargo del +5% sobre el precio neto resultante (precio tarifa menos descuento del cliente), en las unidades excedentes del múltiplo de caja completa.

COLECTORES PARA ELECTROVÁLVULAS - MANIFOLDS FOR ELECTRIC VALVES

UP. 01. MFD. FF

I02

CODO 90° H/H
Para colectores

90° ELBOW F/F
For manifold systems

SIZE	PN	REF.	PACK	kg	Q(B)	Q(P)	CODE	EUR
1"	10	72 01 632	B	2,7	40 (10)	4.800	**41850**	**6,28**

UP. 01. MFD. FM

I02

CODO 90° H/M
Para colectores

90° ELBOW F/M
For manifold systems

SIZE	PN	REF.	PACK	kg	Q(B)	Q(P)	CODE	EUR
1"	10	72 01 432	B	2,6	50 (10)	6.000	**41851**	**5,01**

UP. 03. MFD. FFM

I02

TÉ 90° H/H/M
Para colectores

90° TEE F/F/M
For manifold systems

SIZE	PN	REF.	PACK	kg	Q(B)	Q(P)	CODE	EUR
1"	10	72 03 432	B	2,5	30 (10)	3.600	**41852**	**6,62**

UP. 28. MFD. FFFM

I02

CRUZ H/H/H/M
Para colectores

CROSS F/F/F/M
For manifold systems

SIZE	PN	REF.	PACK	kg	Q(B)	Q(P)	CODE	EUR
1"	10	72 28 432	B	2,3	20 (10)	2.400	**41853**	**11,08**

UP. 05. MFD. FF

I02

MANGUITO H/H
Para colectores

SOCKET F/F
For manifold systems

SIZE	PN	REF.	PACK	kg	Q(B)	Q(P)	CODE	EUR
1"	10	72 05 632	B	3,0	50 (10)	6.000	**41854**	**5,53**

UP. 05. MFD. FM

I02

MANGUITO H/M
Para colectores

SOCKET F/M
For manifold systems

SIZE	PN	REF.	PACK	kg	Q(B)	Q(P)	CODE	EUR
1"	10	72 05 432	B	2,7	60 (10)	7.200	**41855**	**4,35**

UP. 18. MFD. MT

I02

MACHÓN DOBLE ROSCA
Para colectores

NIPPLE
For manifold systems

SIZE	PN	REF.	PACK	kg	Q(B)	Q(P)	CODE	EUR
1"	10	72 18 032	B	3,2	80 (10)	9.600	**41856**	**1,82**

UP. 33. MFD. MTR

I02

MACHÓN REDUCIDO
Para colectores

REDUCING NIPPLE
For manifold systems

SIZE	PN	REF.	PACK	kg	Q(B)	Q(P)	CODE	EUR
1" x ¾"	10	72 33 032	B	3,1	90 (10)	10.800	**41857**	**1,82**

UP. 26. MFD. 2OUT

I02

COLECTOR PVC-U 2 SALIDAS
Para colectores

2-OUTLET MANIFOLD
For manifold systems

SIZE	PN	REF.	PACK	kg	Q(B)	Q(P)	CODE	EUR
1"	10	72 26 232	B	2,4	16 (2)	1.920	**41858**	**12,18**

COLECTORES PARA ELECTROVÁLVULAS - MANIFOLDS FOR ELECTRIC VALVES

UP. 26. MFD. 3OUT

I02

COLECTOR PVC-U 3 SALIDAS
Para colectores

3-OUTLET MANIFOLD
For manifold systems

SIZE	PN	REF.	PACK	kg	Q(B)	Q(P)	CODE	EUR
1"	10	72 26 332	B	2,2	10 (2)	1.200	**41859**	**19,66**

UP. 26. MFD. 4OUT

I02

COLECTOR PVC-U 4 SALIDAS
Para colectores

4-OUTLET MANIFOLD
For manifold systems

SIZE	PN	REF.	PACK	kg	Q(B)	Q(P)	CODE	EUR
1"	10	72 26 432	C	4,4	16 (4)	960	**41860**	**25,94**

UP. 07. MFD. FT

I02

TAPÓN ROSCA HEMBRA
Para colectores

CAP
For manifold systems

SIZE	PN	REF.	PACK	kg	Q(B)	Q(P)	CODE	EUR
1"	10	72 07 032	B	2,1	100 (10)	12.000	**41861**	**1,74**

UP. 49. MFD

F04

ANILLO DE RETENCIÓN
Para colectores

CLOSING RING
For manifold systems

SIZE	PN	REF.	PACK	kg	Q(B)	Q(P)	CODE	EUR
1"	10	72 49 032	B	0,9	500 (10)	60.000	**41873**	**0,15**

BRIDA RANURADA - GROOVED COUPLING

UP. 58. SFVT

F01

ENLACE BRIDA RANURADA
encolar M-H x ranurada

GROOVED COUPLING SOCKET
solvent socket M-F x grooved

SIZE	PN	REF.	PACK	kg	Q(B)	Q(P)	CODE	EUR
75 - 63 x 2"	16	05 58 463	B	2,8	16	1.920	**20162**	**6,93**
110 - 90 x 3"	16	05 58 490	C	4,4	8	480	**20163**	**18,12**
125 - 110 x 4"	16	05 58 510	D	9,1	12	360	**20164**	**24,15**
180 - 160 x 6"	10	05 58 560	D	6,8	4	120	**21444**	**34,16**

UP. 58. VT

F01

BRIDA RANURADA

GROOVED COUPLING

SIZE	PN	REF.	PACK	kg	Q(B)	Q(P)	CODE	EUR
2"		05 58 063 *	B	9,8	12	720	**20165**	**32,26**
3"		05 58 090 *	B	9,9	8	480	**20166**	**37,19**
4"		05 58 110 *	B	7,3	4	240	**20167**	**55,50**
6"		05 58 160 *	C	12,9	4	120	**21445**	**98,60**

VISORES DE LÍQUIDOS - SIGHT GLASSES

UP. 54. SF

F01

VISOR DE LÍQUIDOS
encolar

SIGHT GLASS
solvent socket

SIZE	PN	REF.	PACK	kg	Q(B)	Q(P)	CODE	EUR
50	6	05 54 050	C	5,1	12	720	**02387**	**18,90**
63	6	05 54 063	C	7,5	12	720	**02388**	**23,25**
75	10	05 54 075	C	7,7	3	180	**02389**	**61,20**
90	10	05 54 090	D	12,6	4	120	**02390**	**73,70**
110	10	05 54 110	D	8,6	2	60	**02391**	**91,60**
125	10	05 54 125	D	9,6	2	60	**02392**	**107,80**
140	10	05 54 140	D	6,1	1	30	**02393**	**133,70**
160	10	05 54 160	D	8,5	1	30	**02394**	**194,30**
200	10	05 54 200	E	11,3	1	15	**02395**	**225,00**
225	10	05 54 225	F	13,3	1	10	**02396**	**279,00**

UP. 54. FT

F01

VISOR DE LÍQUIDOS
roscar hembra

SIGHT GLASS
BSP female thread

SIZE	PN	REF.	PACK	kg	Q(B)	Q(P)	CODE	EUR
1½"	6	05 54 650	C	5,1	12	720	**02397**	**20,45**
2"	6	05 54 663	C	8,1	12	720	**02398**	**25,19**

MANGUITO JUNTA ELÁSTICA PVC-U - PVC-U RUBBER RING JOINT SOCKET

UP. 05. RJ

F01

MANGUITO UNIÓN
con junta elástica

SOCKET
rubber ring joint

SIZE	PN	REF.	PACK	kg	Q(B)	Q(P)	CODE	EUR
63	10	70 05 063 *	C	2,7	6	360	**22917**	**37,67**
75	10	70 05 075 *	D	5,5	9	270	**22918**	**39,76**
90	10	70 05 090 *	D	5,2	6	180	**22919**	**46,93**
110	10	70 05 110 *	E	10,5	8	120	**22920**	**49,67**
125	10	70 05 125 *	E	11,8	7	105	**22921**	**68,50**
140	10	70 05 140 *	E	10,7	5	75	**22922**	**88,50**
160	10	70 05 160 *	E	8,3	3	45	**22923**	**92,10**
200	10	70 05 200 *	F	11,5	2	20	**22924**	**147,00**
225	10	70 05 225 *	G	15,7	2	20	**22925**	**204,00**
250	10	70 05 250 *	G	17,1	2	20	**22926**	**293,00**
315	10	70 05 315 *	1,452	134,2	6	6	**22927**	**672,00**

CAUDALÍMETROS - FLOWMETERS

UP. 92. SF. M

I03

CAUDALÍMETRO metacrilato
encolar

FLOWMETER methacrylate
solvent socket

SIZE	PN	REF.	PACK	kg	Q(B)	Q(P)	CODE	EUR
20 (10-100 l/h)	15	05 92 020A	B	1,0	4 (1)	480	**20205**	**204,10**
20 (16-160 l/h)	15	05 92 020B	B	1,0	4 (1)	480	**20206**	**204,10**
20 (25-250 l/h)	15	05 92 020C	B	1,0	4 (1)	480	**20207**	**204,10**
25 (40-400 l/h)	15	05 92 025A	B	1,4	4 (1)	480	**20208**	**219,00**
25 (60-630 l/h)	15	05 92 025B	B	1,4	4 (1)	480	**20209**	**219,00**
25 (100-1000 l/h)	15	05 92 025C	B	1,4	4 (1)	480	**20210**	**219,00**

UP. 92. FT. M

I03

CAUDALÍMETRO metacrilato
roscar hembra

FLOWMETER methacrylate
BSP female thread

SIZE	PN	REF.	PACK	kg	Q(B)	Q(P)	CODE	EUR
½" (10-100 l/h)	15	05 92 620A	B	1,0	4 (1)	480	**20211**	**211,00**
½" (16-160 l/h)	15	05 92 620B	B	1,0	4 (1)	480	**20212**	**211,00**
½" (25-250 l/h)	15	05 92 620C	B	1,0	4 (1)	480	**20213**	**211,00**
¾" (40-400 l/h)	15	05 92 625A	B	1,4	4 (1)	480	**20214**	**220,00**
¾" (60-630 l/h)	15	05 92 625B	B	1,4	4 (1)	480	**20215**	**220,00**
¾" (100-1000 l/h)	15	05 92 625C	B	1,4	4 (1)	480	**20216**	**220,00**

En accesorios de PVC de diámetro menor de 250 mm, se aplicará un recargo del +5% sobre el precio neto resultante (precio tarifa menos descuento del cliente), en las unidades excedentes del múltiplo de caja completa.

ADHESIVOS PVC-U - PVC-U SOLVENT CEMENT

UP. 90. SC

F01

ADHESIVO PVC-U

PVC-U SOLVENT CEMENT

SIZE	PN	REF.	PACK	kg	Q(B)	Q(P)	CODE	EUR
125 cc		05 90 012	0,02	5,6	30	1.260	**02429**	**6,81**
250 cc w/b		05 90 026	0,02	9,3	28	1.176	**02430**	**12,25**
500 cc		05 90 050	0,02	8,0	15	630	**02427**	**18,13**
500 cc w/b		05 90 051	0,02	8,1	15	630	**09043**	**21,18**
1.000 cc		05 90 100	0,02	13,0	12	504	**02426**	**30,51**
1.000 cc w/b		05 90 101	0,02	12,8	12	504	**09044**	**36,06**

UP. 90. SC. TV

F01

ADHESIVO PVC-U
c/tapa válvula

PVC-U SOLVENT CEMENT
w/cover valve

SIZE	PN	REF.	PACK	kg	Q(B)	Q(P)	CODE	EUR
1.000 cc		05 90 100 TV	0,02	13,0	12	504	**60251**	**27,22**

UP. 90. SCB

F01

ADHESIVO BONDTITE PVC-U

BONDTITE PVC-U SOLVENT CEMENT

SIZE	PN	REF.	PACK	kg	Q(B)	Q(P)	CODE	EUR
250 cc w/b		05 90 026B	0,02	10	36	1728	**68595**	**12,00**
500 cc w/b		05 90 051B	0,02	13,5	24	720	**68596**	**17,37**
1.000 cc w/b		05 90 101B	0,02	13,3	12	576	**68597**	**26,65**

UP. 90. TSC

F01

ADHESIVO PVC-U TANGIT®

TANGIT® PVC-U SOLVENT CEMENT

SIZE	PN	REF.	PACK	kg	Q(B)	Q(P)	CODE	EUR
500 cc w/p		05 90 350 *	0,01	7,4	12	864	**02434**	**61,20**
1.000 cc		05 90 400 *	0,02	13,8	12	864	**02433**	**104,60**

F01

ADHESIVO PVC-BLUE - ASTRALPOOL
Extra rápido (rígida y flexible)

PVC-BLUE SOLVENT CEMENT
Extra fast (rigid and flexible)

SIZE	PN	REF.	PACK	kg	Q(B)	Q(P)	CODE	EUR
250 cc w/b							**68518**	**9,54**
500 cc w/b							**68520**	**16,32**
1000 cc w/b							**68592**	**27,10**
1000 cc TP							**68594**	**26,06**

ADHESIVOS PVC-C - CPVC SOLVENT CEMENT

CP. 90. SCH

F01

ADHESIVO PVC-C HT-120
con pincel

HT-120 CPVC SOLVENT CEMENT
with brush

SIZE	PN	REF.	PACK	kg	Q(B)	Q(P)	CODE	EUR
500 cc w/b		36 90 051 *	0,01	7,3	12	924	**52708**	**55,80**

DISOLVENTE - CLEANER

UP. 90. CL

F01

DISOLVENTE
PVC-U / PVC-C

CLEANER
PVC-U / CPVC

SIZE	PN	REF.	PACK	kg	Q(B)	Q(P)	CODE	EUR
125 cc		05 90 125	0,01	5,0	28	2.100	**54740**	**9,75**
500 cc		05 90 250	0,02	8,1	15	630	**02432**	**14,03**
1.000 cc		05 90 300	0,02	11,0	12	504	**02431**	**22,15**

F01

LIMPIADOR PVC-U ASTRALPOOL

PVC-U CLEANER ASTRALPOOL

SIZE	PN	REF.	PACK	kg	Q(B)	Q(P)	CODE	EUR
500ml							**57685**	**9,93**
1000ml							**57687**	**16,12**

ADHESIVO ABS - ABS SOLVENT CEMENT

ABS. 90. SCW

F01

ADHESIVO ABS B-21 BLANCO
con pincel

B-21 ABS WHITE SOLVENT CEMENT
with brush

SIZE	PN	REF.	PACK	kg	Q(B)	Q(P)	CODE	EUR
500 cc w/b		37 90 051 BL *	0,02	6,3	12	720	**52709**	**42,90**

CINTA PTFE - PTFE TAPE

UP. 90. TF

F01

CINTA DE PTFE

PTFE THREAD-WRAP TAPE

SIZE	PN	REF.	PACK	kg	Q(B)	Q(P)	CODE	EUR
12mm/12m/0,075		05 90 500 *	B	1,9	140	16.800	**02435**	**0,82**
19mm/50m/0,15		05 90 550 *	B	3,2	36	4.320	**02436**	**8,75**

F01

TANGIT® UNILOCK
sellador universal roscas

TANGIT® UNILOCK
universal thread sealing

SIZE	PN	REF.	PACK	kg	Q(B)	Q(P)	CODE	EUR
180M							**67564**	**43,04**

F01

GRASA NEUTRA TUBERÍA
1 KG

PIPE NEUTRAL GREASE
1 KG

SIZE	PN	REF.	PACK	kg	Q(B)	Q(P)	CODE	EUR
1 KG							**3690100**	**13,70**

TUBERÍA SEMIRRÍGIDA EN PVC-U - PVC-U FLEXIBLE HOSES

Cepex presenta la gama de tubería flexible en PVC de alta calidad: flexibilidad + ligereza + robustez.

Descripción:

Tubo semirrígido en PVC-U con refuerzo interno en espiral y superfície externa e interna lisas.

Características y calidad:

- Espiral rígida reforzada: indeformable y a prueba de golpes.
- Flexible y ligera.
- Unión hermética y tests de resistencia hasta 30 bares de presión.
- Gran resistencia a aguas residuales y a una gran variedad de productos químicos.
- Dimensiones y características confrome a la norma EN ISO 3994.
- Marcado con características identificativas en cada metro del tubo.

Resistencia a la temperatura:

Soporta temperaturas entre -10°C y +60°C, y vacío hasta 7mca.

Aplicaciones:

- descarga,
- conducción sanitaria,
- circuito de filtración de piscina,
- hidromasage/spa,
- tratamiento de aguas residuales y en general a todos aplicaciones de conducción de líquidos que necesitan una alta resistencia a la abrasión.

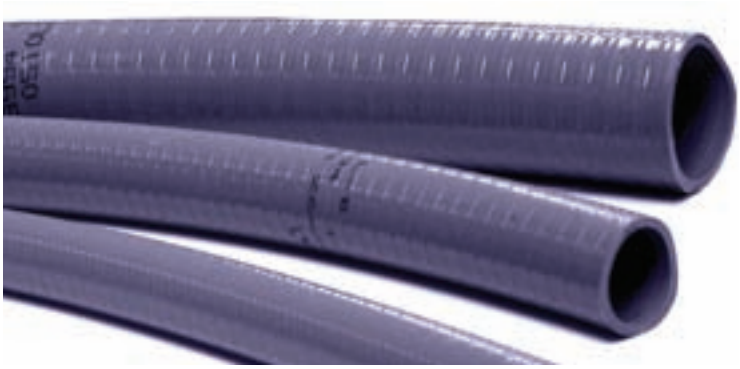

Uniones:

Se recomiendan uniones con el uso de:

Accesorios PVC Cepex **Adhesivo Bondtite**

También se permite el uso de racores de compresión Cepex Performance Series PP; estas uniones permiten un montaje/desmontaje rápido.

Accesorios a compresión PP Cepex Serie Performance

TUBERÍA SEMIRRÍGIDA PVC-U - PVC-U FLEXIBLE PIPE

UP. 01. FLEX

A04

TUBO PVC FLEXIBLE
Cepexflex

PVC FLEXIBLE HOSE
Cepexflex

SIZE	PN	REF.	PACK	kg	Q(B)	Q(P)	CODE	EUR
20 - 16	7	55 01 020 *	-	-	50	1000	**28570**	**2,01**
20 - 16	7	55 01 021 *	-	-	25	1000	**30754**	**2,12**
25 - 20	7	55 01 025 *	-	-	50	1000	**28571**	**3,14**
25 - 20	7	55 01 026 *	-	-	25	500	**30755**	**3,14**
32 - 27	7	55 01 032 *	-	-	50	500	**28572**	**3,41**
32 - 27	7	55 01 033 *	-	-	25	500	**30756**	**3,46**
40 - 35	5	55 01 040 *	-	-	50	450	**28573**	**4,20**
40 - 35	5	55 01 041 *	-	-	25	450	**30757**	**4,22**
50 - 43	5	55 01 050 *	-	-	50	450	**28574**	**6,02**
50 - 43	5	55 01 051 *	-	-	25	225	**30758**	**6,00**
63 - 55	5	55 01 063 *	-	-	25	225	**28575**	**9,59**
75 - 65	4	55 01 075 *	-	-	25	200	**34588**	**18,47**

A04

TUBO PVC FLEXIBLE
Hdrotubo PLUS

PVC FLEXIBLE HOSE
Hdrotubo PLUS

SIZE	PN	REF.	PACK	kg	Q(B)	Q(P)	CODE	EUR
50	6		-	-	50m	-	**58614**	**8,43**
63	6		-	-	25m	-	**58618**	**11,70**

Color blanco.
La superficie interna está recubierta de material PROTECT que le otorga mayor resistencia a la abrasión producida por la arena y los sedimentos presentes en el circuito. La exclusiva sección ovalada del tubo semirrígido otorga mayor resistencia física.

FITT B-ACTIVE FLEX TUBERÍA SEMIRRÍGIDA - SEMIRIGID PIPE FITT B-ACTIVE FLEX

FITT B-Active Flex es el tubo para piscina que ofrece una "doble" seguridad con garantía y cobertura de seguro decenal, gracias a sus tecnologías amparadas por patente y a su trazabilidad que se mantiene indeleble con el tiempo. Diseño y fabricación totalmente Made in Italy.

- Se han realizado pruebas de prestaciones (mecánicas y químicas) tanto internamente como con la colaboración de la Universidad de Padua - Laboratorio DTG. Test Certificado por TÜV (acta de test n. MEC16173.00).
- Conforme a la Directiva Europea Re.(EU) 10/2011 para los simulantes A-B-C.
- Temperatura de uso -10°C/+60°C.
- Fórmula con contenido de ftalatos ≤ 0,1 %

Tolerancias conformes a la norma UNI EN ISO 1307: 2008. Los productos termoplásticos están sujetos a deformación, a causa de la temperatura ambiente exterior, y a retracción; la tolerancia de la longitud es ± 5%.

UP. 01. FITT

A04

TUBO PVC FLEXIBLE
FITT b-active

PVC FLEXIBLE HOSE
FITT b-active

SIZE	PN	REF.	PACK	kg	Q(B)	Q(P)	CODE	EUR
50	6		-	19	25	12	**69860**	**10,51**
50	6		-	37,5	50	8	**69861**	**10,51**
63	4		-	24,5	25	6	**69862**	**13,71**

FITT B-ACTIVE FLEX TUBERÍA RÍGIDA PVC-A - PVC-A RIGID PIPE FITT B-ACTIVE FLEX

FITT B-Active Rigid es el tubo rígido de PVC-A realizado con tecnología Shock Wave caracterizado por una estructura de 3 capas que garantiza la resistencia del mismo ante los impactos, y cumple los métodos de prueba previstos por la norma EN ISO 1452. Resistente a los golpes debidos a desplazamientos inesperados y adaptable a los movimientos del terreno, FITT B-Active Rigid asegura la piscina desde la fase de construcción y durante toda su utilización.

F00

TUBERÍA RÍGIDA PVC-A
B-ACTIVE

PVC-A RIGID PIPE
B-ACTIVE

SIZE	PN	REF.	PACK	kg	Q(B)	Q(P)	CODE	EUR
50	16		-	1,33	2 m	252	**73448**	**8,67**
50	16		-	2,65	4 m	126	**73449**	**8,70**

PVC-U PRESIÓN NORMA UNE-EN 1452 UNIÓN POR ENCOLADO CERTIFICADO MARCA N AENOR

F00

	PN 6 (0,6 Mpa)					PN 10 (1,0 Mpa)					PN 16 (1,6 Mpa)					PN 20 (2,0 Mpa)				
Diam	Código	Dto.	Tubo (m.)	Esp. mm.	€/m	Código	Dto.	Tubo (m.)	Esp. mm.	€/m	Código	Dto.	Tubo (m.)	Esp. mm.	€/m	Código	Dto.	Tubo (m.)	Esp. mm.	€/m
20	-	-	-	-	-	-	-	-	-	-	-	-	-	-	-	24128	F00	5	1,9	1,62
25	-	-	-	-	-	-	-	-	-	-	02723	F00	5	1,9	2,13	-	-	-	-	-
32	-	-	-	-	-	-	-	-	-	-	02724	F00	5	2,4	3,39	-	-	-	-	-
40	-	-	-	-	-	02708	F00	5	1,9	3,28	02725	F00	5	3,0	5,76	-	-	-	-	-
50	02691	F00	5	1,8	3,72	02709	F00	5	2,4	5,38	02726	F00	5	3,7	7,98	-	-	-	-	-
63	02692	F00	6	2,0	5,38	02710	F00	5	3,0	7,96	02727	F00	6	4,7	11,80	-	-	-	-	-
75	02693	F00	6	2,3	7,45	02711	F00	6	3,6	11,31	02728	F00	6	5,6	16,69	-	-	-	-	-
90	02694	F00	6	2,8	10,47	02712	F00	6	4,3	16,65	02729	F00	6	6,7	23,87	-	-	-	-	-
110	02695	F00	6	2,7	12,83	02713	F00	6	4,2	20,07	02730	F00	6	6,6	29,25	-	-	-	-	-
125	02696	F00	6	3,1	16,34	02714	F00	6	4,8	26,39	02731	F00	6	7,4	38,59	-	-	-	-	-
140	02697	F00	6	3,5	21,00	02715	F00	6	5,4	32,94	02732	F00	6	8,3	48,48	-	-	-	-	-
160	02698	F00	6	4,0	26,47	02716	F00	6	6,2	43,62	02733	F00	6	9,5	61,00	-	-	-	-	-
180	02699	F00	6	4,4	32,59	02717	F00	6	6,9	50,80	-	-	-	-	-	-	-	-	-	-
200	02700	F00	6	4,9	41,58	02718	F00	6	7,7	63,40	02734	F00	6	11,9	105,80	-	-	-	-	-
-	-	-	-	-	-	-	-	-	-	-	-	-	-	-	-	-	-	-	-	-
250	02702	F00	6	6,2	63,40	02719	F00	6	9,6	104,70	02735	F00	6	14,8	147,80	-	-	-	-	-
315	02703	F00	6	7,7	99,90	02720	F00	6	12,1	257,00	02736	F00	6	18,7	298,00	-	-	-	-	-

PVC-U PRESIÓN (BARRAS 4/2,5 m.) NORMA UNE-EN 1452 UNIÓN POR ENCOLADO CERTIFICADO MARCA N AENOR

F00

	PN 6 (0,6 Mpa)					PN 10 (1,0 Mpa)					PN 16 (1,6 Mpa)					PN 20 (2,0 Mpa)				
Diam	Código	Dto.	Tubo (m.)	Esp. mm.	€/m	Código	Dto.	Tubo (m.)	Esp. mm.	€/m	Código	Dto.	Tubo (m.)	Esp. mm.	€/m	Código	Dto.	Tubo (m.)	Esp. mm.	€/m
20	-	-	-	-	-	-	-	-	-	-	-	-	-	-	-	24128-4M	F00	4	1,9	1,83
25	-	-	-	-	-	-	-	-	-	-	02723-4M	F00	4	1,9	2,33	-	-	-	-	-
32	-	-	-	-	-	-	-	-	-	-	02724-4M	F00	4	2,4	3,78	-	-	-	-	-
40	-	-	-	-	-	02708-4M	F00	4	1,9	3,60	02725-4M	F00	4	3,0	5,64	-	-	-	-	-
50	02691-4M	F00	4	1,8	3,99	02709-4M 02709-25	F00	4 2,5	2,4 2,4	5,64 5,95	02726-4M	F00	4	3,7	8,23	-	-	-	-	-
63	02692-4M	F00	4	2,0	6,09	02710-4M 02710-25	F00	4 2,5	3,0 3,0	8,75 9,43	02727-4M 02727-25	F00	4 2,5	4,7 4,7	13,39 13,86	-	-	-	-	-
75	02693-4M	F00	4	2,3	8,30	02711-4M	F00	4	3,6	12,64	-	-	-	-	-	-	-	-	-	-
90	02694-4M	F00	4	2,8	11,93	02712-4M	F00	4	4,3	18,07	-	-	-	-	-	-	-	-	-	-
110	02695-4M	F00	4	2,7	14,28	02713-4M	F00	4	4,2	22,32	-	-	-	-	-	-	-	-	-	-
125	02696-4M	F00	4	3,1	18,72	02714-4M	F00	4	4,8	28,54	-	-	-	-	-	-	-	-	-	-
140	02697-4M	F00	4	3,5	23,43	02715-4M	F00	4	5,4	35,77	-	-	-	-	-	-	-	-	-	-
160	02698-4M	F00	4	4,0	30,37	02716-4M	F00	4	6,2	46,96	-	-	-	-	-	-	-	-	-	-
200	02700-4M	F00	4	-	46,50	02718-4M	F00	4	7,7	71,60	-	-	-	-	-	-	-	-	-	-

PVC-U PRESIÓN NORMA UNE-EN 1452 UNIÓN POR JUNTA ELÁSTICA CERTIFICADO MARCA N AENOR

F00

	PN 6 (0,6 Mpa)					PN 10 (1,0 Mpa)					PN 16 (1,6 Mpa)					PN 20 (2,0 Mpa)				
Diam	Código	Dto.	Tubo (m.)	Esp. mm.	€/m	Código	Dto.	Tubo (m.)	Esp. mm.	€/m	Código	Dto.	Tubo (m.)	Esp. mm.	€/m	Código	Dto.	Tubo (m.)	Esp. mm.	€/m
63	02759	F00	6	2,0	5,76	02771	F00	6	3,0	7,74	02782	F00	6	4,7	11,68	-	-	-	-	-
75	02760	F00	6	2,3	7,95	02772	F00	6	3,6	11,03	02783	F00	6	5,6	16,48	-	-	-	-	-
90	02761	F00	6	2,8	11,41	02773	F00	6	4,3	15,80	02784	F00	6	6,7	23,59	-	-	-	-	-
110	02762	F00	6	2,7	13,59	02774	F00	6	4,2	19,10	02785	F00	6	6,6	28,90	-	-	-	-	-
125	02763	F00	6	3,1	17,79	02775	F00	6	4,8	26,57	02786	F00	6	7,4	36,82	-	-	-	-	-
140	02764	F00	6	3,5	20,61	02776	F00	6	5,4	30,99	02787	F00	6	8,3	46,21	-	-	-	-	-
160	02765	F00	6	4,0	26,66	02777	F00	6	6,2	40,59	02788	F00	6	9,5	60,40	24149	F00	6	11,8	73,60
180	-	-	-	-	-	-	-	-	-	-	-	-	-	-	-	-	-	-	-	-
200	02766	F00	6	4,9	40,71	02778	F00	6	7,7	62,80	02789	F00	6	11,9	94,30	-	-	-	-	-
250	02767	F00	6	6,2	64,60	02779	F00	6	9,6	97,60	02790	F00	6	14,8	146,20	-	-	-	-	-
315	02768	F00	6	7,7	100,30	02780	F00	6	12,1	200,20	02791	F00	6	18,7	303,00	-	-	-	-	-
400	02769	F00	6	9,8	208,90	02781	F00	6	15,3	322,00	-	-	-	-	-		-	-	-	-
500	02770	F00	6	12,3	329,00	-	-	-	-	-	-	-	-	-	-	-	-	-	-	-

TUBERÍA PE-BD AGRÍCOLA

F00

	PN 04					PN 06					PN 10				
Diam	Código	Dto.	Rollo (m.)	Esp. mm.	€/m	Código	Dto.	Rollo (m.)	Esp. mm.	€/m	Código	Dto.	Rollo (m.)	Esp. mm.	€/m
20	**06829**	F00	300	-	**0,82**	**06838**	F00	100	-	**0,95**	**06846**	F00	100	-	**1,27**
25	**06830**	F00	100	-	**1,18**	**06839**	F00	100	-	**1,36**	**06847**	F00	100	-	**2,00**
32	**06831**	F00	100	-	**1,54**	**06840**	F00	100	-	**2,09**	**06848**	F00	100	-	**3,13**
40	**06832**	F00	100	-	**2,27**	**06841**	F00	100	-	**3,27**	**06849**	F00	100	-	**4,76**
50	**06833**	F00	100	-	**3,45**	**06842**	F00	100	-	**5,08**	**06850**	F00	100	-	**7,16**
63	**-**	-	-	-	**-**	**06843**	F00	50	-	**7,94**	**-**	-	-	-	**-**
75	**-**	-	-	-	**-**	**06844**	F00	50	-	**11,20**	**-**	-	-	-	**-**

TUBERÍA PE-40 ALIMENTARIO

F00

	PN 06					PN 10				
Diam	Código	Dto.	Rollo (m.)	Esp. mm.	€/m	Código	Dto.	Rollo (m.)	Esp. mm.	€/m
20	**01669**	F00	100	-	**2,04**	**01677**	F00	100	-	**2,68**
25	**01670**	F00	100	-	**2,95**	**01678**	F00	100	-	**4,13**
32	**01671**	F00	100	-	**4,67**	**01679**	F00	100	-	**6,53**
40	**01672**	F00	100	-	**6,76**	**01680**	F00	100	-	**6,76**
50						**01681**	F00	100	-	**15,78**
63						**01682**	F00	50	-	**21,15**

TUBERÍA PE-100

F00

	PN 10 (1,0 Mpa)				
Diam	Código	Dto.	Tubo (m.)	Esp. mm.	€/m
32	**01696**	F00	100	-	**3,08**
40	**01697**	F00	100	-	**4,13**
50	**01698**	F00	100	-	**6,35**

CONSULTAR PLAZOS DE ENTREGA Y CONDICIONES DE ENVÍO PARA TODOS LOS CÓDIGOS DE TUBERÍA

VALVULERÍA

VALVES

47 Válvulas de bola Serie [STD]
Ball valves [STD] Series

49 Válvulas de bola Serie Standard
Ball valves Standard Series

50 Válvulas de bola Serie Industrial
Ball valves Industrial Series

52 Válvulas de bola Serie e-QUA y PN10
Ball valves e-QUA & PN10 Series

53 Válvulas de bola Serie Uniblock
Ball valves Uniblock Series

53 Válvulas de bola Serie 3 Vías
Ball valves 3-way Series

54 Válvulas anti-retorno Serie Muelle
Check valves Spring Series

55 Válvulas anti-retorno Serie Bola
Check valves Ball Series

56 Válvulas de clapeta
Swing check valves

57 Válvulas de mariposa Serie Standard
Butterfly valves Standard Series

59 Válvulas de mariposa Serie Industrial
Butterfly valves Industrial Series

61 Válvulas de mariposa Serie Classic
Butterfly valves Classic Series

62 Válvulas de compuerta rotatoria
Rotary disc valves

62 Válvulas de purga
Drain valves

63 Válvulas de guillotina
Knife gate valves

64 Válvulas de asiento inclinado
Angle seat valves

64 Válvulas de ventosa
Air/vacuum relief valves

DISTINTIVO MANETA

- PE-EPDM
- PTFE-EPDM
- PTFE-FPM

VÁLVULAS DE BOLA EN PVC-U SERIE [STD] - PVC-U BALL VALVES [STD] SERIES

UP. 60ST. SF5

F02

PE - EPDM
encolar

PE - EPDM
solvent socket

SIZE	PN	REF.	PACK	kg	Q(B)	Q(P)	CODE	EUR
16	16	60 60 016	B	3,6	25	3.000	**36500**	**8,62**
20	16	60 60 020	B	3,5	25	3.000	**36501**	**7,58**
25	16	60 60 025	B	3,2	14	1.680	**36502**	**8,32**
32	16	60 60 032	B	2,9	8	960	**36503**	**11,00**
40	16	60 60 040	B	3,1	6	720	**36504**	**12,75**
50	16	60 60 050	C	7,4	10	600	**36505**	**17,20**
63	16	60 60 063	D	12,7	10	300	**36506**	**23,43**
75	10	60 60 075	C	4,9	2	120	**36507**	**73,90**
90	10	60 60 090	D	8,2	2	60	**36508**	**107,50**
110	10	60 60 111	D	8,7	1	30	**36509**	**193,10**

UP. 60ST. FT5

F02

PE - EPDM
roscar hembra

PE - EPDM
BSP female thread

SIZE	PN	REF.	PACK	kg	Q(B)	Q(P)	CODE	EUR
⅜"	16	60 60 616	B	3,7	25	3.000	**36510**	**9,37**
½"	16	60 60 620	B	3,5	25	3.000	**36511**	**8,21**
¾"	16	60 60 625	B	3,2	14	1.680	**36512**	**9,06**
1"	16	60 60 632	B	2,8	8	960	**36513**	**11,85**
1¼"	16	60 60 640	B	3,1	6	720	**36514**	**13,71**
1½"	16	60 60 650	C	7,6	10	600	**36515**	**18,79**
2"	16	60 60 663	D	13,1	10	300	**36516**	**25,65**
2½"	10	60 60 675	C	5,9	2	120	**36517**	**78,20**
3"	10	60 60 690	D	8,0	2	60	**36518**	**111,70**
4"	10	60 60 711	D	8,6	1	30	**36519**	**204,10**

UP. 61ST. SF6

F02

PTFE - EPDM
encolar

PTFE - EPDM
solvent socket

SIZE	PN	REF.	PACK	kg	Q(B)	Q(P)	CODE	EUR
16	16	60 61 016	B	3,7	25	3.000	**41866**	**11,03**
20	16	60 61 020	B	3,5	25	3.000	**37039**	**11,03**
25	16	60 61 025	B	3,2	14	1.680	**37040**	**13,10**
32	16	60 61 032	B	2,9	8	960	**37041**	**16,95**
40	16	60 61 040	B	3,1	6	720	**37042**	**21,52**
50	16	60 61 050	C	7,4	10	600	**37043**	**29,09**
63	16	60 61 063	D	12,8	10	300	**37044**	**37,92**
75	10	60 61 075	C	5,9	2	120	**37045**	**102,80**
90	10	60 61 090	D	7,7	2	60	**41867**	**139,60**
110	10	60 61 111	D	8,9	1	30	**41868**	**290,00**

UP. 61ST. FT6

F02

PTFE - EPDM
roscar hembra

PTFE - EPDM
BSP female thread

SIZE	PN	REF.	PACK	kg	Q(B)	Q(P)	CODE	EUR
⅜"	16	60 61 616	B	3,8	24 (12)	2.880	**41869**	**11,78**
½"	16	60 61 620	B	3,6	25	3.000	**37047**	**11,78**
¾"	16	60 61 625	B	3,2	14	1.680	**37048**	**13,98**
1"	16	60 61 632	B	2,9	8	960	**37049**	**17,89**
1¼"	16	60 61 640	B	3,1	6	720	**37050**	**22,62**
1½"	16	60 61 650	C	7,6	10	600	**37051**	**30,90**
2"	16	60 61 663	D	13,2	10	300	**37052**	**40,44**
2½"	10	60 61 675	C	5,9	2	120	**37053**	**107,60**
3"	10	60 61 690	D	8,0	2	60	**41870**	**144,60**
4"	10	60 61 711	D	8,8	1	30	**41871**	**302,00**

VÁLVULAS DE BOLA EN PVC-U SERIE [STD] - PVC-U BALL VALVES [STD] SERIES

UP. 60ST. SF7

F02

PTFE - FPM
encolar

PTFE - FPM
solvent socket

SIZE	PN	REF.	PACK	kg	Q(B)	Q(P)	CODE	EUR
16	16	60 61 016 VI	B	3,6	24 (12)	2.880	**57725**	**20,01**
20	16	60 61 020 VI	B	3,6	25	3.000	**57724**	**20,01**
25	16	60 61 025 VI	B	3,2	14	1.680	**57726**	**22,40**
32	16	60 61 032 VI	B	2,9	8	960	**57727**	**28,98**
40	16	60 61 040 VI	B	3,3	6	720	**57728**	**36,38**
50	16	60 61 050 VI	C	7,4	10	600	**57729**	**51,00**
63	16	60 61 063 VI	D	12,8	10	300	**57730**	**62,90**
75	10	60 61 075 VI	C	5,6	2	120	**57731**	**136,10**
90	10	60 61 090 VI	D	8,0	2	60	**57732**	**177,40**
110	10	60 61 111 VI	D	8,8	1	30	**57733**	**332,00**

UP. 60ST. FT7

F02

PTFE - FPM
roscar hembra

PTFE - FPM
BSP female thread

SIZE	PN	REF.	PACK	kg	Q(B)	Q(P)	CODE	EUR
⅜"	16	60 61 616 VI	B	3,8	24	2.880	**57734**	**21,03**
½"	16	60 61 620 VI	B	6,6	25	3.000	**57735**	**21,03**
¾"	16	60 61 625 VI	B	3,2	14	1.680	**57736**	**22,74**
1"	16	60 61 632 VI	B	2,9	8	960	**57737**	**29,71**
1¼"	16	60 61 640 VI	B	3,2	6	720	**57738**	**36,72**
1½"	16	60 61 650 VI	C	8,1	10	600	**57739**	**53,10**
2"	16	60 61 663 VI	D	13,8	10	300	**57740**	**65,40**
2½"	10	60 61 675 VI	C	6,3	2	120	**57741**	**140,70**
3"	10	60 61 690 VI	D	9,1	2	60	**57742**	**181,60**
4"	10	60 61 711 VI	D	8,8	1	30	**57743**	**345,00**

UP. 60ST. PESF5

F02

PE - EPDM
conexión PE x encolar

PE - EPDM
PE connection x solvent socket

SIZE	PN	REF.	PACK	kg	Q(B)	Q(P)	CODE	EUR
20 - 20	10	60 63 020	B	2,9	16 (8)	1.920	**43535**	**11,22**
25 - 25	10	60 63 025	B	3,2	11	1.320	**43536**	**13,32**
32 - 32	10	60 63 032	B	2,6	6	720	**43537**	**16,89**
40 - 40	10	60 63 040	C	6,7	10	600	**43538**	**20,77**
50 - 50	10	60 63 050	C	5,9	6	360	**43539**	**25,01**
63 - 63	10	60 63 063	D	13,2	8	240	**43540**	**37,07**

UP. 60ST. PEFT5

F02

PE - EPDM
conexión PE x roscar hembra

PE - EPDM
PE connection x BSP female thread

SIZE	PN	REF.	PACK	kg	Q(B)	Q(P)	CODE	EUR
20 - ½"	10	60 63 420	B	3,0	16	1.920	**43541**	**11,64**
25 - ¾"	10	60 63 425	B	3,2	11	1.320	**43542**	**13,71**
32 - 1"	10	60 63 432	B	3,1	7	840	**43543**	**17,41**
40 - 1¼"	10	60 63 440	C	6,7	10	600	**43544**	**21,19**
50 - 1½"	10	60 63 450	C	6,0	6	360	**43545**	**25,86**
63 - 2"	10	60 63 463	D	13,5	8	240	**43546**	**37,79**

UP. 60ST. PE5

F02

PE - EPDM
conexión PE x conexión PE

PE - EPDM
PE connection x PE connection

SIZE	PN	REF.	PACK	kg	Q(B)	Q(P)	CODE	EUR
20	10	60 63 620	B	3,3	16	1.920	**43547**	**13,81**
25	10	60 63 625	B	3,1	9	1.080	**43548**	**16,63**
32	10	60 63 632	B	2,5	5	600	**43549**	**21,58**
40	10	60 63 640	C	5,9	7	420	**45290**	**28,22**
50	10	60 63 650	C	6,0	5	300	**43551**	**33,38**
63	10	60 63 663	D	12,3	6	180	**43552**	**48,97**

UP. 60ST. BW11

F02

PE - EPDM
PE100 - SDR11

PE - EPDM
PE100 - SDR11

SIZE	PN	REF.	PACK	kg	Q(B)	Q(P)	CODE	EUR
20	16	60 60 220 PE	B	1,7	10	1.200	**44755**	**12,17**
25	16	60 60 225 PE	B	2,4	10	1.200	**44756**	**13,34**
32	16	60 60 232 PE	C	5,0	14	840	**44757**	**16,70**
40	16	60 60 240 PE	C	4,2	8	480	**44758**	**19,09**
50	16	60 60 250 PE	C	4,7	6	360	**44759**	**30,96**
63	16	60 60 263 PE	D	8,1	6	180	**44760**	**39,31**
75	10	60 60 275 PE	D	9,3	4	120	**44761**	**103,10**
90	10	60 60 290 PE	D	8,1	2	60	**44762**	**144,30**
110	10	60 60 311 PE	D	8,5	1	30	**44763**	**259,00**

VÁLVULAS DE BOLA EN PVC-U SERIE STANDARD - PVC-U BALL VALVES STANDARD SERIES

UP. 60. SF5

F02

PE - EPDM
encolar

PE - EPDM
solvent socket

SIZE	PN	REF.	PACK	kg	Q(B)	Q(P)	CODE	EUR
16	16	05 60 016	B	4,1	25	3.000	**05352**	**9,67**
20	16	05 60 020	B	3,9	25	3.000	**02453**	**8,51**
25	16	05 60 025	B	3,7	14	1.680	**02454**	**9,35**
32	16	05 60 032	B	3,1	8	960	**02455**	**12,36**
40	16	05 60 040	B	3,7	6	720	**02456**	**14,29**
50	16	05 60 050	C	5,9	6	360	**02457**	**19,67**
63	16	05 60 063	D	13,8	9	270	**02458**	**26,76**
75	10	05 60 075	C	6,3	2	120	**02459**	**95,40**
90	10	05 60 090	D	8,8	2	60	**02460**	**130,00**
110 (DN 80)	10	05 60 110	D	9,1	2	60	**02461**	**138,50**
110	10	05 60 111	D	9,0	1	30	**22797**	**234,00**
125 (DN 100)	10	05 60 125	D	8,9	1	30	**23084**	**253,00**

UP. 60. FT5

F02

PE - EPDM
roscar hembra

PE - EPDM
BSP female thread

SIZE	PN	REF.	PACK	kg	Q(B)	Q(P)	CODE	EUR
⅜"	16	05 60 616	B	4,1	25	3.000	**05353**	**10,16**
½"	16	05 60 620	B	3,9	25	3.000	**02462**	**8,92**
¾"	16	05 60 625	B	3,7	14	1.680	**02463**	**9,85**
1"	16	05 60 632	B	3,1	8	960	**02464**	**13,10**
1¼"	16	05 60 640	B	3,7	6	720	**02465**	**15,32**
1½"	16	05 60 650	C	6,0	6	360	**02466**	**20,96**
2"	16	05 60 663	D	14,3	9	270	**02467**	**28,48**
2½"	10	05 60 675	C	6,3	2	120	**02468**	**100,10**
3"	10	05 60 690	D	9,1	2	60	**02469**	**134,80**
4" (DN 80)	10	05 60 710	D	9,1	2	60	**05354**	**149,50**
4"	10	05 60 711	D	8,9	1	30	**22798**	**246,00**

UP. 61. SF6

F02

PTFE - EPDM
encolar

PTFE - EPDM
solvent socket

SIZE	PN	REF.	PACK	kg	Q(B)	Q(P)	CODE	EUR
16	16	05 61 016	B	4,1	25	3.000	**05355**	**10,71**
20	16	05 61 020	B	4,0	25	3.000	**02470**	**10,71**
25	16	05 61 025	B	3,7	14	1.680	**02471**	**12,59**
32	16	05 61 032	B	3,2	8	960	**02472**	**16,99**
40	16	05 61 040	B	3,7	6	720	**02473**	**20,30**
50	16	05 61 050	C	5,9	6	360	**02474**	**26,91**
63	16	05 61 063	D	13,8	9	270	**02475**	**35,70**
75	10	05 61 075	C	6,3	2	120	**02476**	**99,50**
90	10	05 61 090	D	8,8	2	60	**02477**	**136,10**
110 (DN 80)	10	05 61 110	D	9,1	2	60	**05356**	**148,20**
110	10	05 61 111	D	9,1	1	30	**22065**	**282,00**

UP. 61. FT6

F02

PTFE - EPDM
roscar hembra

PTFE - EPDM
BSP female thread

SIZE	PN	REF.	PACK	kg	Q(B)	Q(P)	CODE	EUR
½"	16	05 61 620	B	4,0	25	3.000	**02478**	**11,22**
¾"	16	05 61 625	B	3,7	14	1.680	**02479**	**13,43**
1"	16	05 61 632	B	3,2	8	960	**02480**	**18,11**
1¼"	16	05 61 640	B	3,8	6	720	**02481**	**22,28**
1½"	16	05 61 650	C	6,0	6	360	**02482**	**29,27**
2"	16	05 61 663	D	14,3	9	270	**02483**	**38,88**
2½"	10	05 61 675	C	6,3	2	120	**02484**	**111,80**
3"	10	05 61 690	D	9,1	2	60	**02485**	**148,20**
4" (DN 80)	10	05 61 710	D	9,1	2	60	**05358**	**159,20**
4"	10	05 61 711	D	9,0	1	30	**22066**	**312,00**

VÁLVULAS DE BOLA EN PVC-U SERIE STANDARD - PVC-U BALL VALVES STANDARD SERIES

UP. 61. SF7

F02

PTFE - FPM
encolar

PTFE - FPM
solvent socket

SIZE	PN	REF.	PACK	kg	Q(B)	Q(P)	CODE	EUR
16	16	05 61 016 VI	B	4,2	24	2.880	**05359**	**19,67**
20	16	05 61 020 VI	B	4,0	25	3.000	**02486**	**19,67**
25	16	05 61 025 VI	B	3,7	14	1.680	**02487**	**21,87**
32	16	05 61 032 VI	B	3,2	8	960	**02488**	**28,99**
40	16	05 61 040 VI	B	3,8	6	720	**02489**	**35,18**
50	16	05 61 050 VI	C	6,0	6	360	**02490**	**48,72**
63	16	05 61 063 VI	D	14,1	9	270	**02491**	**60,60**
75	10	05 61 075 VI	C	6,3	2	120	**02492**	**133,70**
90	10	05 61 090 VI	D	8,8	2	60	**02493**	**173,80**

UP. 61. FT7

F02

PTFE - FPM
roscar hembra

PTFE - FPM
BSP female thread

SIZE	PN	REF.	PACK	kg	Q(B)	Q(P)	CODE	EUR
½"	16	05 61 620 VI	B	4,0	25	3.000	**02494**	**20,55**
¾"	16	05 61 625 VI	B	3,7	14	1.680	**02495**	**22,20**
1"	16	05 61 632 VI	B	3,2	8	960	**02496**	**29,95**
1¼"	16	05 61 640 VI	B	3,8	6	720	**02497**	**36,41**
1½"	16	05 61 650 VI	C	6,1	6	360	**02498**	**51,30**
2"	16	05 61 663 VI	D	14,6	9	270	**02499**	**63,90**
2½"	10	05 61 675 VI	C	6,3	2	120	**02500**	**138,00**
3"	10	05 61 690 VI	D	9,1	2	60	**02501**	**178,40**

VÁLVULAS DE BOLA EN PVC-U SERIE INDUSTRIAL - PVC-U BALL VALVES INDUSTRIAL SERIES

UP. 73. SF6

F04

PTFE - EPDM
encolar

PTFE - EPDM
solvent socket

SIZE	PN	REF.	PACK	kg	Q(B)	Q(P)	CODE	EUR
16	16	05 73 016	B	1,8	8 (1)	960	**18434**	**20,46**
20	16	05 73 020	B	1,8	8 (1)	960	**18435**	**20,46**
25	16	05 73 025	B	2,6	8 (1)	960	**18436**	**24,24**
32	16	05 73 032	B	2,0	4 (1)	480	**18437**	**28,82**
40	16	05 73 040	B	2,8	4 (1)	480	**18438**	**39,32**
50	16	05 73 050	D	8,9	8 (1)	240	**18439**	**47,77**
63	16	05 73 063	D	10,0	6 (1)	180	**18440**	**61,70**
75	10	05 73 075	D	11,5	4 (1)	120	**18441**	**164,40**
90	10	05 73 090	D	9,4	2 (1)	60	**18442**	**188,70**
110	10	05 73 111	D	9,1	1	30	**22799**	**374,00**

UP. 73. FT6

F04

PTFE - EPDM
roscar hembra

PTFE - EPDM
BSP female thread

SIZE	PN	REF.	PACK	kg	Q(B)	Q(P)	CODE	EUR
⅜"	16	05 73 616	B	1,8	8 (1)	960	**18453**	**21,10**
½"	16	05 73 620	B	1,8	8 (1)	960	**18454**	**21,10**
¾"	16	05 73 625	B	2,6	8 (1)	960	**18455**	**25,02**
1"	16	05 73 632	B	2,0	4 (1)	480	**18456**	**30,47**
1¼"	16	05 73 640	B	2,8	4 (1)	480	**18457**	**40,92**
1½"	16	05 73 650	D	9,2	8 (1)	240	**18458**	**50,60**
2"	16	05 73 663	D	10,5	6 (1)	180	**18459**	**65,30**
2½"	10	05 73 675	D	11,5	4 (1)	120	**18460**	**171,30**
3"	10	05 73 690	D	9,5	2 (1)	60	**18461**	**199,20**
4"	10	05 73 711	D	9,0	1	30	**22800**	**410,00**

VÁLVULAS DE BOLA EN PVC-C CORZAN® SERIE [STD] - CORZAN® CPVC BALL VALVES [STD] SERIES

CP. 61ST. SF6

F02

PTFE - EPDM perox.
encolar

PTFE - EPDM perox.
solvent socket

SIZE	PN	REF.	PACK	kg	Q(B)	Q(P)	CODE	EUR
16	16	36 61 016	B	3,6	24 (12)	2.880	**59006**	**17,18**
20	16	36 61 020	B	3,7	25	3.000	**59007**	**17,18**
25	16	36 61 025	B	2,2	14	1.680	**59008**	**20,44**
32	16	36 61 032	B	1,9	8	960	**59009**	**25,91**
40	16	36 61 040	B	2,4	6	720	**59011**	**32,78**
50	16	36 61 050	C	5,0	10	600	**59012**	**44,27**
63	16	36 61 063	D	8,4	10	300	**59013**	**59,20**
75	10	36 61 075	C	5,9	2	120	**59014**	**135,30**
90	10	36 61 090	D	7,7	2	60	**59015**	**194,20**
110	10	36 61 111	D	8,9	1	30	**59016**	**435,00**

CP. 61ST. FT6

F02

PTFE - EPDM perox.
roscar hembra

PTFE - EPDM perox.
BSP female thread

SIZE	PN	REF.	PACK	kg	Q(B)	Q(P)	CODE	EUR
⅜"	10	36 61 616	-	-	-	-	**59029**	**17,94**
½"	10	36 61 620	B	3,6	24	2.880	**59030**	**17,94**
¾"	10	36 61 625	B	2,2	14	1.680	**59032**	**21,27**
1"	10	36 61 632	B	1,9	8	960	**59034**	**26,89**
1¼"	10	36 61 640	B	2,4	6	720	**59035**	**33,61**
1½"	10	36 61 650	C	5,0	10	600	**59036**	**46,09**
2"	10	36 61 663	D	8,4	10	300	**59037**	**61,80**
2½"	10	36 61 675	C	5,6	2	120	**59038**	**145,10**
3"	10	36 61 690	D	7,7	2	60	**59040**	**204,40**
4"	10	36 61 711	-	-	-	-	**59042**	**450,00**

VÁLVULAS DE BOLA EN PVC-C CORZAN® SERIE INDUSTRIAL - CORZAN® CPVC BALL VALVES INDUSTRIAL SERIES

CP. 73. SF6

F04

PTFE - EPDM perox.
encolar

PTFE - EPDM perox.
solvent socket

SIZE	PN	REF.	PACK	kg	Q(B)	Q(P)	CODE	EUR
16	16	35 73 016	B	1,9	8 (1)	960	**22804**	**26,33**
20	16	35 73 020	B	1,9	8 (1)	960	**22805**	**26,33**
25	16	35 73 025	B	2,7	8 (1)	960	**22806**	**32,42**
32	16	35 73 032	B	2,1	4 (1)	480	**22807**	**40,55**
40	16	35 73 040	B	2,8	4 (1)	480	**22808**	**56,60**
50	16	35 73 050	D	9,4	8 (1)	240	**22809**	**72,20**
63	16	35 73 063	D	10,6	6 (1)	180	**22810**	**96,00**
75	10	35 73 075	D	11,5	4 (1)	120	**22811**	**254,00**
90	10	35 73 090	D	9,9	2 (1)	60	**22812**	**306,00**
110	10	35 73 111	D	9,3	1	30	**26444**	**632,00**

CP. 73. FT6

F04

PTFE - EPDM perox.
roscar hembra

PTFE - EPDM perox.
BSP female thread

SIZE	PN	REF.	PACK	kg	Q(B)	Q(P)	CODE	EUR
⅜"	16	35 73 616	B	1,9	8 (1)	960	**22814**	**27,63**
½"	16	35 73 620	B	1,9	8 (1)	960	**22815**	**27,63**
¾"	16	35 73 625	B	2,7	8 (1)	960	**22816**	**33,94**
1"	16	35 73 632	B	2,1	4 (1)	480	**22817**	**42,87**
1¼"	16	35 73 640	B	3,1	4 (1)	480	**22818**	**59,80**
1½"	16	35 73 650	D	10,4	8 (1)	240	**22819**	**76,30**
2"	16	35 73 663	D	11,0	6 (1)	180	**22820**	**101,30**
2½"	10	35 73 675	D	11,9	4 (1)	120	**22821**	**268,00**
3"	10	35 73 690	D	10,1	2 (1)	60	**22822**	**320,00**
4"	10	35 73 711	D	9,3	1	30	**26445**	**651,00**

VÁLVULAS DE BOLA EN PVC-U SERIE PN 10 - PVC-U BALL VALVES PN 10 SERIES

UP. 62. SF5

F02

PE - EPDM
encolar

PE - EPDM
solvent socket

SIZE	PN	REF.	PACK	kg	Q(B)	Q(P)	CODE	EUR
50	10	05 62 050	C	7,6	10	600	**02502**	**18,31**
63	10	05 62 063	D	11,8	9	270	**02503**	**27,27**

UP. 62. FT5

F02

PE - EPDM
roscar hembra

PE - EPDM
BSP female thread

SIZE	PN	REF.	PACK	kg	Q(B)	Q(P)	CODE	EUR
1½"	10	05 62 650	C	7,7	10	600	**02504**	**19,70**
2"	10	05 62 663	D	12,4	9	270	**02505**	**29,17**

UP. 62. SMF5

F02

PE - EPDM
encolar macho x hembra

PE - EPDM
male x female solvent socket

SIZE	PN	REF.	PACK	kg	Q(B)	Q(P)	CODE	EUR
50	10	05 62 250	C	5,7	7	420	**02506**	**19,44**
63	10	05 62 263	C	5,6	4	240	**02507**	**30,26**

UP. 63. PESF5

F02

PE - EPDM
conexión PE x encolar

PE - EPDM
PE connection x solvent socket

SIZE	PN	REF.	PACK	kg	Q(B)	Q(P)	CODE	EUR
16 x 16	10	05 63 016	B	3,7	18	2.160	**05363**	**12,28**
20 x 20	10	05 63 020	B	3,5	18	2.160	**02510**	**12,28**
25 x 25	10	05 63 025	B	3,7	12	1.440	**02511**	**14,41**
32 x 32	10	05 63 032	B	3,6	8	960	**02512**	**18,84**
40 x 40	10	05 63 040	C	7,4	10	600	**02513**	**20,70**
50 x 50	10	05 63 050	C	5,6	6	360	**02514**	**22,11**
63 x 63	10	05 63 063	D	12,8	8	240	**02515**	**33,17**
75 x 75	10	05 63 075	D	12,5	4	120	**02516**	**111,20**
90 x 90	10	05 63 090	D	10,2	2	60	**34648**	**150,60**
110 x 110	10	05 63 110	D	11,5	2	60	**34649**	**177,00**

UP. 63. PEFT5

F02

PE - EPDM
conexión PE x roscar hembra

PE - EPDM
PE connection x BSP female thread

SIZE	PN	REF.	PACK	kg	Q(B)	Q(P)	CODE	EUR
16 x ⅜"	10	05 63 416	B	3,6	18 (9)	2.160	**05364**	**12,60**
20 x ½"	10	05 63 420	B	3,5	18	2.160	**02517**	**12,60**
25 x ¾"	10	05 63 425	B	3,3	10 (5)	1.200	**02518**	**14,67**
32 x 1"	10	05 63 432	B	3,7	8	960	**02519**	**19,31**
40 x 1¼"	10	05 63 440	C	6,1	8	480	**02520**	**21,67**
50 x 1½"	10	05 63 450	C	5,7	6	360	**02521**	**23,47**
63 x 2"	10	05 63 463	D	13,1	8	240	**02522**	**35,66**
75 x 2½"	10	05 63 475	D	12,5	4	120	**02523**	**113,70**
90 x 3"	10	05 63 490	D	10,2	2	60	**34650**	**160,20**
110 x 4"	10	05 63 510	D	11,4	2	60	**34651**	**185,60**

UP. 63. PE5

F02

PE - EPDM
conexión PE

PE - EPDM
PE connection

SIZE	PN	REF.	PACK	kg	Q(B)	Q(P)	CODE	EUR
16 x 16	10	05 63 616	B	3,2	14	1.680	**05365**	**14,65**
20 x 20	10	05 63 620	B	3,3	16	1.920	**02524**	**12,87**
25 x 25	10	05 63 625	B	3,5	10	1.200	**02525**	**15,35**
32 x 32	10	05 63 632	B	2,7	5	600	**02526**	**19,21**
40 x 40	10	05 63 640	C	6,1	7	420	**02527**	**21,79**
50 x 50	10	05 63 650	C	5,6	5	300	**02528**	**28,52**
63 x 63	10	05 63 663	D	11,6	6	180	**02529**	**43,39**
75 x 75	10	05 63 675	D	11,3	3	90	**02530**	**104,70**
90 x 90	10	05 63 690	E	18,2	3	45	**34652**	**160,60**
110 x 110	10	05 63 710	E	14,6	2	30	**34653**	**188,10**

VÁLVULAS DE BOLA EN PVC-U SERIE UNIBLOCK - PVC-U BALL VALVES UNIBLOCK SERIES

UP. 70S. SF5

F02

PE - EPDM
encolar

PE - EPDM
solvent socket

SIZE	PN	REF.	PACK	kg	Q(B)	Q(P)	CODE	EUR
20	10	05 70 020	B	2,9	24	2.880	**22773**	**6,51**
25	10	05 70 025	B	2,5	14	1.680	**22774**	**7,46**
32	10	05 70 032	B	3,0	12	1.440	**22775**	**9,47**
40	10	05 70 040	B	2,4	6	720	**22776**	**11,26**
50	10	05 70 050	C	5,8	12	720	**11375**	**13,78**
63	10	05 70 063	D	10,8	12	360	**15826**	**20,49**
75	10	05 70 075	C	5,0	2	120	**22777**	**59,20**
90	10	05 70 090	D	7,4	2	60	**22778**	**85,20**
110	10	05 70 111	D	6,7	1	30	**36728**	**170,10**

UP. 70S. FT5

F02

PE - EPDM
roscar hembra

PE - EPDM
BSP female thread

SIZE	PN	REF.	PACK	kg	Q(B)	Q(P)	CODE	EUR
½"	10	05 70 620	B	3,0	28	3.360	**22791**	**7,13**
¾"	10	05 70 625	B	2,5	14	1.680	**22792**	**8,06**
1"	10	05 70 632	B	3,0	12	1.440	**22793**	**10,36**
1¼"	10	05 70 640	B	2,4	6	720	**22794**	**12,65**
1½"	10	05 70 650	C	6,1	12	720	**11377**	**15,56**
2"	10	05 70 663	D	12,1	12	360	**15829**	**22,96**
2½"	10	05 70 675	C	5,0	2	120	**22795**	**67,10**
3"	10	05 70 690	D	7,1	2	60	**22796**	**94,90**
4"	10	05 70 711	D	6,7	1	30	**36729**	**182,20**

UP. 70S. MT5

F02

PE - EPDM
encolar x roscar macho

PE - EPDM
solvent socket x BSP male thread

SIZE	PN	REF.	PACK	kg	Q(B)	Q(P)	CODE	EUR
20 x ½"	10	05 70 420	B	2,7	25	3.000	**22785**	**7,01**
25 x ¾"	10	05 70 425	B	2,5	14	1.680	**22786**	**8,03**
32 x 1"	10	05 70 432	B	3,1	12	1.440	**22787**	**10,22**
40 x 1¼"	10	05 70 440	B	2,5	6	720	**22788**	**12,41**
50 x 1½"	10	05 70 450	C	6,5	12	720	**11374**	**15,64**
63 x 2"	10	05 70 463	D	11,0	11	330	**15827**	**23,25**

UP. 70F. MT5

F02

PE - EPDM
roscar hembra x roscar macho

PE - EPDM
BSP female x male thread

SIZE	PN	REF.	PACK	kg	Q(B)	Q(P)	CODE	EUR
½"	10	05 70 220	B	2,8	25	3.000	**22779**	**7,28**
¾"	10	05 70 225	B	2,5	14	1.680	**22780**	**8,34**
1"	10	05 70 232	B	3,1	12	1.440	**22781**	**10,68**
1¼"	10	05 70 240	B	2,5	6	720	**22782**	**12,99**
1½"	10	05 70 250	C	6,2	12	720	**11376**	**16,32**
2"	10	05 70 263	D	11,4	11	330	**15828**	**24,20**

VÁLVULAS DE BOLA EN PVC-U SERIE 3 VÍAS - PVC-U BALL VALVES 3-WAY SERIES

UP. 74. SF1

F02

PE - EPDM
encolar

PE - EPDM
solvent socket

SIZE	PN	REF.	PACK	kg	Q(B)	Q(P)	CODE	EUR
50	10	05 74 050	B	2,2	1	120	**20168**	**53,70**

UP. 74. FT1

F02

PE - EPDM
roscar hembra

PE - EPDM
BSP female thread

SIZE	PN	REF.	PACK	kg	Q(B)	Q(P)	CODE	EUR
1½"	10	05 74 650	B	2,2	1	120	**20170**	**56,80**

VÁLVULAS ANTI-RETORNO EN PVC-U SERIE MUELLE - PVC-U CHECK VALVES SPRING SERIES

UP-S. 67. SF1

F02

Juntas en EPDM
encolar

EPDM O-Rings
solvent socket

SIZE	PN	REF.	PACK	kg	Q(B)	Q(P)	CODE	EUR
16	16	05 67 016	B	3,8	24 (12)	2.880	**09010**	**9,79**
20	16	05 67 020	B	3,6	24 (12)	2.880	**09011**	**9,79**
25	16	05 67 025	B	3,5	15	1.800	**09012**	**11,03**
32	16	05 67 032	B	3,4	10	1.200	**09013**	**12,03**
40	16	05 67 040	B	3,2	6	720	**09014**	**14,79**
50	16	05 67 050	C	7,8	12	720	**09015**	**19,67**
63	16	05 67 063	D	11,7	10	300	**09016**	**27,72**
75	10	05 67 075	C	6,7	3	180	**09017**	**60,10**
90	10	05 67 090	D	7,7	2	60	**09018**	**79,50**
110 (DN 80)	10	05 67 110	D	7,7	2	60	**09019**	**88,20**
110	10	05 67 111	D	7,8	1	30	**37076**	**182,20**

UP-S. 67. FT1

F02

Juntas en EPDM
roscar hembra

EPDM O-Rings
BSP female thread

SIZE	PN	REF.	PACK	kg	Q(B)	Q(P)	CODE	EUR
½"	16	05 67 620	B	3,6	24 (12)	2.880	**09021**	**10,25**
¾"	16	05 67 625	B	3,5	15	1.800	**09022**	**11,97**
1"	16	05 67 632	B	3,4	10	1.200	**09023**	**13,27**
1¼"	16	05 67 640	B	3,2	6	720	**09024**	**16,65**
1½"	16	05 67 650	C	8,1	12	720	**09025**	**21,68**
2"	16	05 67 663	D	12,2	10	300	**09026**	**30,50**
2½"	10	05 67 675	C	6,7	3	180	**09027**	**69,50**
3"	10	05 67 690	D	7,7	2	60	**09028**	**90,30**
4" (DN 80)	10	05 67 710	D	7,7	2	60	**09029**	**100,50**
4"	10	05 67 711	D	7,8	1	30	**37077**	**204,10**

VÁLVULAS DE PIE EN PVC-U SERIE MUELLE - PVC-U FOOT VALVES SPRING SERIES

UP-S. 66. SF1

F02

Juntas en EPDM
encolar

EPDM O-Rings
solvent socket

SIZE	PN	REF.	PACK	kg	Q(B)	Q(P)	CODE	EUR
16	16	05 66 016	B	3,4	24 (12)	2.880	**08990**	**10,13**
20	16	05 66 020	B	3,4	24 (12)	2.880	**08991**	**10,13**
25	16	05 66 025	B	2,9	12 (6)	1.440	**08992**	**12,22**
32	16	05 66 032	B	3,1	10	1.200	**08993**	**13,71**
40	16	05 66 040	B	3,0	6	720	**08994**	**15,82**
50	16	05 66 050	C	3,8	6	360	**08995**	**20,90**
63	16	05 66 063	C	4,4	4	240	**08996**	**29,09**
75	10	05 66 075	D	8,3	4	120	**08997**	**67,50**
90	10	05 66 090	D	7,7	2 (1)	60	**08998**	**87,30**
110 (DN 80)	10	05 66 110	D	8,0	2 (1)	60	**08999**	**93,20**

UP-S. 66. FT1

F02

Juntas en EPDM
roscar hembra

EPDM O-Rings
BSP female thread

SIZE	PN	REF.	PACK	kg	Q(B)	Q(P)	CODE	EUR
⅜"	16	05 66 616	B	3,5	24 (12)	2.880	**09000**	**10,37**
½"	16	05 66 620	B	3,5	24 (12)	2.880	**09001**	**10,37**
¾"	16	05 66 625	B	2,9	12 (6)	1.440	**09002**	**12,56**
1"	16	05 66 632	B	3,2	10	1.200	**09003**	**14,09**
1¼"	16	05 66 640	B	3,0	6	720	**09004**	**16,41**
1½"	16	05 66 650	C	3,8	6	360	**09005**	**22,39**
2"	16	05 66 663	C	4,5	4	240	**09006**	**31,11**
2½"	10	05 66 675	D	8,4	4	120	**09007**	**71,20**
3"	10	05 66 690	D	7,8	2 (1)	60	**09008**	**93,20**
4" (DN 80)	10	05 66 710	D	7,7	2 (1)	60	**09009**	**98,00**

VÁLVULAS ANTI-RETORNO EN PVC-U SERIE BOLA - PVC-U CHECK VALVES BALL SERIES

UP-B. 67. SF1

F04

Juntas en EPDM
encolar

EPDM O-Rings
solvent socket

SIZE	PN	REF.	PACK	kg	Q(B)	Q(P)	CODE	EUR
16	16	05 67 216	B	3,9	24 (12)	2.880	**74333**	**15,88**
20	16	05 67 220	B	4,4	30	3.600	**22078**	**16,04**
25	16	05 67 225	B	3,5	15	1.800	**22079**	**18,69**
32	16	05 67 232	B	3,6	10	1.200	**22080**	**26,56**
40	16	05 67 240	B	3,5	6	720	**22174**	**30,08**
50	16	05 67 250	C	8,4	12	720	**25697**	**40,13**
63	16	05 67 263	D	12,7	10	300	**25698**	**57,30**
75	10	05 67 275	C	7,6	3	180	**22175**	**118,60**
90	10	05 67 290	D	7,6	2	60	**22176**	**170,10**
110 (DN 80)	10	05 67 310	D	7,6	2	60	**22177**	**183,40**

UP-B. 67. FT1

F04

Juntas en EPDM
roscar hembra

EPDM O-Rings
BSP female thread

SIZE	PN	REF.	PACK	kg	Q(B)	Q(P)	CODE	EUR
⅜"	16	05 67 416	B	3,8	24 (12)	2.880	**74335**	**16,57**
½"	16	05 67 420	B	3,8	24 (12)	2.880	**22061**	**16,73**
¾"	16	05 67 425	B	3,5	15	1.800	**22062**	**19,49**
1"	16	05 67 432	B	3,7	10	1.200	**22085**	**27,77**
1¼"	16	05 67 440	B	3,5	6	720	**22086**	**31,78**
1½"	16	05 67 450	C	8,7	12	720	**25699**	**42,98**
2"	16	05 67 463	D	13,2	10	300	**25700**	**60,60**
2½"	10	05 67 475	C	9,8	3	180	**22087**	**125,20**
3"	10	05 67 490	D	9,0	2	60	**22088**	**179,70**
4" (DN 80)	10	05 67 510	D	9,0	2	60	**22089**	**187,00**

UP-B. 67. SF4

F04

Juntas en FPM
encolar

FPM O-Rings
solvent socket

SIZE	PN	REF.	PACK	kg	Q(B)	Q(P)	CODE	EUR
16	16	05 67 216 VI	-	-	-	-	**74334**	**26,05**
20	16	05 67 220 VI	B	3,8	24 (12)	2.880	**22090**	**26,29**
25	16	05 67 225 VI	B	3,5	15	1.800	**22091**	**27,91**
32	16	05 67 232 VI	B	3,7	10	1.200	**22092**	**41,37**
40	16	05 67 240 VI	B	3,5	6	720	**22239**	**48,91**
50	16	05 67 250 VI	C	8,7	12	720	**25701**	**71,00**
63	16	05 67 263 VI	D	12,2	10	300	**25702**	**93,00**
75	10	05 67 275 VI	C	9,8	3	180	**22240**	**159,20**
90	10	05 67 290 VI	D	9,0	2	60	**22241**	**218,00**
110 (DN 80)	10	05 67 310 VI	D	9,5	2	60	**22242**	**231,00**

UP-B. 67. FT4

F04

Juntas en FPM
roscar hembra

FPM O-Rings
BSP female thread

SIZE	PN	REF.	PACK	kg	Q(B)	Q(P)	CODE	EUR
⅜"	16	05 67 416 VI	-	-	-	-	**74336**	**26,58**
½"	16	05 67 420 VI	B	3,9	24 (12)	2.880	**22243**	**26,82**
¾"	16	05 67 425 VI	B	3,5	15	1.800	**22244**	**28,60**
1"	16	05 67 432 VI	B	3,7	10	1.200	**22267**	**42,47**
1¼"	16	05 67 440 VI	B	3,5	6	720	**22268**	**50,50**
1½"	16	05 67 450 VI	C	8,8	12	720	**25703**	**73,60**
2"	16	05 67 463 VI	D	13,2	10	300	**25704**	**95,40**
2½"	10	05 67 475 VI	C	9,8	3	180	**22269**	**164,00**
3"	10	05 67 490 VI	D	9,0	2	60	**22270**	**225,00**
4" (DN 80)	10	05 67 510 VI	D	7,6	2	60	**22893**	**236,00**

VÁLVULAS ANTI-RETORNO EN PVC-C CORZAN® SERIE BOLA - CORZAN® CPVC CHECK VALVES BALL SERIES

CP-B. 67. SF1

F04

Juntas en EPDM perox.
encolar

EPDM perox. O-rings
solvent socket

SIZE	PN	REF.	PACK	kg	Q(B)	Q(P)	CODE	EUR
20	16	35 67 220	B	4,0	24 (12)	2.880	**27501**	**28,05**
25	16	35 67 225	B	4,0	15	1.800	**27502**	**43,08**
32	16	35 67 232	B	3,9	10	1.200	**27503**	**46,32**
40	16	35 67 240	B	3,7	6	720	**27504**	**63,90**
50	16	35 67 250	C	9,0	12	720	**27505**	**76,40**
63	16	35 67 263	D	13,2	10	300	**27506**	**122,70**
75	10	35 67 275	C	7,6	3	180	**27507**	**362,00**
90	10	35 67 290	D	7,6	2	60	**27508**	**587,00**
110 (DN 80)	10	35 67 310	D	9,8	2	60	**27509**	**605,00**

CP-B. 67 FT1

F04

Juntas en EPDM perox.
roscar hembra

EPDM perox. O-rings
BSP female thread

SIZE	PN	REF.	PACK	kg	Q(B)	Q(P)	CODE	EUR
½"	16	35 67 420	B	4,0	24 (12)	2.880	**27510**	**28,47**
¾"	16	35 67 425	B	4,0	15	1.800	**27511**	**43,52**
1"	16	35 67 432	B	3,3	10	1.200	**27512**	**47,59**
1¼"	16	35 67 440	B	3,7	6	720	**27513**	**65,80**
1½"	16	35 67 450	C	9,3	12	720	**27514**	**78,70**
2"	16	35 67 463	D	13,8	10	300	**27515**	**124,00**
2½"	10	35 67 475	C	7,6	3	180	**27516**	**381,00**
3"	10	35 67 490	D	9,5	2	60	**27517**	**588,00**
4" (DN 80)	10	35 67 510	D	9,8	2	60	**27518**	**611,00**

VÁLVULAS DE CLAPETA EN PVC-U - PVC-U SWING CHECK VALVES

UP. 65

F02

Juntas en EPDM

EPDM O-Rings

SIZE	PN	REF.	PACK	kg	Q(B)	Q(P)	CODE	EUR
63	6	05 65 063 *	B	4,1	15 (1)	1.800	**37055**	**37,63**
75	6	05 65 075	B	3,2	10 (1)	1.200	**08984**	**25,85**
90	6	05 65 090	B	3,2	8 (1)	960	**08985**	**29,80**
110	6	05 65 110	B	2,9	5 (1)	600	**08986**	**35,93**
125	6	05 65 125	B	3,4	5 (1)	600	**09040**	**42,03**
140	6	05 65 140	C	8,2	10 (1)	600	**08987**	**46,97**
160	6	05 65 160	C	5,8	5 (1)	300	**08988**	**51,20**
200	6	05 65 200	C	5,9	4 (1)	240	**09041**	**61,50**
225	6	05 65 225	C	6,3	3 (1)	180	**08989**	**73,30**
250	6	05 65 250	D	13,5	4 (1)	120	**37056**	**115,40**
280	6	05 65 280 *	D	14,2	4 (1)	120	**41865**	**157,50**
315	6	05 65 315 *	D	7,3	1	24	**37057**	**237,00**

UP. 65. VKIT

F02

Con accesorios
bridas locas + manguitos + tornillería

With mounting kit
loose flanges + flange adaptors + bolts

SIZE	PN	REF.	PACK	kg	Q(B)	Q(P)	CODE	EUR
63	6	05 65 063 RA *	B	4,5	2	240	**37073**	**53,10**
75	6	05 65 075 RA	B	5,3	2	240	**23312**	**58,70**
90	6	05 65 090 RA	C	12,5	3	180	**23313**	**77,70**
110	6	05 65 110 RA	C	10,5	2	120	**23314**	**96,00**
125	6	05 65 125 RA	C	11,3	2	120	**23315**	**118,50**
140	6	05 65 140 RA	D	13,2	2	60	**23316**	**134,50**
160	6	05 65 160 RA	D	10,7	1	30	**23317**	**179,70**
200	6	05 65 200 RA	D	12,3	1	30	**23318**	**240,00**
225	6	05 65 225 RA	D	14,1	1	30	**23319**	**274,00**
250	6	05 65 250 RA	E	23,4	1	15	**37074**	**584,00**
315	6	05 65 315 RA *	F	27,9	1	10	**37075**	**844,00**

... la gama más **completa**
... the most **complete** range

	Cuerpo Body	Compuerta Disc	Junta Rubber seal	Eje Shaft	Medidas Sizes	PN PN
Serie STD Maneta de PP-GF con seguro PP-GF handle with locking device	PVC-U	PVC-U	EPDM FPM	Acero zincado Zinc plated steel	D63 - D225 (2" - 8") D250 - D315 (10" - 12")	10 bar 150 p.s.i. 6 bar 90 p.s.i.

63 - 75	90	110	125 - 140	160	200 - 225	250	315

VÁLVULAS DE MARIPOSA EN PVC-U SERIE STD - PVC-U BUTTERFLY VALVES STD SERIES

UP. 83. ZP. EP

F02

Juntas en EPDM
eje acero zincado

EPDM O-Rings
zinc plated steel shaft

SIZE	PN	REF.	PACK	kg	Q(B)	Q(P)	CODE	EUR
63-75	10	05 83 075	V	3,3	2	168	**32614**	**74,90**
90	10	05 83 090	V	3,8	2	168	**32615**	**87,20**
110	10	05 83 110	VI	5,2	2	126	**32616**	**96,80**
125-140	10	05 83 140	VII	7,0	2	112	**32617**	**115,20**
160	6	05 83 160	VIII	9,1	2	72	**32618**	**141,70**
200-225	6	05 83 200	IX	14,7	2	48	**32619**	**211,00**
250	6	05 83 250	IV	17,6	1	20	**46647**	**536,00**
315	6	05 83 315	IV	23,1	1	20	**46648**	**922,00**

UP. 83. ZP. VI

F02

Juntas en FPM
eje acero zincado

FPM O-Rings
zinc plated steel shaft

SIZE	PN	REF.	PACK	kg	Q(B)	Q(P)	CODE	EUR
63-75	10	05 83 075 VI	V	3,4	2	168	**34532**	**125,10**
90	10	05 83 090 VI	V	3,9	2	168	**34533**	**157,20**
110	10	05 83 110 VI	VI	5,2	2	126	**34534**	**204,70**
125-140	10	05 83 140 VI	VII	7,0	2	112	**34535**	**245,00**
160	6	05 83 160 VI	VIII	9,1	2	72	**34536**	**326,00**
200-225	6	05 83 200 VI	IX	15,2	2	48	**34537**	**501,00**

... la gama más **completa**
... the most **complete** range

	Cuerpo Body	Compuerta Disc	Junta Rubber seal	Eje Shaft	Medidas Sizes	PN PN
Serie IND Maneta de PP-GF con seguro PP-GF handle with locking device	PP - GF	PVC-U CPVC	EPDM perox. FPM	Acero Inoxidable Stainless steel	D63 - D225 (2" - 8")	10 bar 150 p.s.i.

63 - 75	90	110	125 - 140	160	200 - 225

Serie IND Reductor manual Gear box		PP - GF	PVC-U CPVC	EPDM perox. FPM	Acero inoxidable Stainless steel	D63 - D225 (2" - 8") D250 - D315 (10" - 12")	10 bar 150 p.s.i. 6 bar 90 p.s.i.

63 - 75	90	110	125 - 140	160	200 - 225	250 - 280	315

VÁLVULAS DE MARIPOSA SERIE IND (DISCO PVC-U) - BUTTERFLY VALVES IND SERIES (PVC-U DISC)

UP. 84. SS. FGEP

F04

Juntas en EPDM perox.
eje acero inoxidable

EPDM perox. O-rings
stainless steel shaft

SIZE	PN	REF.	PACK	kg	Q(B)	Q(P)	CODE	EUR
63-75	10	05 84 075	V	3,0	2	168	**32620**	**151,20**
90	10	05 84 090	VII	3,9	2	112	**32621**	**173,80**
110	10	05 84 110	VII	5,0	2	112	**32622**	**200,10**
125-140	10	05 84 140	IX	7,3	2	48	**32623**	**265,00**
160	6	05 84 160	IX	9,0	2	48	**32624**	**327,00**
200-225	6	05 84 200	VIII	7,6	1	36	**32625**	**505,00**

UP. 84. SS. VI

F04

Juntas en FPM
eje acero inoxidable

FPM O-Rings
stainless steel shaft

SIZE	PN	REF.	PACK	kg	Q(B)	Q(P)	CODE	EUR
63-75	10	05 84 075 VI	V	3,1	2	168	**32628**	**200,10**
90	10	05 84 090 VI	VII	4,0	2	112	**32629**	**247,00**
110	10	05 84 110 VI	VII	5,0	2	112	**32630**	**320,00**
125-140	10	05 84 140 VI	IX	7,3	2	48	**32631**	**423,00**
160	6	05 84 160 VI	IX	9,3	2	48	**32632**	**522,00**
200-225	6	05 84 200 VI	VIII	7,8	1	36	**32633**	**829,00**

UP. 84. SS. FGEP. RM

F04

Juntas en EPDM perox.
eje acero inoxidable

EPDM perox. O-rings
stainless steel shaft

SIZE	PN	REF.	PACK	kg	Q(B)	Q(P)	CODE	EUR
63-75	10	05 84 075 RM	C	3,2	1	60	**34466**	**399,00**
90	10	05 84 090 RM	C	3,6	1	60	**34467**	**408,00**
110	10	05 84 110 RM	C	3,7	1	60	**34468**	**447,00**
125-140	10	05 84 140 RM	D	5,5	1	30	**34469**	**505,00**
160	6	05 84 160 RM	VIII	6,7	1	24	**34470**	**699,00**
200-225	6	05 84 200 RM	E	9,7	1	15	**34471**	**985,00**
250-280	6	05 84 250 RM	F	20,7	1	10	**34472**	**1.632,00**
315	6	05 84 315 RM	G	25,3	1	10	**32738**	**2.113,00**

UP. 84. SS. VI. RM

F04

Juntas en FPM
eje acero inoxidable

FPM O-Rings
stainless steel shaft

SIZE	PN	REF.	PACK	kg	Q(B)	Q(P)	CODE	EUR
63-75	10	05 84 075 VRM	-	-	-	-	**34473**	**449,00**
90	10	05 84 090 VRM	C	3,2	1	60	**34474**	**478,00**
110	10	05 84 110 VRM	C	3,7	1	60	**34475**	**550,00**
125-140	10	05 84 140 VRM	D	5,2	1	30	**34476**	**640,00**
160	6	05 84 160 VRM	VIII	5,9	1	36	**34477**	**872,00**
200-225	6	05 84 200 VRM	E	12,7	1	15	**34478**	**1.315,00**
250-280	6	05 84 250 VRM	F	20,7	1	10	**34479**	**2.191,00**
315	6	05 84 315 VRM	G	25,3	1	15	**32739**	**2.642,00**

VÁLVULAS DE MARIPOSA SERIE IND (DISCO CORZAN® PVC-C) - BUTTERFLY VALVES IND SERIES (CORZAN® CPVC DISC)

CP. 84. SS. FGEP

F04

Juntas en EPDM perox.
eje acero inoxidable

EPDM perox. O-rings
stainless steel shaft

SIZE	PN	REF.	PACK	kg	Q(B)	Q(P)	CODE	EUR
63-75	10	35 84 075	V	3,0	2	168	**34480**	**155,20**
90	10	35 84 090	VII	3,9	2	112	**34481**	**178,50**
110	10	35 84 110	VII	5,1	2	112	**33961**	**204,50**
125-140	10	35 84 140	IX	7,3	2	48	**34482**	**270,00**
160	6	35 84 160	IX	9,1	2	48	**34483**	**335,00**
200-225	6	35 84 200	VIII	7,6	1	36	**34484**	**513,00**

CP. 84. SS. VI

F04

Juntas en FPM
eje acero inoxidable

FPM O-Rings
stainless steel shaft

SIZE	PN	REF.	PACK	kg	Q(B)	Q(P)	CODE	EUR
63-75	10	35 84 075 VI	V	3,1	2	168	**34485**	**203,20**
90	10	35 84 090 VI	VII	3,8	2	112	**34486**	**251,00**
110	10	35 84 110 VI	VII	5,1	2	112	**33962**	**324,00**
125-140	10	35 84 140 VI	IX	7,3	2	48	**34487**	**428,00**
160	6	35 84 160 VI	IX	9,4	2	48	**34488**	**527,00**
200-225	6	35 84 200 VI	VIII	7,9	1	36	**34489**	**839,00**

CP. 84. SS. SGEP. RM

F04

Juntas en EPDM perox.
eje acero inoxidable

EPDM perox. O-rings
stainless steel shaft

SIZE	PN	REF.	PACK	kg	Q(B)	Q(P)	CODE	EUR
63-75	10	35 84 075 RM	C	3,3	1	60	**34490**	**398,00**
90	10	35 84 090 RM	C	3,6	1	60	**34491**	**409,00**
110	10	35 84 110 RM	C	4,2	1	60	**34492**	**449,00**
125-140	10	35 84 140 RM	D	5,2	1	30	**34493**	**509,00**
160	6	35 84 160 RM	E	9,1	1	15	**34494**	**706,00**
200-225	6	35 84 200 RM	E	9,7	1	15	**34495**	**992,00**
250-280	6	35 84 250 RM	F	20,7	1	10	**34496**	**1.655,00**
315	6	35 84 315 RM	G	23,4	1	10	**34497**	**2.143,00**

CP. 84. SS. VI. RM

F04

Juntas en FPM
eje acero inoxidable

FPM O-Rings
stainless steel shaft

SIZE	PN	REF.	PACK	kg	Q(B)	Q(P)	CODE	EUR
63-75	10	35 84 075 VRM	-	-	-	-	**34498**	**450,00**
90	10	35 84 090 VRM	-	-	-	-	**34499**	**479,00**
110	10	35 84 110 VRM	-	-	-	-	**34500**	**553,00**
125-140	10	35 84 140 VRM	-	-	-	-	**34501**	**644,00**
160	6	35 84 160 VRM	-	-	-	-	**34502**	**881,00**
200-225	6	35 84 200 VRM	E	13,1	1	15	**34503**	**1.323,00**
250-280	6	35 84 250 VRM	F	20,8	1	10	**34504**	**2.207,00**
315	6	35 84 315 VRM	G	25,5	1	10	**34505**	**2.672,00**

	Cuerpo Body	Compuerta Disc	Junta Rubber seal	Eje Shaft	Medidas Sizes	PN PN
Serie Classic	PVC-U	PVC-U	EPDM	Acero zincado Zinc plated steel	D63 - D140 (2" - 5")	10 bar 150 p.s.i.
Maneta de aluminio Aluminium handle				Eje acero inoxidable Stainless steel shaft	D160 - D250 (6" - 10")	6 bar 90 p.s.i.

63 - 75 **90** **110** **125 - 140** **160** **200 - 225** **250**

VÁLVULAS DE MARIPOSA EN PVC-U SERIE CLASSIC - PVC-U BUTTERFLY VALVES CLASSIC SERIES

UP. 80. Z3

F02

Juntas en EPDM
eje acero zincado

EPDM O-Rings
zinc plated steel shaft

SIZE	PN	REF.	PACK	kg	Q(B)	Q(P)	CODE	EUR
63-75	10	05 80 075	I	4,1	2	140	**02581**	**88,10**
90	10	05 80 090	I	5,5	2	140	**02582**	**102,60**
110	10	05 80 110	II	7,8	2	98	**02583**	**113,80**
125-140	10	05 80 140	III	10,6	2	70	**02585**	**133,40**
160	6	05 80 160	III	12,7	2	70	**02586**	**163,10**
200-225	6	05 80 200	IV	19,6	2	40	**02587**	**243,00**
250	6	05 80 250	IV	12,2	1	20	**15846**	**550,00**

UP. 80. I4

F02

Juntas en FPM
eje acero inoxidable

FPM O-Rings
stainless steel shaft

Válvula con juntas en FPM hasta fin de existencias. Consultar para configuración de eje en acero inoxidable

Valve with FPM gasket until end of stock. Ask for the shaft configuration in stainless steel

SIZE	PN	REF.	PACK	kg	Q(B)	Q(P)	CODE	EUR
63-75	10	05 80 075 IV	I	4,1	2	140	**16713**	**220,00**
90	10	05 80 090 IV	I	5,5	2	140	**16714**	**288,00**
110	10	05 80 110 IV	II	7,8	2	98	**16715**	**370,00**
125-140	10	05 80 140 IV	III	10,6	2	70	**16716**	**489,00**
160	6	05 80 160 IV	III	12,7	2	70	**16717**	**658,00**
200-225	6	05 80 200 IV	IV	19,6	2	40	**16718**	**1.036,00**
250	6	05 80 250 IV	IV	12,2	1	20	**22426**	**921,00**

KIT DE ACCESORIOS PARA VÁLVULAS DE MARIPOSA PVC-U - PVC-U ASSEMBLY KITS FOR BUTTERFLY VALVES

UP. 81. RA

F02

KIT ACCESORIOS VALV. MARIPOSA
bridas locas + manguitos + tornillería

BUTTERFLY VALVE ASSEMBLY KIT
loose flanges + flange adaptors + bolts

SIZE	PN	REF.	PACK	kg	Q(B)	Q(P)	CODE	EUR
63	16	05 81 063 RA	B	5,8	3	360	**09119**	**27,62**
75	16	05 81 075 RA	B	4,9	2	240	**09120**	**35,99**
90	16	05 81 090 RA	C	12,3	3	180	**09121**	**55,40**
110	16	05 81 110 RA	C	9,7	2	120	**09122**	**66,50**
125	16	05 81 125 RA	C	10,6	2	120	**09123**	**84,70**
140	16	05 81 140 RA	D	12,0	2	60	**09124**	**95,80**
160	10	05 81 160 RA	D	19,4	2	60	**09125**	**149,50**
200	10	05 81 200 RA	D	11,4	1	30	**09126**	**192,00**
225	10	05 81 225 RA	D	7,1	1	30	**09127**	**219,00**
250	10	05 81 250 RA	E	21,6	1	15	**16060**	**454,00**

UP. 82. RA

F02

KIT ACCESORIOS VALV. MARIPOSA
bridas fijas + tornillería

BUTTERFLY VALVE ASSEMBLY KIT
fixed flanges + bolts

SIZE	PN	REF.	PACK	kg	Q(B)	Q(P)	CODE	EUR
75	16	05 82 075 RA	B	4,5	2	240	**09128**	**35,77**
90	16	05 82 090 RA	C	11,0	3	180	**09129**	**53,70**
110	16	05 82 110 RA	C	9,0	2	120	**09130**	**62,80**
125	16	05 82 125 RA	D	14,1	3	90	**09131**	**71,90**
140	16	05 82 140 RA	D	11,3	2	60	**09132**	**84,80**
160	10	05 82 160 RA	D	17,0	2	60	**09133**	**128,90**
200	10	05 82 200 RA	D	9,8	1	30	**09134**	**160,40**
225	10	05 82 225 RA	D	11,0	1	30	**09135**	**183,40**

VÁLVULAS DE COMPUERTA ROTATORIA EN PVC-U - PVC-U ROTARY DISC VALVES

UP. 90. 2V

F02

VÁLV. COMPUERTA ROTAT. 2 VÍAS
encolar hembra - macho - SI

2-WAY ROTARY DISC VALVE
solvent socket female - male - SI

SIZE	PN	REF.	PACK	kg	Q(B)	Q(P)	CODE	EUR
50 - 63	6	05 90 720	D	6,0	8 (1)	240	**16059**	**26,52**

UP. 90. 3V

F02

VÁLV. COMPUERTA ROTAT. 3 VÍAS
encolar hembra - macho - SI

3-WAY ROTARY DISC VALVE
solvent socket female - male - SI

SIZE	PN	REF.	PACK	kg	Q(B)	Q(P)	CODE	EUR
50 - 63	6	05 90 730	D	6,7	8 (1)	240	**15765**	**31,01**
63 - 75	6	05 90 740	D	5,4	4 (1)	120	**41862**	**44,03**

VÁLVULAS DE PURGA - DRAIN VALVES

ABS. 90. MT

F02

VÁLVULA DE PURGA EN ABS
roscar macho x espiga

ABS DRAIN VALVE
BSP male thread x spigot connection

SIZE	PN	REF.	PACK	kg	Q(B)	Q(P)	CODE	EUR
¼"	6	05 90 612	B	1,9	200	24.000	**11656**	**2,09**

UP. 90. MT

F02

VÁLVULA DE PURGA EN PVC
roscar macho x hembra

PVC DRAIN VALVE
BSP male x female thread

SIZE	PN	REF.	PACK	kg	Q(B)	Q(P)	CODE	EUR
¾"	10	05 90 625	B	3,1	80	9.600	**02579**	**3,71**

VÁLVULAS DE GUILLOTINA EN PVC-U - PVC-U KNIFE GATE VALVES

UP. 79. SF

F02

VÁLVULA DE GUILLOTINA
encolar x encolar

KNIFE GATE VALVE
solvent socket x solvent socket

SIZE	P MAX	REF.	PACK	kg	Q(B)	Q(P)	CODE	EUR
50 x 50	3,5	05 79 050	B	2,8	8	960	**28590**	**13,07**
63 x 63	3,5	05 79 063	C	5,6	12	720	**28600**	**18,65**
90 x 90	1,5	05 79 090	D	8,6	3	90	**43577**	**66,00**
110 x 110	1,5	05 79 110	D	11,7	4	120	**43578**	**70,80**

UP. 79. SFSPI

F02

VÁLVULA DE GUILLOTINA
encolar x espiga

KNIFE GATE VALVE
solvent socket x spigot

SIZE	P MAX	REF.	PACK	kg	Q(B)	Q(P)	CODE	EUR
50 x 50	3,5	05 79 150	B	3,0	8	960	**28934**	**13,07**
50 x 38	3,5	05 79 151	B	2,9	8	960	**28935**	**13,07**

UP. 79. SPI

F02

VÁLVULA DE GUILLOTINA
espiga x espiga

KNIFE GATE VALVE
spigot x spigot

SIZE	P MAX	REF.	PACK	kg	Q(B)	Q(P)	CODE	EUR
38 x 38	3,5	05 79 438	B	2,3	6	720	**31441**	**13,07**
50 x 50	3,5	05 79 450	B	2,5	6	720	**28598**	**13,07**

UP. 79. MT

F02

VÁLVULA DE GUILLOTINA
roscar macho x roscar macho

KNIFE GATE VALVE
male thread x male thread

SIZE	P MAX	REF.	PACK	kg	Q(B)	Q(P)	CODE	EUR
1½" x 1½"	3,5	05 79 250	B	2,9	8	960	**28595**	**13,08**
2" x 2"	3,5	05 79 263	C	5,6	12	720	**28605**	**18,66**

UP. 79. MTSF

F02

VÁLVULA DE GUILLOTINA
roscar macho x encolar

KNIFE GATE VALVE
male thread x solvent socket

SIZE	P MAX	REF.	PACK	kg	Q(B)	Q(P)	CODE	EUR
1½" x 50	3,5	05 79 335	B	3,0	8	960	**28937**	**13,08**

UP. 79. MTSPI

F02

VÁLVULA DE GUILLOTINA
roscar macho x espiga

KNIFE GATE VALVE
male thread x spigot

SIZE	P MAX	REF.	PACK	kg	Q(B)	Q(P)	CODE	EUR
1½" x 38	3,5	05 79 551	B	3,0	8	960	**28940**	**13,08**

UP. 79. FT

F02

VÁLVULA DE GUILLOTINA
roscar hembra x roscar hembra

KNIFE GATE VALVE
female thread x female thread

SIZE	P MAX	REF.	PACK	kg	Q(B)	Q(P)	CODE	EUR
1½" x 1½"	3,5	05 79 650	B	3,0	8	960	**28593**	**13,66**

UP. 79. MFT

F02

VÁLVULA DE GUILLOTINA
roscar hembra x roscar macho

KNIFE GATE VALVE
female thread x male thread

SIZE	P MAX	REF.	PACK	kg	Q(B)	Q(P)	CODE	EUR
1½" x 1½"	3,5	05 79 750	B	3,1	8	960	**28942**	**13,34**

VÁLVULAS DE GUILLOTINA EN PVC-U - PVC-U KNIFE GATE VALVES

UP. 79. FTSPI

F02

VÁLVULA DE GUILLOTINA
roscar hembra x espiga

KNIFE GATE VALVE
female thread x spigot

SIZE	P MAX	REF.	PACK	kg	Q(B)	Q(P)	CODE	EUR
1½" x 50	3,5	05 79 950	B	3,1	8	960	**28946**	**13,34**
1½" x 38	3,5	05 79 951	B	3,0	8	960	**28947**	**13,34**

UP. 79. SM

F02

VÁLVULA DE GUILLOTINA
encolar macho

KNIFE GATE VALVE
male solvent socket

SIZE	P MAX	REF.	PACK	kg	Q(B)	Q(P)	CODE	EUR
63 x 63	3,5	05 79 363	C	5,6	12	720	**70922**	**23,80**

VÁLVULAS DE ASIENTO INCLINADO REGULADORAS EN PVC-U - PVC-U ANGLE SEAT REGULATOR VALVES

UP. 75. SF

F02

HDPE - EPDM
encolar

HDPE - EPDM
solvent socket

SIZE	PN	REF.	PACK	kg	Q(B)	Q(P)	CODE	EUR
20	16	05 75 020	B	1,7	8 (4)	960	**22884**	**15,11**

UP. 75. 3SF

F02

HDPE - EPDM
encolar - 3 piezas

HDPE - EPDM
solvent socket - end connector

SIZE	PN	REF.	PACK	kg	Q(B)	Q(P)	CODE	EUR
20	16	05 75 120	B	1,7	6 (3)	720	**22885**	**17,61**

UP. 75. SM

F02

HDPE - EPDM
encolar macho

HDPE - EPDM
male solvent socket

SIZE	PN	REF.	PACK	kg	Q(B)	Q(P)	CODE	EUR
20	16	05 75 220	B	1,6	8 (4)	960	**22886**	**15,11**

UP. 75. MT

F02

HDPE - EPDM
roscar macho

HDPE - EPDM
BSP male thread

SIZE	PN	REF.	PACK	kg	Q(B)	Q(P)	CODE	EUR
¾" (DN 15)	16	05 75 425	B	2,0	10 (5)	1.200	**22887**	**15,11**

VÁLVULAS DE VENTOSA EN PVC-U - PVC-U AIR/VACUUM RELIEF VALVES

UP. 90. DE

I03

VÁLVULA DE VENTOSA
roscar macho

AIR/VACUUM RELIEF VALVE
BSP male thread

SIZE	PN	REF.	PACK	kg	Q(B)	Q(P)	CODE	EUR
1½"	12	05 90 850	B	2,3	6	720	**22803**	**26,78**

VÁLVULAS ACTUADAS - ACTUATED VALVES

68 Válvulas de bola actuadas
Actuated ball valves

69 Válvulas de bola Serie 3 vías actuadas
Actuated ball valves 3-way Series

70 Válvulas de mariposa actuadas
Actuated butterfly valves

72 Válvulas de compuerta rotatoria actuadas
Actuated rotary disc valves

73 Actuadores, kits y accesorios
Actuators, kits and accessories

VÁLVULAS DE BOLA EN PVC-U SERIE INDUSTRIAL: ACTUACIÓN ELÉCTRICA
PVC-U BALL VALVES INDUSTRIAL SERIES: ELECTRIC ACTUATION

F02

INDUSTRIAL SERIES

Válvulas de bola Serie Industrial PVC-U - encolar
Industrial Series ball valves PVC-U - solvent socket

PTFE - EPDM

	Actuación eléctrica Electric actuation	Actuación eléctrica con bloque de seguridad Electric actuation & BSR safety block
	24 - 240 V AC / DC	24 - 240 V AC / DC
D16	31420 **535,00**	26417 **1.090,00**
D20	31421 **535,00**	05366 **1.090,00**
D25	31422 **540,00**	05367 **1.097,00**
D32	31423 **545,00**	05368 **1.100,00**
D40	31424 **554,00**	05369 **1.110,00**
D50	02628 **583,00**	05370 **1.111,00**
D63	02629 **627,00**	05371 **1.126,00**
D75	02630 **911,00**	05372 **1.418,00**
D90	02631 **1.147,00**	05373 **1.641,00**
D110	26415 **1.662,00**	26419 **2.276,00**

VÁLVULAS DE BOLA EN PVC-U SERIE INDUSTRIAL: ACTUACIÓN NEUMÁTICA
PVC-U BALL VALVES INDUSTRIAL SERIES: PNEUMATIC ACTUATION

F02

Válvulas de bola Serie Industrial PVC-U - encolar
Industrial Series ball valves PVC-U - solvent socket

PTFE - EPDM

	Actuación neumática aluminio Pneumatic actuation aluminum		Actuación neumática aluminio con kit (*) Pneumatic actuation aluminum & kit (*)		Actuación neumática poliamida Pneumatic actuation polyamide		Actuación neumática poliamida con kit (*) Pneumatic actuation polyamide & kit (*)	
	Doble efecto Double acting	Simple efecto Spring return	Doble efecto Double acting	Simple efecto Spring return	Doble efecto Double acting	Simple efecto Spring return	Doble efecto Double acting	Simple efecto Spring return
D16	26425 **267,00**	26433 **349,00**	26421 **602,00**	26429 **589,00**	29875 **263,00**	29885 **283,00**	29894 **576,00**	29904 **604,00**
D20	05390 **267,00**	05414 **349,00**	02648 **602,00**	05304 **589,00**	29876 **263,00**	29886 **283,00**	29895 **576,00**	29905 **604,00**
D25	05391 **273,00**	05415 **354,00**	02649 **604,00**	05305 **590,00**	29877 **267,00**	29887 **287,00**	29896 **582,00**	29906 **608,00**
D32	05392 **316,00**	05416 **392,00**	02650 **550,00**	05306 **633,00**	29878 **385,00**	29888 **423,00**	29897 **694,00**	29907 **726,00**
D40	05393 **319,00**	05417 **395,00**	02651 **554,00**	05307 **640,00**	29879 **380,00**	29889 **425,00**	29898 **699,00**	29908 **731,00**
D50	05394 **323,00**	05418 **499,00**	02652 **567,00**	05308 **744,00**	29880 **396,00**	29890 **545,00**	29899 **707,00**	29909 **844,00**
D63	05395 **334,00**	05419 **506,00**	02653 **573,00**	05309 **752,00**	29881 **405,00**	29891 **552,00**	29900 **713,00**	29910 **866,00**
D75	05396 **479,00**	05420 **787,00**	02654 **712,00**	05310 **1.036,00**	29882 **520,00**	29892 **770,00**	29901 **833,00**	29911 **1.072,00**
D90	05397 **514,00**	05421 **829,00**	02655 **774,00**	05311 **1.093,00**	29883 **534,00**	29893 **797,00**	29902 **902,00**	29912 **1.115,00**
D110	26427 **812,00**	26435 **1.371,00**	26423 **1.101,00**	26431 **1.630,00**	29884 **817,00**		29903 **1.159,00**	

(*) Kit: electroválvula (220 VAC), final de carrera y reguladores de escape
Kit: electric valve (220 VAC), limit-switch box and relief regulators

Las válvulas neumáticas se configuran como NC (normalmente cerradas) por defecto.
Si se desea una configuración NA (normalmente abierta) se debe indicar al realizar el pedido.
Pneumatic valves are shipped as NC (normally closed) as standard. If a NO (normally open) configuration is needed, please specify when placing the order.

VÁLVULAS DE BOLA SERIE 3 VÍAS: ACTUACIÓN ELÉCTRICA
BALL VALVES 3-WAY SERIES: ELECTRIC ACTUATION

F02

Válvulas de bola 3 vías PVC-U - encolar
3-way Series ball valves PVC-U - solvent socket

PE - EPDM

	Actuación eléctrica Electric actuation 24 - 240 V AC / DC	Actuación eléctrica con bloque de seguridad Electric actuation & BSR safety block 24 - 240 V AC / DC
D50	27227 **603,00**	27228 **1.079,00**

	Actuación eléctrica Electric actuation 24 - 240 V AC / DC	Actuación eléctrica con bloque de seguridad Electric actuation & BSR safety block 24 - 240 V AC / DC
D50	71153 **603,00**	71155 **1.079,00**

	Actuación eléctrica Electric actuation 24 - 240 V AC / DC	Actuación eléctrica con bloque de seguridad Electric actuation & BSR safety block 24 - 240 V AC / DC
D50	71154 **603,00**	71156 **1.079,00**

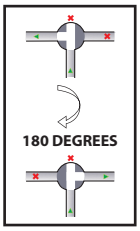

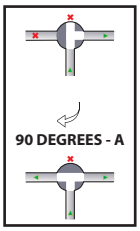

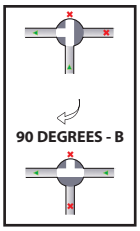

* Actuador de 12V disponible bajo pedido
Available 12V actuator on request

VÁLVULAS DE BOLA SERIE 3 VÍAS: ACTUACIÓN NEUMÁTICA
BALL VALVES 3-WAY SERIES: PNEUMATIC ACTUATION

F02

Válvulas de bola 3 vías PVC-U - encola.
3-way Series ball valves PVC-U - solvent socket

PE - EPDM

	Actuación neumática aluminio Pneumatic actuation aluminum		Actuación neumática aluminio con kit (*) Pneumatic actuation aluminum & kit (*)		Actuación neumática poliamida Pneumatic actuation polyamide		Actuación neumática poliamida con kit (*) Pneumatic actuation polyamide & kit (*)	
	Doble efecto Double acting	Simple efecto Spring return	Doble efecto Double acting	Simple efecto Spring return	Doble efecto Double acting	Simple efecto Spring return	Doble efecto Double acting	Simple efecto Spring return
D50	27589 **835,00**	27591 **1.031,00**	27588 **1.062,00**	27590 **1.259,00**	30147 **1.078,00**	30148 **1.199,00**	30149 **1.394,00**	30150 **1.511,00**

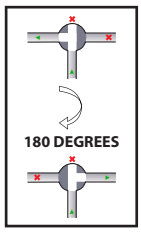

(*) Kit: electroválvula (220 VAC), final de carrera y reguladores de escape
Kit: electric valve (220 VAC), limit-switch box and relief regulators

Las válvulas neumáticas se configuran como NC (normalmente cerradas) por defecto.
Si se desea una configuración NA (normalmente abierta) se debe indicar al realizar el pedido.
Pneumatic valves are shipped as NC (normally closed) as standard. If a NO (normally open) configuration is needed, please specify when placing the order.

VÁLVULAS DE MARIPOSA PVC-U SERIE STD: ACTUACIÓN ELÉCTRICA
PVC-U BUTTERFLY VALVES STD SERIES: ELECTRIC ACTUATION

STD SERIES

NUEVA VÁLVULA DE MARIPOSA STD CON ACTUADOR ELÉCTRICO

Mejor relación calidad-precio

- Nuevo desarrollo CEPEX
- Especialmente dieseñada para piscinas comerciales - baterías automáticas para grandes filtros
- Mejor relación **calidad-precio** con la garantía del Sistema de Calidad Integral Cepex
- Válvula fabricada en PVC-U; juntas en EPDM; eje en acero zincado - Libre de corrosión
- Resistencia al impacto y a la radiación UV
- Compatible con todos los standards de instalación - ISO/DIN, BSi, ANSI, JIS
- Actuador multivoltaje (24-240 VAC-VDC) y grado de protección IP67

F02

Juntas en EPDM
eje en acero zincado

EPDM O-Rings
zinc plated steel shaft

SIZE	PN	REF.	PACK	kg	Q(B)	Q(P)	CODE	EUR
63-75	10	05 83 075 09J	C	3,9	1	60	**72267**	**784,00**
90	10	05 83 090 09J	D	4,6	1	30	**72268**	**794,00**
110	10	05 83 110 09J	E	7,2	1	15	**72269**	**879,00**
125-140	10	05 83 140 09J	E	8,5	1	15	**72270**	**1.140,00**
160	6	05 83 160 09J	E	11,6	1	15	**72273**	**1.416,00**
200-225	6	05 83 200 09J	-	15,5	1	10	**72274**	**1.551,00**
250	6	05 83 250 09J	-	-	1	-	**72275**	**2.194,00**
315	6	05 83 315 09J	-	-	1	-	**72276**	**2.384,00**

VÁLVULAS DE MARIPOSA (COMPUERTA PVC-U) SERIE IND: ACTUACIÓN ELÉCTRICA
BUTTERFLY VALVES (PVC-U DISC) IND SERIES: ELECTRIC ACTUATION

F02

IND SERIES

Válvulas de mariposa Serie Industrial PVC-U - eje en acero inoxidable
Butterfly valves Industrial Series PVC-U - stainless steel shaft

EPDM Perox.

	Actuación eléctrica Electric actuation 24 - 240 V AC / DC	Actuación eléctrica con bloque de seguridad Electric actuation & BSR safety block 24 - 240 V AC / DC
D63 - D75	30272 **872,00**	30286 **1.282,00**
D90	30273 **890,00**	30287 **1.396,00**
D110	30274 **1.114,00**	30288 **1.595,00**
D125 - D140	30275 **1.523,00**	30289 **2.110,00**
D160	30276 **1.550,00**	30290 **2.134,00**
D200 - D225	30277 **1.964,00**	30291 **2.621,00**
D250 - D280	30278 **2.260,00**	30292 **3.071,00**
D315	32742 **2.610,00**	32744 **3.365,00**

VÁLVULAS DE MARIPOSA (COMPUERTA PVC-U) SERIE IND: ACTUACIÓN NEUMÁTICA
BUTTERFLY VALVES (PVC-U DISC) IND SERIES: PNEUMATIC ACTUATION

F02

IND SERIES

Válvulas de mariposa Serie Industrial PVC-U - eje en acero inoxidable
Butterfly valves Industrial Series PVC-U - stainless steel shaft

EPDM Perox.

	Actuación neumática aluminio Pneumatic actuation aluminum		Actuación neumática aluminio con kit (*) Pneumatic actuation aluminum & kit (*)		Actuación neumática poliamida Pneumatic actuation polyamide		Actuación neumática poliamida con kit (*) Pneumatic actuation polyamide & kit (*)	
	Doble efecto Double acting	Simple efecto Spring return	Doble efecto Double acting	Simple efecto Spring return	Doble efecto Double acting	Simple efecto Spring return	Doble efecto Double acting	Simple efecto Spring return
D63 - D75	30464 **484,00**	30471 **649,00**	30478 **730,00**	30485 **895,00**	30492 **504,00**	30498 **743,00**	30501 **841,00**	30507 **1.110,00**
D90	30465 **498,00**	30472 **770,00**	30479 **737,00**	30486 **1.049,00**	30493 **519,00**	30499 **761,00**	30502 **847,00**	30508 **1.126,00**
D110	30466 **511,00**	30473 **793,00**	30480 **769,00**	30487 **1.061,00**	30494 **551,00**	30500 **792,00**	30503 **878,00**	30509 **1.159,00**
D125 - D140	30467 **744,00**	30474 **1.224,00**	30481 **1.011,00**	30488 **1.493,00**	30495 **739,00**		30504 **1.105,00**	
D160	30468 **774,00**	30475 **1.252,00**	30482 **1.041,00**	30489 **1.524,00**	30496 **767,00**		30505 **1.131,00**	
D200 - D225	30469 **981,00**	30476 **1.430,00**	30483 **1.284,00**	30490 **1.699,00**	30497 **981,00**		30506 **1.376,00**	
D250 - D280	30470 **1.536,00**	30477 **1.856,00**	30484 **1.788,00**	30491 **2.124,00**				
D315	32755 **2.096,00**	32757 **3.992,00**	32756 **2.307,00**	32758 **4.286,00**				

(*) Kit: electroválvula (220 VAC), final de carrera y reguladores de escape
Kit: solenoid valve (220 VAC), limit-switch box and relief regulators

Las válvulas neumáticas se configuran como NC (normalmente cerradas) por defecto.
Si se desea una configuración NA (normalmente abierta) se debe indicar al realizar el pedido.
Pneumatic valves are shipped as NC (normally closed) as standard. If a NO (normally open) configuration is needed, please specify when placing the order.

VÁLVULAS DE COMPUERTA ROTATORIA AUTOMÁTICA EN PVC-U - PVC-U AUTOMATIC ROTARY DISC VALVES

	ELECTRIC ROTARY DISC VALVES			
	230 VAC		24 VAC	
	90° turn	180° turn	90° turn	180° turn
D50-D63	59955 **353,00**	41863 **353,00**	59956 **353,00**	45866 **353,00**
D63-D75	41864 **366,00**	59959 **366,00**	43730 **366,00**	59960 **366,00**

RECAMBIOS VÁLVULAS DE COMPUERTA ROTATORIA AUTOMÁTICA EN PVC-U - SPARE PARTS PVC-U AUTOMATIC ROTARY DISC VALVES

ACTUADOR ELÉCTRICO 90°
ELECTRIC ACTUATOR 90°

SIZE	PN	REF.	PACK	kg	Q(B)	Q(P)	CODE	EUR
220V AC	-	-	-	-	-	-	**53933**	**288,00**
24 V AC	-	-	-	-	-	-	**53934**	**288,00**

ACTUADOR ELÉCTRICO 180°
ELECTRIC ACTUATOR 180°

SIZE	PN	REF.	PACK	kg	Q(B)	Q(P)	CODE	EUR
220V AC	-	-	-	-	-	-	**59965**	**288,00**
24 V AC	-	-	-	-	-	-	**59966**	**288,00**

KIT DE ACTUACIÓN
ACTUATION KIT

SIZE	PN	REF.	PACK	kg	Q(B)	Q(P)	CODE	EUR
50-63	-	-	-	-	-	-	**54436**	**35,98**
63-75	-	-	-	-	-	-	**54086**	**35,98**

F02

RECAMBIOS: KITS DE ACTUACIÓN VÁLVULAS DE BOLA - SPARE PARTS: ACTUATION KITS FOR BALL VALVES

Kits actuación / Actuation Kits	Actuación eléctrica / Electric actuation	Actuación neumática aluminio / Pneumatic actuation aluminum		Actuación neumática poliamida / Pneumatic actuation polyamide	
	24 - 240 V AC / DC	Doble efecto / Double acting	Simple efecto / Spring return	Doble efecto / Double acting	Simple efecto / Spring return
Válvulas bola 2 vías / 2-way ball valves — Incluyen pieza conexión, medio soportes, tornillería; brida separadora y acoples en diámetros necesarios. Includes coupling bush, supports, bolts, mounting clamp and connectors in required sizes.					
Industrial Series — **D16 - ⅜"**	56852 **43,30**	30590 **42,03**	30600 **42,45**	30610 **42,25**	30620 **42,25**
D20 - ½"	56853 **43,30**	30591 **42,03**	30601 **42,45**	30611 **42,25**	30621 **42,25**
D25 - ¾"	56854 **42,79**	30592 **41,80**	30602 **40,97**	30612 **41,74**	30622 **41,72**
D32 - 1"	56855 **44,73**	30593 **43,61**	30603 **43,61**	30613 **43,78**	30623 **43,78**
D40 - 1¼"	56856 **44,32**	30594 **43,27**	30604 **43,27**	30614 **43,41**	30624 **43,41**
D50 - 1½"	30575 **47,88**	30595 **46,77**	30605 **47,43**	30615 **46,91**	30625 **47,43**
D63 - 2"	30576 **46,84**	30596 **46,45**	30606 **47,06**	30616 **45,91**	30626 **47,06**
D75 - 2½"	30577 **52,00**	30597 **50,90**	30607 **50,90**	30617 **50,90**	30627 **70,80**
D90 - 3"	30578 **69,50**	30598 **68,10**	30608 **68,10**	30618 **68,30**	30628 **67,40**
D110 - 4"	30579 **69,00**	30599 **68,20**	30609 **66,20**	30619 **67,50**	
Válvulas bola 3 vías / 3-way ball valves — Incluyen pieza conexión, soporte, tornillería e insertos. Includes coupling bush, support, bolts and inserts.					
D50 - 1½"	30629 **46,42**	30843 **44,10**	30844 **44,10**	30631 **44,06**	30632 **69,00**

RECAMBIOS: KITS DE ACTUACIÓN VÁLVULAS DE MARIPOSA - SPARE PARTS: ACTUATION KITS FOR BUTTERFLY VALVES

F02

Kits actuación / Actuation Kits	Actuación eléctrica / Electric actuation	Actuación neumática aluminio / Pneumatic actuation aluminum		Actuación neumática poliamida / Pneumatic actuation polyamide		Reductor manual / Gear operator	
	24 - 240 V AC / DC	Doble efecto / Double acting	Simple efecto / Spring return	Doble efecto / Double acting	Simple efecto / Spring return	Conexión directa / Direct connection	Con soporte con. / With extension
Válvulas mariposa / Butterfly valves — Incluyen pieza conexión, torreta, tornillería; brida separadora y acoples en diámetros necesarios. Includes coupling bush, supports, bolts, mounting clamp and connectors in required sizes.							
IND Series — **D63 - D75**	57498 **44,97**	35898 **44,97**	35898 **44,97**	35922 **44,98**	55185 **65,00**		35899 **44,99**
D90	35901 **44,99**	57497 **44,98**	35901 **44,99**	35923 **44,98**	55186 **65,00**		35902 **44,99**
D110	35901 **44,99**	57497 **44,98**	35901 **44,99**	35924 **44,98**	55187 **65,00**		35902 **44,99**
D125 - D140	69632 **45,65**	35905 **44,99**	35904 **44,99**	35925 **44,98**			35906 **44,99**
D160	69632 **45,65**	35905 **44,99**	35904 **44,99**	35925 **44,98**			56816 **44,99**
D200 - D225	35908 **99,30**	35909 **148,70**	69785 **99,30**	35926 **97,80**			35910 **59,00**
D250 - D280	35912 **104,90**	35912 **104,90**	35912 **104,90**			35911 **43,24**	35915 **60,70**
D315	35912 **104,90**	35912 **104,90**	35914 **154,20**			35911 **43,24**	35915 **60,70**

Kits actuación / Actuation Kits	Actuación eléctrica / Electric actuation
	24 - 240 V AC / DC
Válvulas mariposa / Butterfly valves — Incluyen pieza conexión, torreta, tornillería; brida separadora y acoples en diámetros necesarios. Includes coupling bush, supports, bolts, mounting clamp and connectors in required sizes.	
STD Series — **D63 - D75**	74239 **77,90**
D90	74240 **77,90**
D110	35901 **44,99**
D125 - D140	74442 **47,54**
D160	69632 **45,65**
D200 - D225	35908 **99,30**
D250 - D280	35912 **104,90**
D315	35912 **104,90**

RECAMBIOS: ACTUADORES (SIN KIT) Y REDUCTOR MANUAL -
SPARE PARTS: ACTUATOR (WITHOUT KIT) AND GEAR BOX

Actuadores
Actuators

Incluyen sólo el actuador (sin kit montaje)
Including actuator only (without mounting kit)

Válvulas bola 2 vías
2-way ball valves

	Actuador eléctrico Electric actuator 24 - 240 V AC / DC	Actuador neumático aluminio Pneumatic actuator aluminum Doble efecto Double acting	Actuador neumático aluminio Pneumatic actuator aluminum Simple efecto Spring return	Actuador neumático poliamida Pneumatic actuator polyamide Doble efecto Double acting	Actuador neumático poliamida Pneumatic actuator polyamide Simple efecto Spring return
D16 - ⅜"	46652 **511,00**	30706 **193,60**	30712 **287,00**	30719 **193,60**	30724 **218,00**
D20 - ½"	46652 **511,00**	30706 **193,60**	30712 **287,00**	30719 **193,60**	30724 **218,00**
D25 - ¾"	46652 **511,00**	30706 **193,60**	30712 **287,00**	30719 **193,60**	30724 **218,00**
D32 - 1"	46652 **511,00**	30707 **240,00**	30713 **325,00**	32364 **281,00**	30725 **324,00**
D40 - 1¼"	46652 **511,00**	30707 **240,00**	30713 **325,00**	32364 **281,00**	30725 **324,00**
D50 - 1½"	46652 **511,00**	30707 **240,00**	30714 **419,00**	32364 **281,00**	30726 **430,00**
D63 - 2"	46652 **511,00**	30707 **240,00**	30714 **419,00**	32364 **281,00**	30726 **430,00**
D75 - 2½"	30677 **753,00**	30708 **351,00**	30715 **615,00**	30720 **372,00**	30727 **604,00**
D90 - 3"	46654 **932,00**	30708 **351,00**	30715 **615,00**	30720 **372,00**	30727 **604,00**
D110 - 4"	30678 **1.212,00**	30709 **511,00**	30716 **975,00**	30721 **521,00**	

Válvulas bola 3 vías
3-way ball valves

	Actuador eléctrico Electric actuator 24 - 240 V AC / DC	Actuador neumático aluminio Pneumatic actuator aluminum Doble efecto Double acting	Actuador neumático aluminio Pneumatic actuator aluminum Simple efecto Spring return	Actuador neumático poliamida Pneumatic actuator polyamide Doble efecto Double acting	Actuador neumático poliamida Pneumatic actuator polyamide Simple efecto Spring return
D50 - 1½"	30681 **517,00**	30711 **708,00**	30718 **914,00**	30723 **959,00**	30728 **992,00**

Válvulas mariposa
Butterfly valves

		Actuador eléctrico Electric actuator 24 - 240 V AC / DC	Actuador neumático aluminio Pneumatic actuator aluminum Doble efecto Double acting	Actuador neumático aluminio Pneumatic actuator aluminum Simple efecto Spring return	Actuador neumático poliamida Pneumatic actuator polyamide Doble efecto Double acting	Actuador neumático poliamida Pneumatic actuator polyamide Simple efecto Spring return	Reductor manual Gear operator
IND Series	**D63 - D75**	30677 **753,00**	30708 **351,00**	43288 **498,00**	30720 **372,00**	30727 **604,00**	54744 **193,00**
	D90	30677 **753,00**	30708 **351,00**	30715 **615,00**	30720 **372,00**	30727 **604,00**	54744 **193,00**
	D110	46654 **932,00**	30708 **351,00**	30715 **615,00**	30720 **372,00**	30727 **604,00**	54744 **193,00**
	D125 - D140	30678 **1.212,00**	30709 **511,00**	30716 **975,00**	30721 **521,00**		54737 **326,00**
	D160	30678 **1.212,00**	30709 **511,00**	30716 **975,00**	30721 **521,00**		54737 **326,00**
	D200 - D225	30679 **1.350,00**	30709 **511,00**	30716 **975,00**	30721 **521,00**		54737 **326,00**
	D250 - D280	30679 **1.350,00**	30710 **661,00**	30716 **975,00**			36662 **504,00**
	D315	30679 **1.350,00**	41872 **808,00**	30717 **2.559,00**			36662 **504,00**

Válvulas mariposa
Butterfly valves

		Actuador eléctrico Electric actuator 24 - 240 V AC / DC
STD Series	**D63 - D75**	65342 **585,00**
	D90	65342 **585,00**
	D110	30677 **753,00**
	D125 - D140	46654 **932,00**
	D160	30678 **1.212,00**
	D200 - D225	30678 **1.212,00**
	D250 - D280	30679 **1.350,00**
	D315	30679 **1.350,00**

ACCESORIOS PARA ACTUADORES (ACTUACIÓN ELÉCTRICA) - ACCESSORIES FOR ACTUATORS (ELECTRIC ACTUATION)

F02

Actuadores con bloque de seguridad
Actuators with safety block

Valv. Bola D16 - D63 Ball Valves D16 - D63	30849 **949,00**
V. mariposa STD D63-D90 Butterfly v. STD D63-D90	73987 **1.082,00**
V. Bola D75 y V. Mariposa IND D75-D90 / STD D110 Ball Valves D75 & IND butterfly Valves D75-D90 / STD D110	30850 **1.197,00**
V. Bola D90 y V. Mariposa IND D110 / STD D125-140 Ball Valves D90 & IND butterfly Valves D110 / STD D125-140	53834 **1.438,00**
V. Bola D110 y V. Mariposa IND D140-D160 / STD D160-225 Ball Valves D110 & IND butterfly Valves D140-D160 / STD D160-225	30851 **1.741,00**
V. Mariposa IND/STD D200-D315 IND/STD butterfly Valves D200-D250	30852 **2.019,00**
V. Bola 3 vias D50 3 way Ball Valve D50	30862 **957,00**

Kit bloque de seguridad BSR
BSR safety block kit

	J4C model	J3C model
Valv. Bola D16 - D63 Ball Valves D16 - D63	74213 **469,00**	72730 **469,00**
V. mariposa STD D63-D90 Butterfly v. STD D63-D90	74213 **469,00**	72730 **469,00**
V. Bola D75 y V. Mariposa IND D75-D90 / STD D110 Ball Valves D75 & IND butterfly Valves D75-D90 / STD D110	74213 **469,00**	72730 **469,00**
V. Bola D90 y V. Mariposa IND D110 / STD D125-140 Ball Valves D90 & IND butterfly Valves D110 / STD D125-140	74213 **469,00**	72730 **469,00**
V. Bola D110 y V. Mariposa IND D140-D160 / STD D160-225 Ball Valves D110 & IND butterfly Valves D140-D160 / STD D160-225	74214 **531,00**	66354 **531,00**
V. Mariposa IND/STD D200-D315 IND/STD butterfly Valves D200-D250	74214 **531,00**	66354 **531,00**
V. Bola 3 vias D50 3 way Ball Valve D50	74213 **469,00**	72730 **469,00**

Actuadores con posicionador 4-20 mA
Actuators with digital positioner 4-20 mA

Valv. Bola D16 - D63 Ball Valves D16 - D63	30857 **907,00**
V. Bola D75 y V. Mariposa IND D75-D90 Ball Valves D75 & IND butterfly Valves D90	30858 **1.155,00**
V. Bola D90 y V. Mariposa IND D110 Ball Valves D90 & IND butterfly Valves D110	10065 **1.398,00**
V. Bola D110 y V. Mariposa IND D140-D160 Ball Valves D110 & IND butterfly Valves D140-D160	30859 **1.973,00**
V. Mariposa IND D200-D315 IND butterfly Valves D200-D250	30860 **2.264,00**
V. Bola 3 vias D50 3 way Ball Valve D50	30864 **902,00**

Kit posicionador DPS
DPS positioner kit

	J4C model	J3C model
Valv. Bola D16 - D63 Ball Valves D16 - D63	74235 **399,00**	66351 **423,00**
V. Bola D75 y V. Mariposa IND D75-D90 Ball Valves D75 & IND butterfly Valves D75-D90	74235 **399,00**	66351 **423,00**
V. Bola D90 y V. Mariposa IND D110 Ball Valves D90 & IND butterfly Valves D110	74235 **399,00**	66351 **423,00**
V. Bola D110 y V. Mariposa IND D140-D160 Ball Valves D110 & IND butterfly Valves D140-D160	74236 **680,00**	66352 **752,00**
V. Mariposa IND D200-D315 IND butterfly Valves D200-D250	74236 **680,00**	66352 **752,00**
V. Bola 3 vias D50 3 way Ball Valve D50	74235 **399,00**	66351 **423,00**

Actuadores con bloque de seguridad y posicionador
Actuators with safety block and digital positioner

Valv. Bola D16 - D63 Ball Valves D16 - D63	65276 **1.385,00**
V. Bola D75 y V. Mariposa IND D75-D90 Ball Valves D75 & IND butterfly Valves D90	65278 **1.617,00**
V. Bola D90 y V. Mariposa IND D110 Ball Valves D90 & IND butterfly Valves D110	65280 **1.879,00**
V. Bola D110 y V. Mariposa IND D140-D160 Ball Valves D110 & IND butterfly Valves D140-D160	65282 **2.546,00**
V. Mariposa IND D200-D315 IND butterfly Valves D200-D250	65284 **2.694,00**

Actuadores especiales de 12V
12V special actuators

Valv. Bola D16 - D63 Ball Valves D16 - D63	73151 **519,00**
V. Bola D75 y V. Mariposa IND D75-D90 Ball Valves D75 & IND butterfly Valves D90	73152 **767,00**
V. Bola D90 y V. Mariposa IND D110 Ball Valves D90 & IND butterfly Valves D110	73153 **951,00**

Soportes motorización
Actuation brackets

Válvulas de mariposa Industrial
Industrial Butterfly valves

Válvula Mariposa IND D75 - D160 IND butterfly valves D75 - D160	43393 **20,96**
Válvula Mariposa IND D200 IND butterfly valves D200	10072 **20,14**
Soporte motor F07 V.Mariposa IND D250-D315 Brackets F07 IND butterfly valves D250 - D315	43394 **24,69**
Soporte motor F10 V.Mariposa IND D250-D315 Brackets F10 IND butterfly valves D250 - D315	43394F10 **24,69**
Soporte motor F12 V.Mariposa IND D250-D315 Brackets F12 IND butterfly valves D250 - D315	43394F12 **24,69**

ACCESORIOS PARA ACTUADORES (ACTUACIÓN NEUMÁTICA) -
ACCESSORIES FOR ACTUATORS (PENUMATIC ACTUATION)

Actuación Neumática
Pneumatic actuation

Electroválvula (CH-Air) Solenoid valve (CH-Air)	
12V DC	30739 **157,60**
24V AC	30740 **92,90**
24V DC	30722 **92,90**
110V AC	30741 **94,30**
110V DC	30742 **104,10**

Acoplamineto especial electroválvula CH32 * Special solenoid valve coupling CH32 *	
	69425 **54,60**

* Accesorio necesario para acoplamiento de electroválvula en actuador neumático doble efecto en válvulas de bola D16-D25

* Accessories required for solenoid valve coupling in double acting pneumatic actuator in ball valves D16-D25

Electroválvula (Prisma) Solenoid valve (Prisma)	
220V AC	30746 **161,80**
12V DC	30748 **161,80**
24V AC	30749 **161,80**
24V DC	30670 **161,80**
110V AC	30750 **161,80**
110V DC	30751 **161,80**

Electroválvula (Burkert) Solenoid valve (Burkert)	
220V AC	30737B **497,00**
12V DC	30739B **506,00**
24V AC	30740B **354,00**
24 VDC	30722B **200,30**
110V AC	30741B **355,00**
110V DC	30742B **444,00**

Electroválvula (SMC) Solenoid valve (SMC)	
220V AC	70375 **147,70**
24V AC	70732 **147,70**
24 VDC	70733 **147,70**

Caja final de carrera Limit switch box	
	30743 **130,00**
especial CH032	30744 **175,40**

Reguladores de escape (**) Relief regulators (**)	
	30745 **28,13**

(**) Son necesarios 2 por actuador (incluidos)
(**) There are needed 2 per actuator (included)

Caja final de carrera Limit switch box	
	45293 **144,60**

ACCESORIOS PP

PP FITTINGS

79 Arquetas Serie Pro
Valve boxes Pro Series

81 Acc. compresión Serie Performance
Compression fitt. Performance Series

86 Accesorio Universal
Universal Fitting

87 Collarines de toma
Clamp saddles

89 Pinzas
Pipe clips

90 Serie roscada
Threaded Series

91 Conexiones estriadas y accesorios riego
Spiral barb & irrigation fittings

ARQUETAS SERIE PRO - VALVE BOXES PRO SERIES

PP. 26. Round Garden

I02

ARQUETA circular
Con válvula ¾" macho para manguera

VALVE BOX round
With ¾" male thread hose valve

SIZE	PN	REF.	PACK	kg	Q(B)	Q(P)	CODE	EUR
-		11 26 05	0,08	7,1	7	105	**17186**	**34,83**

PP. 26. Round 5"

I02

ARQUETA circular
Tapa de cierre a presión

VALVE BOX round
Clip-on cover

SIZE	PN	REF.	PACK	kg	Q(B)	Q(P)	CODE	EUR
-		11 26 01	G	16,9	24	360	**02672**	**8,41**

PP. 26. Round 9"

I02

ARQUETA circular
Tapa de cierre a bayoneta

VALVE BOX round
Twist lock cover

SIZE	PN	REF.	PACK	kg	Q(B)	Q(P)	CODE	EUR
-		11 26 02	G	17,5	10	150	**02673**	**18,17**

PP. 26. Rectangular. Standard

I02

ARQUETA rectangular Standard
Tapa de cierre mediante tornillo

VALVE BOX rectangular Standard
Bolt lock cover

SIZE	PN	REF.	PACK	kg	Q(B)	Q(P)	CODE	EUR
-		11 26 03	0,05	3,9	1	66	**02674**	**43,77**

PP. 26. Rectangular. Jumbo

I02

ARQUETA rectangular Jumbo
Tapa de cierre mediante tornillo

VALVE BOX rectangular Jumbo
Bolt lock cover

SIZE	PN	REF.	PACK	kg	Q(B)	Q(P)	CODE	EUR
-		11 26 04	0,08	5,3	1	48	**02675**	**61,37**

PP. 26. Extension

I02

SUPLEMENTO ARQUETA
Arqueta rectangular

VALVE BOX EXTENSION
Rectangular valve box

SIZE	PN	REF.	PACK	kg	Q(B)	Q(P)	CODE	EUR
(02674)		11 26 08	0,03	1,9	1	56	**02676**	**20,04**
(02675)		11 26 09	0,05	2,5	1	24	**07777**	**27,13**

PP. 26. Cover

I02

TAPA ARQUETA

VALVE BOX COVER

SIZE	PN	REF.	PACK	kg	Q(B)	Q(P)	CODE	EUR
(17186)		11 26 05 02	0,04	8,7	50	2.000	**27999**	**2,95**
(02672)		11 26 01 02	E	7,3	50	750	**27995**	**3,59**
(02673)		11 26 02 02	0,08	11,8	22	440	**27996**	**8,56**
(02674)		11 26 03 02	E	12,1	10	150	**27997**	**15,01**
(02675)		11 26 04 02	1,45	210,2	90	90	**27998**	**23,85**

Tapas de arquetas en otros colores también disponibles bajo pedido.
Valve box covers are also available in other colors upon request.

ARQUETAS SERIE PRO - VALVE BOXES PRO SERIES

PP. 26. Grid

I02

REJA ARQUETA
Arqueta rectangular

VALVE BOX GRID
Rectangular valve box

SIZE	PN	REF.	PACK	kg	Q(B)	Q(P)	CODE	EUR
(02674)		11 26 12	0,03	4,5	5	200	**32781**	**17,41**
(02675)		11 26 13	0,03	6,8	5	200	**32782**	**29,01**

PP. 26. Bolt

I02

TORNILLO ANTIVANDÁLICO
Arqueta rectangular

ANTI VANDAL BOLT
Rectangular valve box

SIZE	PN	REF.	PACK	kg	Q(B)	Q(P)	CODE	EUR
(02674/5)		11 26 14	-	0,8	20	180	**34549**	**13,29**

PP. 26. Key

I02

LLAVE ANTIVANDÁLICA
Arqueta rectangular

ANTI VANDAL KEY
Rectangular valve box

SIZE	PN	REF.	PACK	kg	Q(B)	Q(P)	CODE	EUR
(02674/5)		11 26 15	-	-	-	-	**34550**	**18,97**

Entre paréntesis en SIZE se indica el código de la arqueta que le corresponde.
The code of the corresponding valve box is indicated in brakets in SIZE.

ACCESORIOS COMPRESIÓN EN PP SERIE PERFORMANCE - PP COMPRESSION FITTINGS PERFORMANCE SERIES

PP-P. 01. CP

F03

CODO 90º Performance
Comp x Comp

90º ELBOW Performance
Comp x Comp

SIZE	PN	REF.	PACK	kg	Q(B)	Q(P)	CODE	EUR
16 x 16	16	11 01 016	C	4,8	60	3.600	**01469**	**2,51**
20 x 20	16	11 01 020	C	4,3	60	3.600	**01470**	**2,61**
25 x 25	16	11 01 025	D	8,5	60	1.800	**01471**	**3,35**
32 x 32	16	11 01 032	D	5,8	30	900	**01472**	**4,12**
40 x 40	16	11 01 040	D	8,0	20	600	**01473**	**7,20**
50 x 50	16	11 01 050	E	14,8	25	375	**01474**	**10,08**
63 x 63	16	11 01 063	E	16,4	15	225	**01475**	**14,29**
75 x 75	10	11 01 075	E	12,2	8	120	**01476**	**24,18**
90 x 90	10	11 01 090	E	11,5	5	75	**17898**	**31,14**
110 x 110	10	11 01 110	E	11,3	3	45	**17899**	**64,70**

PP-P. 01. CPFT

F03

CODO 90º Performance
Comp x Rosca hembra

90º ELBOW Performance
Comp x Female thread

SIZE	PN	REF.	PACK	kg	Q(B)	Q(P)	CODE	EUR
16 x ⅜"	10	11 01 416	C	5,1	100	6.000	**01478**	**1,76**
16 x ½"	10	11 01 417	C	4,4	80	4.800	**09145**	**1,76**
20 x ½"	10	11 01 420	C	4,2	80	4.800	**01479**	**1,98**
20 x ¾"	10	11 01 421	C	4,2	80	4.800	**01480**	**1,98**
25 x ½"	10	11 01 424	D	8,5	90	2.700	**07350**	**2,51**
25 x ¾"	10	11 01 425	D	8,5	90	2.700	**01481**	**2,51**
32 x ½"	10	11 01 430	D	6,7	50	1.500	**09710**	**3,01**
32 x ¾"	10	11 01 431	D	6,8	50	1.500	**01482**	**3,01**
32 x 1"	10	11 01 432	D	6,8	50	1.500	**01483**	**3,01**
40 x ¾"	10	11 01 438	D	8,2	30	900	**33488**	**4,89**
40 x 1"	10	11 01 439	D	8,2	30	900	**33489**	**4,89**
40 x 1¼"	10	11 01 440	D	8,2	30	900	**01485**	**4,89**
40 x 1½"	10	11 01 441	D	8,8	30	900	**01486**	**4,89**
50 x 1¼"	10	11 01 449	E	17,3	40	600	**34577**	**6,92**
50 x 1½"	10	11 01 450	E	17,3	40	600	**01487**	**6,92**
50 x 2"	10	11 01 451	E	17,9	40	600	**01488**	**6,92**
63 x 1¼"	10	11 01 461	E	16,2	20	300	**34579**	**10,72**
63 x 1½"	10	11 01 462	E	16,2	20	300	**33132**	**10,72**
63 x 2"	10	11 01 463	E	16,2	20	300	**01489**	**10,72**
75 x 2"	10	11 01 474	E	13,5	12	180	**01490**	**19,01**
75 x 2½"	10	11 01 475	E	12,9	12	180	**01491**	**19,01**
90 x 3"	10	11 01 490	E	11,6	8	120	**17900**	**38,35**
90 x 4"	10	11 01 491	E	13,7	8	120	**17901**	**38,35**
110 x 4"	10	11 01 510	E	11,8	5	75	**17902**	**62,40**

PP-P. 01. CPMT

F03

CODO 90º Performance
Comp x Rosca macho

90º ELBOW Performance
Comp x Male thread

SIZE	PN	REF.	PACK	kg	Q(B)	Q(P)	CODE	EUR
16 x ⅜"	10	11 01 616	C	5,1	100	6.000	**01493**	**1,64**
16 x ½"	10	11 01 617	C	4,7	80	4.800	**09146**	**1,64**
20 x ½"	10	11 01 620	C	4,0	80	4.800	**01494**	**1,73**
20 x ¾"	10	11 01 621	C	4,0	80	4.800	**01495**	**1,73**
25 x ½"	10	11 01 624	D	7,7	90	2.700	**01496**	**2,14**
25 x ¾"	10	11 01 625	D	8,3	90	2.700	**01497**	**2,06**
32 x ½"	10	11 01 630	D	7,6	60	1.800	**32055**	**2,82**
32 x ¾"	10	11 01 631	D	7,6	60	1.800	**32056**	**2,82**
32 x 1"	10	11 01 632	D	7,8	60	1.800	**01498**	**2,82**
40 x 1¼"	10	11 01 640	D	8,2	30	900	**01499**	**4,50**
40 x 1½"	10	11 01 641	D	8,0	30	900	**01484**	**4,50**
50 x 1¼"	10	11 01 649	E	16,1	40	600	**01500**	**5,85**
50 x 1½"	10	11 01 650	E	16,4	40	600	**01501**	**6,24**
50 x 2"	10	11 01 651	E	16,2	40	600	**01502**	**6,24**
63 x 1¼"	10	11 01 661	E	15,6	20	300	**34580**	**9,03**
63 x 1½"	10	11 01 662	E	15,6	20	300	**34581**	**9,03**
63 x 2"	10	11 01 663	E	15,6	20	300	**01503**	**9,03**
75 x 2½"	10	11 01 675	E	17,6	12	180	**01504**	**18,34**
90 x 3"	10	11 01 690	E	12,5	8	120	**17903**	**24,24**
90 x 4"	10	11 01 691	E	13,7	8	120	**17904**	**24,24**
110 x 4"	10	11 01 710	E	14,9	6	90	**17905**	**47,13**

PP-P. 01. CPW

F03

CODO 90º Performance
De pared - Comp x Rosca hembra

90º ELBOW Performance
Comp x Female thread - Wall

SIZE	PN	REF.	PACK	kg	Q(B)	Q(P)	CODE	EUR
25 x ¾"	10	11 01 225	D	7,8	80	2.400	**11723**	**2,76**

ACCESORIOS COMPRESIÓN EN PP SERIE PERFORMANCE - PP COMPRESSION FITTINGS PERFORMANCE SERIES

PP-P. 01. CPWR

F03

CODO REFORZADO 90° Performance
De pared - Comp x Rosca hembra

90° REINF. ELBOW Performance
Comp x Female thread - Wall

SIZE	PN	REF.	PACK	kg	Q(B)	Q(P)	CODE	EUR
20 x ½"	10	11 01 320	C	4,4	60	3.600	**52671**	**3,77**
25 x ¾"	10	11 01 325	D	8,3	80	2.400	**15778**	**3,81**

PP-P. 03. CP

F03

TÉ 90° Performance
Comp x Comp x Comp

90° TEE Performance
Comp x Comp x Comp

SIZE	PN	REF.	PACK	kg	Q(B)	Q(P)	CODE	EUR
16 x 16 x 16	16	11 03 016	C	4,7	40	2.400	**01506**	**3,21**
20 x 20 x 20	16	11 03 020	C	4,2	40	2.400	**01507**	**3,56**
25 x 25 x 25	16	11 03 025	D	8,4	40	1.200	**01508**	**4,75**
32 x 32 x 32	16	11 03 032	D	6,1	20	600	**01509**	**6,10**
40 x 40 x 40	16	11 03 040	D	7,4	12	360	**01510**	**10,08**
50 x 50 x 50	16	11 03 050	E	13,7	15	225	**01511**	**13,57**
63 x 63 x 63	16	11 03 063	E	13,2	8	120	**01512**	**20,14**
75 x 75 x 75	10	11 03 075	E	13,6	6	90	**01513**	**33,90**
90 x 90 x 90	10	11 03 090	E	13,2	4	60	**17906**	**49,24**
110 x 110 x 110	10	11 03 110	E	13,7	1	15	**17907**	**95,70**

PP-P. 03. CPFT

F03

TÉ 90° Performance
Comp x Rosca hembra x Comp

90° TEE Performance
Comp x Female thread x Comp

SIZE	PN	REF.	PACK	kg	Q(B)	Q(P)	CODE	EUR
16 x ⅜" x 16	10	11 03 416	C	4,6	50	3.000	**01523**	**2,60**
16 x ½" x 16	10	11 03 417	C	3,8	40	2.400	**09147**	**2,60**
20 x ½" x 20	10	11 03 420	C	3,5	40	2.400	**01524**	**2,82**
20 x ¾" x 20	10	11 03 421	C	3,5	40	2.400	**01525**	**2,82**
25 x ½" x 25	10	11 03 424	D	8,0	50	1.500	**01526**	**3,63**
25 x ¾" x 25	10	11 03 425	D	8,0	50	1.500	**01527**	**3,63**
25 x 1" x 25	10	11 03 426	D	8,0	50	1.500	**34227**	**3,63**
32 x ½" x 32	10	11 03 430	D	6,1	25	750	**01528**	**4,75**
32 x ¾" x 32	10	11 03 431	D	6,1	25	750	**03337**	**4,75**
32 x 1" x 32	10	11 03 432	D	6,2	25	750	**01529**	**4,75**
40 x 1¼" x 40	10	11 03 440	D	7,4	15	450	**01530**	**8,02**
50 x 1" x 50	10	11 03 448	E	15,1	20	300	**33129**	**11,54**
50 x 1½" x 50	10	11 03 450	E	15,1	20	300	**01531**	**11,54**
50 x 2" x 50	10	11 03 451	E	14,9	20	300	**01532**	**11,54**
63 x 1" x 63	10	11 03 460	E	13,6	10	150	**33130**	**16,36**
63 x 1½" x 63	10	11 03 462	E	13,6	10	150	**33131**	**16,36**
63 x 2" x 63	10	11 03 463	E	13,6	10	150	**01533**	**16,36**
75 x 2½" x 75	10	11 03 475	E	12,8	7	105	**01534**	**27,79**
90 x 3" x 90	10	11 03 490	E	10,1	4	60	**17910**	**47,87**
110 x 3" x 110	10	11 03 509	E	12,3	3	45	**17911**	**66,20**
110 x 4" x 110	10	11 03 510	E	13,6	3	45	**17912**	**76,30**

PP-P. 03. CPMT

F03

TÉ 90° Performance
Comp x Rosca macho x Comp

90° TEE Performance
Comp x Male thread x Comp

SIZE	PN	REF.	PACK	kg	Q(B)	Q(P)	CODE	EUR
16 x ⅜" x 16	10	11 03 616	C	4,2	54	3.240	**01536**	**2,76**
16 x ½" x 16	10	11 03 617	C	4,9	50	3.000	**09148**	**2,76**
20 x ½" x 20	10	11 03 620	C	3,2	40	2.400	**01537**	**2,84**
20 x ¾" x 20	10	11 03 621	C	3,3	41	2.460	**01538**	**2,84**
25 x ½" x 25	10	11 03 624	D	7,9	50	1.500	**01539**	**3,77**
25 x ¾" x 25	10	11 03 625	D	7,9	50	1.500	**01540**	**3,77**
32 x ½" x 32	10	11 03 630	D	6,0	32	960	**01541**	**4,90**
32 x 1" x 32	10	11 03 632	D	6,1	25	750	**01542**	**4,90**
40 x 1¼" x 40	10	11 03 640	D	7,4	15	450	**01543**	**7,83**
40 x 1½" x 40	10	11 03 641	D	7,4	15	450	**03338**	**7,83**
50 x 1½" x 50	10	11 03 650	E	14,1	20	300	**01544**	**11,09**
63 x 2" x 63	10	11 03 663	E	15,5	12	180	**01545**	**17,63**
75 x 2½" x 75	10	11 03 675	E	14,4	8	120	**01546**	**30,50**
90 x 3" x 90	10	11 03 690	E	10,5	4	60	**17913**	**55,80**
90 x 4" x 90	10	11 03 691	E	13,7	4	60	**17914**	**57,10**
110 x 4" x 110	10	11 03 710	E	8,8	2	30	**17915**	**75,90**

ACCESORIOS COMPRESIÓN EN PP SERIE PERFORMANCE - PP COMPRESSION FITTINGS PERFORMANCE SERIES

PP-P. 04. CPR

F03

TÉ REDUCIDA 90° Performance
Comp x Comp x Comp

90° REDUCING TEE Performance
Comp x Comp x Comp

SIZE	PN	REF.	PACK	kg	Q(B)	Q(P)	CODE	EUR
20 x 16 x 20	16	11 04 020	C	4,4	40	2.400	**01515**	**3,86**
25 x 20 x 25	16	11 04 025	D	7,2	40	1.200	**01516**	**4,60**
32 x 25 x 32	16	11 04 032	D	5,9	20	600	**01517**	**5,91**
40 x 32 x 40	16	11 04 040	D	8,1	15	450	**01518**	**9,50**
50 x 32 x 50	16	11 04 049	E	12,5	15	225	**33487**	**13,57**
50 x 40 x 50	16	11 04 050	E	12,5	15	225	**01519**	**13,57**
63 x 50 x 63	16	11 04 063	E	14,8	10	150	**01520**	**18,42**
75 x 63 x 75	10	11 04 075	E	12,8	6	90	**01521**	**33,89**
90 x 75 x 90	10	11 04 090	E	13,7	4	60	**17908**	**57,40**
110 x 90 x 110	10	11 04 110	E	13,7	2	30	**17909**	**102,10**

PP-P. 08. CPA

F03

TÉ AMPLIADA 90° Performance
Comp x Comp x Comp

90° ENLARGING TEE Performance
Comp x Comp x Comp

SIZE	PN	REF.	PACK	kg	Q(B)	Q(P)	CODE	EUR
20 x 25 x 20	16	11 08 020	D	7,2	40	1.200	**33891**	**4,60**

PP-P. 05. CP

F03

MANGUITO Performance
Comp x Comp

COUPLING Performance
Comp x Comp

SIZE	PN	REF.	PACK	kg	Q(B)	Q(P)	CODE	EUR
16 x 16	16	11 05 016	C	4,6	60	3.600	**01548**	**2,47**
20 x 20	16	11 05 020	C	4,2	60	3.600	**01549**	**2,60**
25 x 25	16	11 05 025	D	8,4	60	1.800	**01550**	**3,35**
32 x 32	16	11 05 032	D	7,7	40	1.200	**01551**	**4,25**
40 x 40	16	11 05 040	D	9,8	25	750	**01552**	**6,92**
50 x 50	16	11 05 050	E	17,4	30	450	**01553**	**9,33**
63 x 63	16	11 05 063	E	20,1	20	300	**01554**	**13,46**
75 x 75	10	11 05 075	E	17,8	12	180	**01555**	**24,42**
90 x 90	10	11 05 090	E	16,2	8	120	**17916**	**28,98**
110 x 110	10	11 05 110	E	13,0	4	60	**17917**	**62,00**

PP-P. 05. CPFT

F03

ENLACE Performance
Comp x Rosca hembra

ADAPTOR Performance
Comp x Female thread

SIZE	PN	REF.	PACK	kg	Q(B)	Q(P)	CODE	EUR
16 x ⅜"	10	11 05 416	C	5,3	110	6.600	**01565**	**1,58**
16 x ½"	10	11 05 417	C	3,9	80	4.800	**07349**	**1,58**
20 x ½"	10	11 05 420	C	3,8	80	4.800	**01566**	**1,68**
20 x ¾"	10	11 05 421	C	3,9	80	4.800	**01567**	**1,68**
25 x ½"	10	11 05 424	D	9,0	100	3.000	**01568**	**2,02**
25 x ¾"	10	11 05 425	D	8,9	100	3.000	**01569**	**2,02**
25 x 1"	10	11 05 426	D	9,1	100	3.000	**01570**	**2,02**
32 x ¾"	10	11 05 431	D	7,9	60	1.800	**01571**	**2,82**
32 x 1"	10	11 05 432	D	7,7	60	1.800	**01572**	**2,82**
40 x 1"	10	11 05 439	D	8,8	35	1.050	**01573**	**4,15**
40 x 1¼"	10	11 05 440	D	8,5	35	1.050	**01574**	**4,15**
50 x 1¼"	10	11 05 449	E	15,0	40	600	**01575**	**5,70**
50 x 1½"	10	11 05 450	E	15,5	40	600	**01576**	**5,70**
50 x 2"	10	11 05 451	E	17,7	40	600	**01577**	**5,70**
63 x 1½"	10	11 05 462	E	18,3	25	375	**34582**	**9,02**
63 x 2"	10	11 05 463	E	18,3	25	375	**01578**	**9,02**
75 x 2"	10	11 05 474	E	14,9	15	225	**01579**	**15,97**
75 x 2½"	10	11 05 475	E	14,9	15	225	**01580**	**15,97**
75 x 3"	10	11 05 476	E	12,8	15	225	**20786**	**15,97**
90 x 2"	10	11 05 488	E	14,8	12	180	**17921**	**20,20**
90 x 2½"	10	11 05 489	E	10,1	12	180	**17922**	**20,20**
90 x 3"	10	11 05 490	E	14,3	12	180	**17923**	**20,20**
90 x 4"	10	11 05 491	E	10,1	12	180	**17924**	**20,25**
110 x 2"	10	11 05 508	E	11,9	6	90	**17925**	**47,56**
110 x 3"	10	11 05 509	E	11,9	6	90	**17926**	**47,56**
110 x 4"	10	11 05 510	E	12,8	6	90	**17927**	**47,56**

ACCESORIOS COMPRESIÓN EN PP SERIE PERFORMANCE - PP COMPRESSION FITTINGS PERFORMANCE SERIES

PP-P. 05. CPMT

F03

ENLACE Performance
Comp x Rosca macho

ADAPTOR Performance
Comp x Male thread

SIZE	PN	REF.	PACK	kg	Q(B)	Q(P)	CODE	EUR
16 x ⅜"	10	11 05 616	C	5,0	115	6.900	**01582**	**1,49**
16 x ½"	10	11 05 617	C	3,9	80	4.800	**07348**	**1,49**
16 x ¾"	10	11 05 618	C	3,9	80	4.800	**31921**	**1,49**
20 x ½"	10	11 05 620	C	3,6	80	4.800	**01583**	**1,58**
20 x ¾"	10	11 05 621	C	3,7	80	4.800	**01584**	**1,58**
20 x 1"	10	11 05 622	C	3,9	80	4.800	**01585**	**1,58**
25 x ½"	10	11 05 624	D	8,6	100	3.000	**01586**	**1,79**
25 x ¾"	10	11 05 625	D	8,6	100	3.000	**01587**	**1,79**
25 x 1"	10	11 05 626	D	8,8	100	3.000	**01588**	**1,79**
32 x ¾"	10	11 05 631	D	7,5	60	1.800	**01589**	**2,33**
32 x 1"	10	11 05 632	D	7,3	60	1.800	**01590**	**2,33**
32 x 1¼"	10	11 05 633	D	7,7	60	1.800	**06154**	**2,52**
40 x 1"	10	11 05 639	D	9,7	40	1.200	**33127**	**4,24**
40 x 1¼"	10	11 05 640	D	9,7	40	1.200	**01591**	**4,24**
40 x 1½"	10	11 05 641	D	9,6	40	1.200	**01592**	**4,24**
50 x 1"	10	11 05 648	E	16,0	45	675	**33128**	**5,57**
50 x 1¼"	10	11 05 649	E	16,0	45	675	**06155**	**5,57**
50 x 1½"	10	11 05 650	E	16,4	45	675	**01593**	**5,57**
50 x 2"	10	11 05 651	E	16,2	45	675	**01594**	**5,57**
63 x 1½"	10	11 05 662	E	15,6	25	375	**01595**	**7,91**
63 x 2"	10	11 05 663	E	15,9	25	375	**01596**	**7,91**
75 x 2"	10	11 05 674	E	15,4	15	225	**01597**	**15,97**
75 x 2½"	10	11 05 675	E	15,2	15	225	**01598**	**15,97**
75 x 3"	10	11 05 676	E	15,3	15	225	**09711**	**15,97**
90 x 2"	10	11 05 688	E	10,1	12	180	**17928**	**19,67**
90 x 2½"	10	11 05 689	E	10,1	12	180	**17929**	**19,67**
90 x 3"	10	11 05 690	E	14,8	12	180	**17930**	**19,67**
90 x 4"	10	11 05 691	E	10,1	12	180	**17931**	**20,50**
110 x 2"	10	11 05 708	E	11,7	6	90	**17932**	**35,17**
110 x 3"	10	11 05 709	E	10,1	6	90	**17933**	**35,17**
110 x 4"	10	11 05 710	E	11,8	6	90	**17934**	**35,17**

PP-P. 06. CPR

F03

MANGUITO REDUCIDO Performance
Comp x Comp

REDUCING COUPLING Performance
Comp x Comp

SIZE	PN	REF.	PACK	kg	Q(B)	Q(P)	CODE	EUR
20 x 16	16	11 06 020	C	4,5	60	3.600	**01557**	**2,60**
25 x 20	16	11 06 025	D	8,9	80	2.400	**01558**	**3,01**
32 x 20	16	11 06 031	D	8,8	50	1.500	**33490**	**3,91**
32 x 25	16	11 06 032	D	8,8	50	1.500	**01559**	**3,91**
40 x 25	16	11 06 039	D	9,3	30	900	**34576**	**6,18**
40 x 32	16	11 06 040	D	9,3	30	900	**01560**	**6,18**
50 x 32	16	11 06 049	E	17,9	40	600	**27994**	**8,57**
50 x 40	16	11 06 050	E	20,7	40	600	**01561**	**8,57**
63 x 50	16	11 06 063	E	17,2	20	300	**01562**	**12,18**
75 x 63	10	11 06 075	E	16,2	12	180	**01563**	**22,14**
90 x 63	10	11 06 089	E	13,3	8	120	**17918**	**28,17**
90 x 75	10	11 06 090	E	14,1	8	120	**17919**	**28,17**
110 x 90	10	11 06 110	E	13,8	5	75	**17920**	**59,20**

PP-P. 07. CP

F03

TAPÓN Performance
Comp

CAP Performance
Comp

SIZE	PN	REF.	PACK	kg	Q(B)	Q(P)	CODE	EUR
16	16	11 07 016	C	4,6	100	6.000	**01600**	**1,62**
20	16	11 07 020	C	4,3	100	6.000	**01601**	**1,68**
25	16	11 07 025	D	8,3	100	3.000	**01602**	**2,08**
32	16	11 07 032	D	7,3	60	1.800	**01603**	**2,51**
40	16	11 07 040	D	9,6	40	1.200	**01604**	**4,20**
50	16	11 07 050	E	17,7	50	750	**01605**	**6,24**
63	16	11 07 063	E	15,8	25	375	**01606**	**8,45**
75	10	11 07 075	E	18,8	20	300	**01607**	**16,05**
90	10	11 07 090	E	16,6	14	210	**17935**	**21,97**
110	10	11 07 110	E	11,6	6	90	**17936**	**52,50**

ACCESORIOS COMPRESIÓN EN PP SERIE PERFORMANCE - PP COMPRESSION FITTINGS PERFORMANCE SERIES

PP-P. 30. PART

F04

TUERCA Performance

NUT Performance

SIZE	PN	REF.	PACK	kg	Q(B)	Q(P)	CODE	EUR
16		11 30 016	-	-	6	-	**01635**	**0,50**
20		11 30 020	B	1,0	36 (6)	4.320	**01636**	**0,52**
25		11 30 025	B	1,5	36 (6)	4.320	**01637**	**0,65**
32		11 30 032	B	1,3	24 (4)	2.880	**01638**	**0,84**
40		11 30 040	D	4,0	40	1.200	**01639**	**1,49**
50		11 30 050	-	1,3	2	-	**01640**	**1,87**
63		11 30 063	C	2,4	10 (2)	600	**01641**	**3,12**
75		11 30 075	-	-	-	-	**01642**	**5,98**
90		11 30 090	-	-	-	-	**26312**	**6,54**
110		11 30 110	-	-	-	-	**26313**	**7,87**

PP-P. 31. PART

F04

CASQUILLO PRENSA Performance

INSERT Performance

SIZE	PN	REF.	PACK	kg	Q(B)	Q(P)	CODE	EUR
16		11 31 016	-	-	-	-	**01644**	**0,26**
20		11 31 020	-	-	-	-	**01645**	**0,25**
25		11 31 025	-	-	-	-	**01646**	**0,33**
32		11 31 032	-	-	-	-	**01647**	**0,42**
40		11 31 040	-	-	-	-	**01648**	**0,76**
50		11 31 050	C	1,5	40	2.400	**01649**	**0,95**
63		11 31 063	C	2,7	44	2.640	**01650**	**1,54**
75		11 31 075	-	-	-	-	**01651**	**1,98**
90		11 31 090	-	-	-	-	**26316**	**2,18**
110		11 31 110	-	-	-	-	**26317**	**2,39**

PP-P. 32. PART

F04

CONO DE FIJACIÓN Performance

SPLIT RING Performance

SIZE	PN	REF.	PACK	kg	Q(B)	Q(P)	CODE	EUR
16		11 32 016	-	-	-	-	**01626**	**0,34**
20		11 32 020	-	-	-	6	**01627**	**0,34**
25		11 32 025	B	0,9	102 (6)	12.240	**01628**	**0,35**
32		11 32 032	-	-	-	-	**01629**	**0,54**
40		11 32 040	-	-	-	-	**01630**	**0,81**
50		11 32 050	-	1,2	40	4.800	**01631**	**1,26**
63		11 32 063	D	5,1	100	3.000	**01632**	**1,95**
75		11 32 075	-	-	-	-	**01633**	**2,82**
90		11 32 090	-	-	-	-	**26314**	**2,90**
110		11 32 110	-	-	-	-	**26315**	**3,50**

PP-P. 33. PART

F04

JUNTA TÓRICA Performance

O-RING Performance

SIZE	PN	REF.	PACK	kg	Q(B)	Q(P)	CODE	EUR
16		11 33 016	-	-	-	-	**01653**	**0,34**
20		11 33 020	-	-	-	-	**01654**	**0,34**
25		11 33 025	B	0,9	300	36.000	**01655**	**0,35**
32		11 33 032	B	0,8	200	24.000	**01656**	**0,52**
40		11 33 040	B	0,9	100	12.000	**01657**	**0,81**
50		11 33 050	-	1,1	90	10.800	**01658**	**0,91**
63		11 33 063	C	4,1	200	12.000	**01659**	**1,36**
75		11 33 075	-	-	-	-	**01660**	**1,71**
90		11 33 090	C	3,0	120	7.200	**26318**	**1,97**
110		11 33 110	-	-	-	-	**26319**	**2,43**

Juntas NBR.
NBR o-rings.

ACCESORIOS COMPRESIÓN EN PP SERIE UNIVERSAL - PP COMPRESSION FITTINGS UNIVERSAL SERIES

PP-P. 05. UCF1

F03

MANGUITO UNIVERSAL
Universal x Comp

COUPLING UNIVERSAL
Universal x Comp

SIZE	PN	REF.	PACK	kg	Q(B)	Q(P)	CODE	EUR
15-21 x 20	10	11 46 020	C	2,8	20	2.400	**27860**	**13,13**
15-21 x 25	10	11 46 024	C	3,6	20	2.400	**27861**	**13,27**
15-21 x 32	10	11 46 030	B	2,4	12	1.440	**27862**	**14,04**
21-27 x 20	10	11 46 021	D	10,2	60	1.800	**43461**	**14,77**
21-27 x 25	10	11 46 025	D	8,3	40	1.200	**28817**	**15,17**
21-27 x 32	10	11 46 031	D	7,7	40	1.200	**28818**	**15,32**
21-27 x 40	10	11 46 038	C	4,9	14	840	**28819**	**16,79**
27-35 x 25	10	11 46 037	-	-	-	-	**67085**	**18,47**
27-35 x 32	10	11 46 032	D	8,5	25	750	**28820**	**18,03**
27-35 x 40	10	11 46 039	D	15,1	40	1.200	**28821**	**18,79**
27-35 x 50	10	11 46 048	D	8,9	16	480	**28822**	**20,47**

PP-P. 05. UCF2

F03

MANGUITO UNIVERSAL
Universal x Universal

COUPLING UNIVERSAL
Universal x Universal

SIZE	PN	REF.	PACK	kg	Q(B)	Q(P)	CODE	EUR
15-21	10	11 45 020	B	2,6	15	1.800	**27863**	**21,03**
21-27	10	11 45 025	D	8,1	54	1.620	**28823**	**26,84**
27-35	10	11 45 032	D	9,8	25	750	**28824**	**40,24**

PP-P. 05. UCF3

F03

ACCESORIO UNIVERSAL
Kit transf. en Universal

UNIVERSAL FITTING
Universal conversion kit

SIZE	PN	REF.	PACK	kg	Q(B)	Q(P)	CODE	EUR
15-21 / 25		11 47 020	-	-	-	-	**27864**	**10,34**
21-27 / 32		11 47 025	-	-	-	-	**28825**	**11,50**
27-35 / 40		11 47 032	-	-	-	-	**28826**	**12,76**

Consultar otras posibilidades.
Contact us for other options.

COLLARINES DE TOMA - CLAMP SADDLES

PP. 53. CS

F03

COLLARÍN DE TOMA
rosca hembra BSP

CLAMP SADDLE
BSP female thread

SIZE	PN	REF.	PACK	kg	Q(B)	Q(P)	CODE	EUR
25 x ½"	10	11 53 025	C	5,7	100	6.000	**05287**	**1,25**
25 x ¾"	10	11 53 026	C	5,9	100	6.000	**06052**	**1,25**
32 x ½"	10	11 53 031	C	6,1	60	3.600	**05288**	**1,56**
32 x ¾"	10	11 53 032	C	6,3	60	3.600	**05289**	**1,56**
32 x 1"	10	11 53 033 *	C	3,8	30	1.800	**20596**	**1,56**
40 x ½"	10	11 53 038	C	4,6	40	2.400	**05138**	**1,83**
40 x ¾"	10	11 53 039	C	4,8	40	2.400	**05139**	**1,83**
40 x 1"	10	11 53 040	C	5,0	40	2.400	**05140**	**1,83**
50 x ½"	10	11 53 048	D	10,0	70	2.100	**05141**	**1,97**
50 x ¾"	10	11 53 049	D	10,0	70	2.100	**05142**	**1,97**
50 x 1"	10	11 53 050	D	10,4	70	2.100	**05143**	**1,97**
50 x 1¼"	10	11 53 051	D	10,7	70	2.100	**28674**	**1,97**
63 x ½"	10	11 53 061	D	12,2	50	1.500	**28675**	**2,74**
63 x ¾"	10	11 53 062	D	12,8	50	1.500	**05145**	**2,74**
63 x 1"	10	11 53 063	D	13,0	50	1.500	**05146**	**2,74**
63 x 1¼"	10	11 53 064	D	10,4	40	1.200	**28676**	**2,74**
63 x 1½"	10	11 53 065	D	11,4	40	1.200	**05441**	**2,74**
75 x ½"	6	11 53 073 *	E	15,6	50	750	**05438**	**4,54**
75 x ¾"	6	11 53 074 *	E	16,1	50	750	**05439**	**4,54**
75 x 1"	6	11 53 075 *	E	16,3	50	750	**05148**	**4,54**
75 x 1¼"	6	11 53 076 *	E	16,6	50	750	**28677**	**4,54**
75 x 1½"	6	11 53 077 *	E	16,6	50	750	**05150**	**4,54**
90 x ½"	6	11 53 088 *	E	15,2	40	600	**05440**	**5,02**
90 x ¾"	6	11 53 089 *	E	14,8	40	600	**06011**	**5,02**
90 x 1"	6	11 53 090 *	E	15,2	40	600	**05152**	**5,02**
90 x 1¼"	6	11 53 091 *	E	14,8	40	600	**05153**	**5,02**
90 x 1½"	6	11 53 092 *	E	14,9	40	600	**05154**	**5,02**
90 x 2"	6	11 53 093 *	E	16,2	40	600	**52549**	**5,48**
110 x ¾"	6	11 53 106 *	E	19,2	40	600	**44684**	**7,26**
110 x 1"	6	11 53 107 *	E	19,2	40	600	**06013**	**7,24**
110 x 1½"	6	11 53 109 *	E	19,5	40	600	**06015**	**7,24**
110 x 2"	6	11 53 110 *	E	21,0	40	600	**06016**	**7,24**
125 x 1"	6	11 53 122 *	E	17,0	35	525	**06018**	**11,07**
125 x 1½"	6	11 53 124 *	E	17,5	35	525	**06020**	**11,07**
125 x 2"	6	11 53 125 *	E	17,7	35	525	**06021**	**11,07**
140 x 1"	6	11 53 136 *	E	15,7	18	270	**18785**	**18,39**
140 x 1½"	6	11 53 138 *	E	22,8	20	300	**18786**	**18,39**
140 x 2"	6	11 53 139 *	E	18,6	20	300	**18787**	**18,39**
140 x 3"	6	11 53 140 *	E	14,9	16	240	**18788**	**18,39**
160 x 1"	6	11 53 156 *	E	13,9	15	225	**18789**	**23,45**
160 x 1½"	6	11 53 158 *	E	15,2	16	240	**18790**	**23,45**
160 x 2"	6	11 53 159 *	E	15,0	16	240	**18791**	**23,45**
160 x 3"	6	11 53 160 *	E	18,5	15	225	**18792**	**23,45**
200 x 1¼"	6	11 53 196 *	E	13,2	6	90	**18793**	**75,50**
200 x 1½"	6	11 53 197 *	E	12,9	6	90	**18794**	**75,50**
200 x 2"	6	11 53 198 *	E	13,5	6	90	**18795**	**75,50**
200 x 3"	6	11 53 199 *	E	13,7	6	90	**18796**	**75,50**
200 x 4"	6	11 53 200 *	E	13,8	6	90	**18797**	**75,50**
225 x 1¼"	6	11 53 221 *	E	14,2	6	90	**18798**	**85,60**
225 x 1½"	6	11 53 222 *	E	14,2	6	90	**18799**	**85,60**
225 x 2"	6	11 53 223 *	E	14,4	6	90	**18800**	**85,60**
225 x 3"	6	11 53 224 *	E	13,9	6	90	**18801**	**85,60**
225 x 4"	6	11 53 225 *	E	14,6	6	90	**18802**	**85,60**
250 x 1¼"	6	11 53 246 *	E	12,1	4	60	**18803**	**96,80**
250 x 1½"	6	11 53 247 *	E	12,1	4	60	**18804**	**96,80**
250 x 2"	6	11 53 248 *	E	12,1	4	60	**18805**	**96,80**
250 x 3"	6	11 53 249 *	E	12,2	4	60	**18806**	**96,80**
250 x 4"	6	11 53 250 *	E	12,3	4	60	**18807**	**96,80**
315 x 1¼"	6	11 53 311 *	E	13,8	3	45	**18808**	**119,90**
315 x 1½"	6	11 53 312 *	E	13,3	3	45	**18809**	**119,90**
315 x 2"	6	11 53 313 *	E	13,4	3	45	**18810**	**119,90**
315 x 3"	6	11 53 314 *	E	13,4	3	45	**18811**	**119,90**
315 x 4"	6	11 53 315 *	E	13,6	3	45	**18812**	**119,90**

COLLARINES DE TOMA - CLAMP SADDLES

PP. 54. CS

F03

COLLARÍN DE TOMA REFORZADO
rosca hembra BSP

REINFORCED CLAMP SADDLE
BSP female thread

SIZE	PN	REF.	PACK	kg	Q(B)	Q(P)	CODE	EUR
25 x ½"	10	11 54 025	D	6,0	100	3.000	**11435**	**1,91**
25 x ¾"	10	11 54 026	C	6,7	100	6.000	**02379**	**1,91**
32 x ½"	10	11 54 031	C	6,3	60	3.600	**11436**	**2,24**
32 x ¾"	10	11 54 032	C	6,4	60	3.600	**11437**	**2,24**
32 x 1"	10	11 54 033 *	C	4,6	30	1.800	**02380**	**2,24**
40 x ½"	10	11 54 038	C	4,8	40	2.400	**11438**	**2,35**
40 x ¾"	10	11 54 039	C	5,0	40	2.400	**11439**	**2,35**
40 x 1"	10	11 54 040	C	5,5	40	2.400	**02381**	**2,35**
50 x ½"	10	11 54 048	D	10,0	70	2.100	**11440**	**2,64**
50 x ¾"	10	11 54 049	D	10,6	70	2.100	**11441**	**2,64**
50 x 1"	10	11 54 050	D	10,9	70	2.100	**02382**	**2,64**
50 x 1¼"	10	11 54 051	D	11,3	70	2.100	**28678**	**2,64**
63 x ½"	10	11 54 061	D	12,3	50	1.500	**28679**	**4,12**
63 x ¾"	10	11 54 062	D	13,2	50	1.500	**11442**	**4,12**
63 x 1"	10	11 54 063	D	13,6	50	1.500	**02383**	**4,12**
63 x 1¼"	10	11 54 064	D	10,6	40	1.200	**28680**	**4,12**
63 x 1½"	10	11 54 065	D	11,8	40	1.200	**11443**	**4,12**
75 x ½"	10	11 54 073 *	E	16,1	50	750	**11444**	**6,60**
75 x ¾"	10	11 54 074 *	E	16,7	50	750	**11445**	**6,60**
75 x 1"	10	11 54 075 *	E	17,0	50	750	**02384**	**6,60**
75 x 1¼"	10	11 54 076 *	E	17,3	50	750	**28681**	**6,60**
75 x 1½"	10	11 54 077 *	E	17,5	50	750	**11446**	**6,60**
90 x ½"	10	11 54 088 *	E	15,5	40	600	**11447**	**7,41**
90 x ¾"	10	11 54 089 *	E	15,3	40	600	**11448**	**7,41**
90 x 1"	10	11 54 090 *	E	15,7	40	600	**02385**	**7,41**
90 x 1¼"	10	11 54 091 *	E	15,5	40	600	**11449**	**7,41**
90 x 1½"	10	11 54 092 *	E	15,6	40	600	**11450**	**7,41**
90 x 2"	10	11 54 093 *	E	16,2	40	1.200	**36878**	**8,82**
110 x 1"	10	11 54 107 *	E	20,0	40	600	**02386**	**9,41**
110 x 1½"	10	11 54 109 *	E	20,5	40	600	**11451**	**9,41**
110 x 2"	10	11 54 110 *	E	21,4	40	600	**11452**	**9,41**
125 x 1"	10	11 54 122 *	E	18,0	35	525	**11453**	**13,28**
125 x 1½"	10	11 54 124 *	E	17,3	35	525	**11454**	**13,28**
125 x 2"	10	11 54 125 *	E	18,8	35	525	**11455**	**13,28**
140 x 1"	10	11 54 136 *	E	17,3	18	270	**06022**	**22,06**
140 x 1½"	10	11 54 138 *	E	17,5	18	270	**06024**	**22,06**
140 x 2"	10	11 54 139 *	E	17,8	18	270	**06025**	**22,06**
140 x 3"	10	11 54 140 *	E	17,7	16	240	**06026**	**25,39**
160 x 1"	10	11 54 156 *	E	14,4	15	225	**06027**	**25,64**
160 x 1½"	10	11 54 158 *	E	16,1	15	225	**06029**	**25,64**
160 x 2"	10	11 54 159 *	E	14,8	15	225	**06030**	**25,64**
160 x 3"	10	11 54 160 *	E	15,5	15	225	**06031**	**30,29**
200 x 1¼"	10	11 54 196 *	E	13,3	6	90	**06032**	**99,00**
200 x 1½"	10	11 54 197 *	E	14,0	6	90	**06033**	**99,00**
200 x 2"	10	11 54 198 *	E	13,7	6	90	**06034**	**99,00**
200 x 3"	10	11 54 199 *	E	14,0	6	90	**06035**	**100,90**
200 x 4"	10	11 54 200 *	E	14,2	6	90	**06036**	**100,90**
225 x 1¼"	10	11 54 221 *	E	17,9	8	120	**06037**	**120,00**
225 x 1½"	10	11 54 222 *	E	14,3	6	90	**06038**	**120,00**
225 x 2"	10	11 54 223 *	E	14,6	6	90	**06039**	**120,00**
225 x 3"	10	11 54 224 *	E	14,9	6	90	**06040**	**124,50**
225 x 4"	10	11 54 225 *	E	14,9	6	90	**06041**	**124,50**
250 x 1¼"	10	11 54 246 *	E	12,2	4	60	**06042**	**141,20**
250 x 1½"	10	11 54 247 *	E	12,2	4	60	**06043**	**141,20**
250 x 2"	10	11 54 248 *	E	12,4	4	60	**06044**	**141,20**
250 x 3"	10	11 54 249 *	E	12,4	4	60	**06045**	**144,90**
250 x 4"	10	11 54 250 *	E	12,5	4	60	**06046**	**144,90**
315 x 1¼"	10	11 54 311 *	E	14,0	3	45	**06047**	**177,60**
315 x 1½"	10	11 54 312 *	E	13,3	3	45	**06048**	**177,60**
315 x 2"	10	11 54 313 *	E	13,5	3	45	**06049**	**177,60**
315 x 3"	10	11 54 314 *	E	13,6	3	45	**06050**	**184,30**
315 x 4"	10	11 54 315 *	E	13,8	3	45	**06051**	**184,30**

PINZAS - PIPE CLIPS

PP. 20. OP

F03

PINZA ABIERTA

OPEN PIPE CLIP

SIZE	PN	REF.	PACK	kg	Q(B)	Q(P)	CODE	EUR
20		11 20 020	B	2,2	500	60.000	**02132**	**0,53**
25		11 20 025	B	2,1	350	42.000	**02133**	**0,55**
32		11 20 032	B	2,2	225	27.000	**02134**	**0,71**
40		11 20 040	B	2,1	150	18.000	**02135**	**0,83**
50		11 20 050	C	4,6	150	9.000	**02136**	**1,05**
63		11 20 063	C	3,5	100	6.000	**02137**	**1,22**
75		11 20 075	C	4,9	80	4.800	**02138**	**1,60**
90		11 20 090	C	5,2	50	3.000	**02139**	**1,86**
110		11 20 110	C	4,2	35	2.100	**08908**	**3,57**
125		11 20 125	C	4,4	30	1.800	**08909**	**4,03**
140		11 20 140	C	3,6	15	900	**10955**	**4,36**
160		11 20 160	C	4,0	15	900	**08910**	**5,33**
200		11 20 200	C	3,8	10	600	**08911**	**6,53**
225		11 20 225	C	2,8	4	240	**10957**	**10,38**

PP. 20. CL

F03

PINZA CON CIERRE

CLOSED PIPE CLIP

SIZE	PN	REF.	PACK	kg	Q(B)	Q(P)	CODE	EUR
50		11 20 450	C	2,8	100	6.000	**02140**	**1,27**
63		11 20 463	C	2,2	50	3.000	**02141**	**1,44**
75		11 20 475	C	2,9	40	2.400	**02142**	**1,86**
90		11 20 490	C	3,1	25	1.500	**02143**	**2,17**
110		11 20 510	C	4,1	30	1.800	**08916**	**5,57**
125		11 20 525	C	4,2	25	1.500	**08917**	**6,30**
140		11 20 540	C	4,1	15	900	**10956**	**6,62**
160		11 20 560	C	3,2	10	600	**08918**	**7,76**
200		11 20 599	C	3,6	8	480	**08919**	**9,40**
225		11 20 425	C	3,1	4	240	**10958**	**13,51**

PP. 20. CP

F03

PESTILLO PINZA

BRIDLE CLAMP

SIZE	PN	REF.	PACK	kg	Q(B)	Q(P)	CODE	EUR
50		11 20 650	C	2,0	350	21.000	**02144**	**0,28**
63		11 20 663	C	2,2	250	15.000	**02145**	**0,28**
75		11 20 675	C	1,0	90	5.400	**02146**	**0,37**
90		11 20 690	D	2,5	144	4.320	**02147**	**0,42**
110		11 20 710	B	0,7	42	5.040	**08912**	**2,40**
125		11 20 725	D	4,6	180	5.400	**08913**	**2,63**
140		11 20 740	D	4,5	108	3.240	**11300**	**2,75**
160		11 20 760	C	1,7	32	1.920	**08914**	**2,84**
200		11 20 799	D	3,3	50	1.500	**08915**	**3,36**
225		11 20 625	D	2,5	20	600	**11301**	**3,64**

SERIE ROSCADA - THREADED SERIES

PP. 33. MTR

F03

REDUCCIÓN ROSCADA
Macho x macho

REDUCING NIPPLE
Male x male

SIZE	PN	REF.	PACK	kg	Q(B)	Q(P)	CODE	EUR
¾" x ½"	10	11 33 625	B	2,3	175	21.000	**11740**	**0,58**
1" x ¾"	10	11 33 632	B	2,0	100	12.000	**11742**	**0,64**
1" x ½"	10	11 33 633	B	2,3	120	14.400	**11741**	**0,64**
1¼" x 1"	10	11 33 640	B	2,0	60	7.200	**15884**	**0,88**
1½" x 1¼"	10	11 33 650	B	1,9	40	4.800	**15885**	**1,08**
2" x 1½"	10	11 33 663	B	1,5	20	2.400	**15886**	**1,36**

PP. 32. MFTR

F03

REDUCCIÓN ROSCADA
Macho x hembra

REDUCING NIPPLE
Male x female

SIZE	PN	REF.	PACK	kg	Q(B)	Q(P)	CODE	EUR
¾" x ½"	10	11 32 626	B	2,4	150	18.000	**11743**	**0,72**
1" x ¾"	10	11 32 633	B	2,4	100	12.000	**11745**	**0,79**
1" x ½"	10	11 32 634	B	2,1	100	12.000	**11744**	**0,79**
1¼" x 1"	10	11 32 640	B	1,7	50	6.000	**15887**	**1,04**
1½" x 1¼"	10	11 32 650	B	1,9	40	4.800	**15888**	**1,26**
2" x 1½"	10	11 32 663	C	3,8	50	3.000	**15889**	**1,60**

PP. 18. MT

F03

MACHÓN
Rosca macho

HEXAGON NIPPLE
Male thread

SIZE	PN	REF.	PACK	kg	Q(B)	Q(P)	CODE	EUR
½" x ½"	10	11 18 620	B	2,5	250	30.000	**11734**	**0,57**
¾" x ¾"	10	11 18 625	B	2,1	150	18.000	**11735**	**0,60**
1" x 1"	10	11 18 632	B	2,1	100	12.000	**11736**	**0,64**
1¼" x 1¼"	10	11 18 640	B	1,9	50	6.000	**15878**	**0,91**
1½" x 1½"	10	11 18 650	B	1,8	35	4.200	**15879**	**1,08**
2" x 2"	10	11 18 663	B	1,6	20	2.400	**15880**	**1,44**

PP. 19. CAP

F03

TAPÓN
Rosca macho

CAP
Male thread

SIZE	PN	REF.	PACK	kg	Q(B)	Q(P)	CODE	EUR
½"	10	11 19 620	B	3,0	350	42.000	**11737**	**0,24**
¾"	10	11 19 625	B	2,5	200	24.000	**11738**	**0,34**
1"	10	11 19 632	B	2,3	130	15.600	**11739**	**0,43**
1¼"	10	11 19 640	B	2,1	70	8.400	**15881**	**0,62**
1½"	10	11 19 650	B	2,1	50	6.000	**15882**	**0,80**
2"	10	11 19 663	B	2,0	30	3.600	**15883**	**1,12**

CONEXIONES ESTRIADAS - SPIRAL BARB FITTINGS

PP. 01. SBE

I02

CODO CONEXIÓN FLEXIBLE
espiga x rosca macho

SPIRED BARBED ELBOW
spigot x male thread

SIZE	PN	REF.	PACK	kg	Q(B)	Q(P)	CODE	EUR
13,8 x ½"	5,5	11 01 720	B	1,7	250	30.000	**21948**	**0,37**
13,8 x ¾"	5,5	11 01 725	B	1,6	200	24.000	**21949**	**0,37**

PP. 05. SBA

I02

ENLACE CONEXIÓN FLEXIBLE
espiga x rosca macho

SPIRED BARBED ADAPTOR
spigot x male thread

SIZE	PN	REF.	PACK	kg	Q(B)	Q(P)	CODE	EUR
13,8 x ½"	5,5	11 05 720	B	2,2	400	48.000	**28670**	**0,37**
13,8 x ¾"	5,5	11 05 725	B	2,0	300	36.000	**28671**	**0,37**

PP. 05. SBC

I02

ENLACE CONEXIÓN FLEXIBLE
espiga

SPIRED BARBED COUPLING
spigot

SIZE	PN	REF.	PACK	kg	Q(B)	Q(P)	CODE	EUR
13,8x13,8	5,5	11 05 012	B	2,3	600	72.000	**28672**	**0,30**

PP. 03. SBT

I02

TE CONEXIÓN FLEXIBLE
espiga

SPIRED BARBED TEE
spigot

SIZE	PN	REF.	PACK	kg	Q(B)	Q(P)	CODE	EUR
13,8x13,8x13,8	5,5	11 03 012	B	1,8	250	30.000	**28673**	**0,37**

ACCESORIOS RIEGO - IRRIGATION FITTINGS

PP. 52. IRR

I02

BOBINA
rosca macho x rosca macho

THREADED ADAPTOR
male thread x male thread

SIZE	PN	REF.	PACK	kg	Q(B)	Q(P)	CODE	EUR
½" x ½"	6	11 52 620	D	8,7	450	13.500	**09660**	**0,50**
¾" x ½"	6	11 52 624	D	7,4	350	10.500	**09661**	**0,53**
¾" x ¾"	6	11 52 625	D	8,6	300	9.000	**09662**	**0,58**

PP. 43. IRR

I02

TÉ PARA MONTAJES
rosca hembra x rosca macho

TEE FOR ASSEMBLY
female thread x male thread

SIZE	PN	REF.	PACK	kg	Q(B)	Q(P)	CODE	EUR
¾"	10	11 43 625	C	3,5	80	4.800	**21732**	**1,48**
1"	10	11 43 632	C	3,4	50	3.000	**18566**	**1,83**

SERIE EXTREME

EXTREME SERIES

VÁLVULAS MANUALES	MANUAL VALVES	
Válvulas bola PVC-U	PVC-U ball valves	PAG. 98
Válvulas bola CPVC	CPVC ball valves	PAG. 101
Válvulas bola PP-H	PP-H ball valves	PAG. 103
Válvulas bola PVDF	PVDF ball valves	PAG. 106
Válvulas bola ABS	ABS ball valves	PAG. 109
Válvulas diafragma PVC-U	PVC-U diaphragm valves	PAG. 111
Válvulas diafragma CPVC	CPVC diaphragm valves	PAG. 113
Válvulas diafragma PP-H	PP-H diaphragm valves	PAG. 115
Válvulas mariposa PVC-U	PVC-U butterfly valves	PAG. 118
Válvulas mariposa CPVC	CPVC butterfly valves	PAG. 121
Válvulas mariposa PP-H	PP-H butterfly valves	PAG. 124
Válvulas mariposa PVDF	PVDF butterfly valves	PAG. 127
Válvulas mariposa ABS	ABS butterfly valves	PAG. 130
Accesorios	Accessories	PAG. 133

VÁLVULAS ACTUADAS	ACTUATED VALVES	
Válvulas bola PVC-U	PVC-U ball valves	PAG. 139
Válvulas bola CPVC	CPVC ball valves	PAG. 148
Válvulas bola PP-H	PP-H ball valves	PAG. 154
Válvulas bola PVDF	PVDF ball valves	PAG. 163
Válvulas bola ABS	ABS ball valves	PAG. 169
Válvulas mariposa PVC-U	PVC-U butterfly valves	PAG. 175
Válvulas mariposa CPVC	CPVC butterfly valves	PAG. 176
Válvulas mariposa PP-H	PP-H butterfly valves	PAG. 177
Válvulas mariposa PVDF	PVDF butterfly valves	PAG. 178
Válvulas mariposa ABS	ABS butterfly valves	PAG. 179
Accesorios	Accessories	PAG. 180

OTROS PRODUCTOS	OTHER PRODUCTS	
Válvulas de retención PVC-U	PVC-U check valves	PAG. 183
Válvulas de retención CPVC	CPVC check valves	PAG. 184

VÁLVULAS DE BOLA - SERIE EXTREME

BALL VALVES - EXTREME SERIES

Sizes	Solvent cement D16 - D110 (DN10-DN100) Threaded ⅜" - 4" (DN10-DN100)	
Standard end connections	Solvent socket - Metric, ASTM, British standard Threaded - BSP, NPT Flanges - DIN, ANSI Butt welding - SDR11	EN ISO 1452, EN ISO 15493, BS 4346-1, ASTM D 2467 ISO 228-1, ASTM D 2464 EN558 Serie 1 DIN 3202-1, ANSI ASME B16.5
Working pressure	PVC-U PVC-C PVDF @ 20ºC (73ºF) D16 - D63 (⅜" - 2"): PN 16 (240 psi) D75 - D110 (2½" - 4"): PN 10 (150 psi)	PP-H ABS @ 20ºC (73ºF) D16 - D63 (⅜" - 2"): PN 10 (240 psi) D75 - D110 (2½" - 4"): PN 6 (150 psi)
Materials	Body: PVC-U / CPVC / PP-H / PVDF / ABS	Ball seats: PTFE O-rings: EPDM / FPM
Characteristics	• **Portajuntas roscado para el mantenimiento de la válvula sin necesidad de vaciar el sistema.** • **Llave para ajuste del portajuntas roscado (ajuste del par).** • Sistema "Antiblock" que evita el bloqueo de la bola. • Probadas al 100% en fábrica (con aire y agua). • Mínima pérdida de carga. • Bajo par de maniobra de apertura y cierre. • Resistencia a múltiples substancias químicas inorgánicas. • Excelentes características de conducción. • Motorización eléctrica y neumática dsponibles	• **Threaded seal-carrier for upstream maintenance without emptying the system.** • **Tool for easy adjustment of the threaded seal-carrier (and ball torque).** • "Antiblock" system that avoids ball blockage. • 100% factory tested (with air and water). • Minimal pressure drop. • Low operating torque. • Resistance to many inorganic chemicals. • Excellent flow characteristics. • Available with electric and penumatic actuators.
Certifications / Regulations	Ball valve design regulation - EN ISO 16135 Certificate - ACS (Attestation de Conformité Sanitaire)	

VÁLVULA DE BOLA PVC-U SERIE EXTREME - PVC-U BALL VALVE EXTREME SERIES

F04

VÁLVULA DE BOLA PVC-U
encolar hembra métrico

PVC-U BALL VALVE
metric solvent socket

DN	PN	D / G	EPDM	EUR	FPM	EUR
10	16	16	**64583**	48,48	**64668**	61,80
15	16	20	**64584**	48,48	**64669**	61,80
20	16	25	**64585**	56,87	**64670**	72,46
25	16	32	**64586**	70,86	**64671**	92,17
32	16	40	**64587**	87,91	**64672**	114,54
40	16	50	**64588**	108,15	**64673**	140,12
50	16	63	**64589**	130,53	**64674**	181,14
65	10	75	**64590**	299,94	**64675**	382,52
80	10	90	**64591**	347,63	**64676**	448,85
100	10	110	**64592**	468,10	**64677**	577,78

F04

VÁLVULA DE BOLA PVC-U
roscar hembra BSP
refuerzo acero inoxidable

PVC-U BALL VALVE
female thread BSP
Stainless steel reinforcement

DN	PN	D / G	EPDM	EUR	FPM	EUR
10	16	⅜"	**64602**	57,40	**64678**	70,72
15	16	½"	**64603**	57,40	**64679**	70,72
20	16	¾"	**64604**	66,20	**64680**	81,78
25	16	1"	**64605**	82,04	**64681**	103,36
32	16	1¼"	**64606**	100,96	**64682**	127,60
40	16	1½"	**64607**	124,53	**64683**	156,50
50	16	2"	**64608**	149,44	**64684**	200,05
65	10	2½"	**64609**	323,12	**64685**	405,70
80	10	3"	**64610**	373,86	**64686**	475,09
100	10	4"	**64611**	504,76	**64687**	614,45

F04

VÁLVULA DE BOLA PVC-U
encolar macho métrico

PVC-U BALL VALVE
metric male solvent socket

DN	PN	D / G	EPDM	EUR	FPM	EUR
10	16	16	**66868**	53,41	**67413**	66,73
15	16	20	**66869**	53,41	**67414**	66,73
20	16	25	**66870**	62,73	**67415**	78,32
25	16	32	**66871**	80,04	**67416**	101,35
32	16	40	**66872**	97,23	**67417**	123,87
40	16	50	**66873**	120,54	**67418**	152,50
50	16	63	**66874**	141,98	**67419**	192,59
65	10	75	**67428**	323,78	**67430**	406,36
80	10	90	**67429**	380,13	**67431**	481,35
100	10	110	**68554**	513,22	**68555**	622,91

* Conjunto divisor y maneta de v. mariposa en DN65, DN80 y DN100

* Throttle plate and butterfly v. handle in DN65, DN80 and DN100

VÁLVULA DE BOLA PVC-U SERIE EXTREME - PVC-U BALL VALVE EXTREME SERIES

F04

VÁLVULA DE BOLA PVC-U
bridas ISO en PVC-U
brida loca (RF)

PVC-U BALL VALVE
PVC-U ISO flanges
loose flange (RF)

DN	PN	D / G	EPDM	EUR	FPM	EUR
15	16	20	**64613**	62,60	**65031**	75,92
20	16	25	**64614**	72,59	**65032**	88,17
25	16	32	**64615**	88,44	**65033**	109,75
32	16	40	**64616**	107,35	**65034**	133,99
40	16	50	**64617**	135,85	**65035**	167,82
50	16	63	**64618**	163,82	**65036**	214,17
65	10	75	**64619**	353,75	**65037**	436,33
80	10	90	**64620**	407,83	**65038**	509,05
100	10	110	**64632**	530,80	**65039**	640,49

F04

VÁLVULA DE BOLA PVC-U
bridas ISO en PVC-U
brida fija (FF)

PVC-U BALL VALVE
PVC-U ISO flanges
fixed flange (FF)

DN	PN	D / G	EPDM	EUR	FPM	EUR
15	16	20	**72208**	62,60	**72214**	75,32
20	16	25	**72209**	73,45	**72215**	89,07
25	16	32	**72210**	90,32	**72216**	111,75
32	16	40	**72211**	111,36	**72217**	138,16
40	16	50	**72212**	141,43	**72218**	173,47
50	16	63	**72213**	173,16	**72219**	223,51
65	10	75	**72228**	357,43	**72231**	440,02
80	10	90	**72229**	409,85	**72232**	511,12
100	10	110	**72230**	562,96	**72233**	638,45

F04

VÁLVULA DE BOLA PVC-U
bridas ANSI-150 en PVC-U
brida fija (FF)

PVC-U BALL VALVE
PVC-U ANSI-150 flanges
fixed flange (FF)

DN	PN	D / G	EPDM	EUR	FPM	EUR
15	10	½"	**72208AB**	75,95	**72214AB**	89,27
20	10	¾"	**72209AB**	87,17	**72215AB**	102,76
25	10	1"	**72210AB**	92,86	**72216AB**	115,24
32	10	1¼"	**72211AB**	112,72	**72217AB**	140,69
40	10	1½"	**72212AB**	142,65	**72218AB**	176,21
50	10	2"	**72213AB**	172,02	**72219AB**	224,87
65	10	2½"	**72228AB**	371,44	**72231AB**	458,14
80	10	3"	**72229AB**	428,22	**72232AB**	534,50
100	10	4"	**72230AB**	578,62	**72233AB**	672,51

* Conjunto divisor y maneta de v. mariposa en DN65, DN80 y DN100

* Throttle plate and butterfly v. handle in DN65, DN80 and DN100

VÁLVULA DE BOLA PVC-U SERIE EXTREME - PVC-U BALL VALVE EXTREME SERIES

F04

VÁLVULA DE BOLA PVC-U
soldadura a tope
PE100 / SDR11

PVC-U BALL VALVE
butt fusion
PE100 / SDR11

DN	PN	D / G	EPDM	EUR	FPM	EUR
15	16	20	**64659**	53,41	**65134**	66,73
20	16	25	**64660**	62,73	**65135**	78,32
25	16	32	**64661**	80,05	**65136**	101,36
32	16	40	**64662**	97,23	**65138**	123,87
40	16	50	**64663**	120,54	**65141**	152,50
50	16	63	**64664**	141,98	**65142**	192,59
65	10	75	**64665**	323,78	**65143**	406,36
80	10	90	**64666**	380,12	**65144**	481,35
100	10	110	**64667**	513,26	**65145**	622,91

* Conjunto divisor y maneta de v. mariposa en DN65, DN80 y DN100

* Throttle plate and butterfly v. handle in DN65, DN80 and DN100

VÁLVULA DE BOLA PVC-C SERIE EXTREME - CPVC BALL VALVE EXTREME SERIES

F04

VÁLVULA DE BOLA CPVC
encolar hembra métrico

CPVC BALL VALVE
metric solvent socket

DN	PN	D / G	EPDM	EUR	FPM	EUR
10	16	16	**64864**	64,46	**64875**	77,78
15	16	20	**64865**	64,46	**64876**	77,78
20	16	25	**64866**	75,52	**64877**	91,50
25	16	32	**64867**	94,83	**64878**	116,14
32	16	40	**64868**	117,21	**64879**	143,84
40	16	50	**64869**	148,11	**64880**	180,07
50	16	63	**64870**	186,47	**64881**	237,08
65	10	75	**64871**	393,18	**64882**	475,75
80	10	90	**64872**	494,13	**64883**	595,36
100	10	110	**64873**	696,48	**64884**	806,16

F04

VÁLVULA DE BOLA CPVC
roscar hembra BSP
refuerzo acero inoxidable

CPVC BALL VALVE
female thread BSP
Stainless steel reinforcement

DN	PN	D / G	EPDM	EUR	FPM	EUR
10	16	⅜"	**65146**	73,39	**65156**	86,71
15	16	½"	**65147**	73,39	**65157**	86,71
20	16	¾"	**65148**	84,84	**65158**	100,83
25	16	1"	**65149**	106,02	**65159**	127,33
32	16	1¼"	**65150**	130,26	**65160**	156,90
40	16	1½"	**65151**	164,49	**65161**	196,46
50	16	2"	**65152**	205,38	**65162**	255,99
65	10	2½"	**65153**	416,35	**65163**	498,93
80	10	3"	**65154**	520,37	**65164**	621,60
100	10	4"	**65155**	716,34	**65165**	826,02

F04

VÁLVULA DE BOLA CPVC
encolar macho métrico

CPVC BALL VALVE
metric male solvent socket

DN	PN	D / G	EPDM	EUR	FPM	EUR
10	16	16	**67420**	67,67	**67421**	80,98
15	16	20	**66875**	67,67	**67422**	80,98
20	16	25	**66876**	79,38	**67423**	96,14
25	16	32	**66877**	99,63	**67424**	120,94
32	16	40	**66878**	123,07	**67425**	149,71
40	16	50	**66879**	155,57	**67426**	187,54
50	16	63	**66880**	195,79	**67427**	246,40
65	10	75	**67432**	412,84	**67434**	499,54
80	10	90	**67433**	518,84	**67435**	625,13
100	10	110	**68556**	731,30	**68557**	840,99

* Conjunto divisor y maneta de v. mariposa en DN65, DN80 y DN100

* Throttle plate and butterfly v. handle in DN65, DN80 and DN100

VÁLVULA DE BOLA PVC-C SERIE EXTREME - CPVC BALL VALVE EXTREME SERIES

F04

VÁLVULA DE BOLA CPVC
bridas ISO en CPVC
brida loca (RF)

CPVC BALL VALVE
CPVC ISO flanges
loose flange (RF)

DN	PN	D / G	EPDM	EUR	FPM	EUR
15	16	20	**64901**	96,43	**64851**	109,75
20	16	25	**64902**	113,61	**64852**	129,59
25	16	32	**64903**	141,98	**64853**	163,29
32	16	40	**64904**	172,61	**64854**	199,25
40	16	50	**64905**	213,64	**64855**	245,60
50	16	63	**64906**	273,04	**64856**	323,65
65	10	75	**64907**	521,04	**64857**	603,62
80	10	90	**64908**	639,84	**64858**	741,07
100	10	110	**64909**	1.115,54	**64859**	1.225,23

F04

VÁLVULA DE BOLA CPVC
bridas ANSI-150 en CPVC
brida fija (FF)

CPVC BALL VALVE
CPVC ANSI-150 flanges
fixed flange (FF)

DN	PN	D / G	EPDM	EUR	FPM	EUR
15	10	½"	**72235AB**	109,78	**72241AB**	123,10
20	10	¾"	**72236AB**	129,00	**72242AB**	144,99
25	10	1"	**72237AB**	159,12	**72243AB**	180,42
32	10	1¼"	**72238AB**	188,41	**72244AB**	215,04
40	10	1½"	**72239AB**	233,19	**72245AB**	265,15
50	10	2"	**72240AB**	310,80	**72246AB**	361,41
65	10	2½"	**72247AB**	607,82	**72250AB**	751,46
80	10	3"	**72248AB**	665,32	**72251AB**	764,57
100	10	4"	**72249AB**	1.223,05	**72252AB**	1.332,74

* Conjunto divisor y maneta de v. mariposa en DN65, DN80 y DN100

* Throttle plate and butterfly v. handle in DN65, DN80 and DN100

VÁLVULA DE BOLA PP-H SERIE EXTREME - PP-H BALL VALVE EXTREME SERIES

F04

VÁLVULA DE BOLA PP-H
termofusión hembra

PP-H BALL VALVE
socket fusion

DN	PN	D / G	EPDM	EUR	FPM	EUR
10	10	16	**64910**	56,47	**65166**	69,79
15	10	20	**64911**	56,47	**65167**	69,79
20	10	25	**64912**	66,20	**65168**	82,18
25	10	32	**64913**	82,84	**65169**	104,15
32	10	40	**64914**	102,56	**65170**	129,19
40	10	50	**64915**	128,13	**65171**	160,09
50	10	63	**64916**	158,50	**65172**	209,11
65	6	75	**66927**	350,96	**67542**	433,53
80	6	90	**66928**	420,08	**67543**	521,31
100	6	110	**68509**	791,04	**68510**	900,73

F04

VÁLVULA DE BOLA PP-H
roscar hembra BSP
refuerzo acero inoxidable

PP-H BALL VALVE
female thread BSP
Stainless steel reinforcement

DN	PN	D / G	EPDM	EUR	FPM	EUR
10	10	⅜"	**64917**	65,40	**65173**	78,72
15	10	½"	**64918**	65,40	**65174**	78,72
20	10	¾"	**64919**	75,52	**65175**	91,50
25	10	1"	**64920**	94,03	**65176**	115,34
32	10	1¼"	**64921**	115,61	**65177**	142,25
40	10	1½"	**64922**	144,51	**65178**	176,48
50	10	2"	**64923**	177,41	**65179**	228,02
65	6	2½"	**68558**	374,13	**68564**	456,71
80	6	3"	**68560**	446,32	**68565**	547,54
100	6	4"	**68562**	827,72	**68566**	937,41

F04

VÁLVULA DE BOLA PP-H
soldadura a tope / termofusión mac
PP-H / SDR11

PP-H BALL VALVE
butt fusion / spigot fusion
PP-H / SDR11

DN	PN	D / G	EPDM	EUR	FPM	EUR
15	10	20	**64622**	61,40	**64539**	74,72
20	10	25	**64623**	72,06	**64846**	88,04
25	10	32	**64624**	92,03	**64847**	113,34
32	10	40	**64625**	111,88	**64848**	138,52
40	10	50	**64626**	139,58	**64849**	172,48
50	10	63	**64627**	169,95	**64850**	220,56
65	6	75	**68568**	379,03	**68571**	461,61
80	6	90	**68569**	453,69	**68572**	554,92
100	6	110	**68570**	854,32	**68573**	964,01

* Conjunto divisor y maneta de v. mariposa en DN65, DN80 y DN100

* Throttle plate and butterfly v. handle in DN65, DN80 and DN100

VÁLVULA DE BOLA PP-H SERIE EXTREME - PP-H BALL VALVE EXTREME SERIES

F04

VÁLVULA DE BOLA PP-H
soldadura a tope
PE100 / SDR11

PP-H BALL VALVE
butt fusion
PE100 / SDR11

DN	PN	D / G	EPDM	EUR	FPM	EUR
15	10	20	**65067**	61,40	**65181**	74,72
20	10	25	**65068**	72,06	**65182**	88,04
25	10	32	**65180**	92,03	**65183**	113,34
32	10	40	**65069**	111,88	**65184**	138,52
40	10	50	**65070**	139,58	**65185**	172,48
50	10	63	**65071**	169,95	**65186**	220,56
65	6	75	**67473**	376,33	**68575**	458,90
80	6	90	**67474**	450,44	**68576**	551,67
100	6	110	**68574**	846,83	**68577**	956,51

F04

VÁLVULA DE BOLA PP-H
bridas ISO en PP alma de acero
brida loca (RF)

PP-H BALL VALVE
PP steel coated ISO flanges
loose flange (RF)

DN	PN	D / G	EPDM	EUR	FPM	EUR
15	10	20	**72293**	180,50	**72299**	193,56
20	10	25	**72294**	205,30	**72300**	220,96
25	10	32	**72295**	255,38	**72301**	276,27
32	10	40	**72296**	286,75	**72302**	312,87
40	10	50	**72297**	382,58	**72303**	413,92
50	10	63	**72298**	428,68	**72304**	478,30
65	6	75	**72316**	776,31	**72319**	857,27
80	6	90	**72317**	815,33	**72320**	914,57
100	6	110	**72318**	1.280,06	**72321**	1.389,74

F04

VÁLVULA DE BOLA PP-H
bridas ISO en PP-H
brida fija (FF)

PP-H BALL VALVE
PP-H ISO flanges
fixed flange (FF)

DN	PN	D / G	EPDM	EUR	FPM	EUR
15	10	20	**66652**	88,70	**66658**	102,29
20	10	25	**66653**	104,55	**66659**	120,86
25	10	32	**66654**	130,26	**66660**	152,00
32	10	40	**66655**	158,63	**66661**	185,80
40	10	50	**66656**	194,06	**66662**	226,66
50	10	63	**66657**	243,74	**66663**	295,36
65	6	75	**67276**	488,40	**67277**	570,98
80	6	90	**67278**	571,19	**67279**	672,41
100	6	110	**68482**	994,82	**68483**	1.099,29

* Conjunto divisor y maneta de v. mariposa en DN65, DN80 y DN100

* Throttle plate and butterfly v. handle in DN65, DN80 and DN100

VÁLVULA DE BOLA PP-H SERIE EXTREME - PP-H BALL VALVE EXTREME SERIES

F04

VÁLVULA DE BOLA PP-H
bridas ANSI-150 en PP alma de acer
brida loca (RF)

PP-H BALL VALVE
PP steel coated ANSI-150 flanges
loose flange (RF)

DN	PN	D / G	EPDM	EUR	FPM	EUR
15	10	½"	**72293AB**	180,50	**72299AB**	193,56
20	10	¾"	**72294AB**	205,30	**72300AB**	220,96
25	10	1"	**72295AB**	255,38	**72301AB**	276,27
32	10	1¼"	**72296AB**	286,75	**72302AB**	312,87
40	10	1½"	**72297AB**	382,58	**72303AB**	413,92
50	10	2"	**72298AB**	428,68	**72304AB**	478,30
65	6	2½"	**72316AB**	776,31	**72319AB**	857,27
80	6	3"	**72317AB**	815,33	**72320AB**	914,57
100	6	4"	**72318AB**	1.280,06	**72321AB**	1.389,74

* Conjunto divisor y maneta de v. mariposa en DN65, DN80 y DN100

* Throttle plate and butterfly v. handle in DN65, DN80 and DN100

VÁLVULA DE BOLA PVDF SERIE EXTREME - PVDF BALL VALVE EXTREME SERIES

F04

VÁLVULA DE BOLA PVDF
termofusión hembra

PVDF BALL VALVE
socket fusion

DN	PN	D / G	EPDM	EUR	FPM	EUR
10	16	16	**64924**	88,30	**64415**	101,62
15	16	20	**64925**	88,30	**64416**	101,62
20	16	25	**64926**	109,75	**64417**	125,73
25	16	32	**64927**	142,25	**64418**	163,56
32	16	40	**64928**	186,47	**64419**	213,10
40	16	50	**64929**	277,70	**64420**	309,67
50	16	63	**64930**	383,59	**64421**	434,20
65	10	75	**68632**	991,23	**68266**	1.073,81
80	10	90	**68633**	1.278,99	**68267**	1.380,21
100	10	110	**69320**	1.877,72	**69321**	1.987,51

F04

VÁLVULA DE BOLA PVDF
roscar hembra BSP
refuerzo acero inoxidable

PVDF BALL VALVE
female thread BSP
Stainless steel reinforcement

DN	PN	D / G	EPDM	EUR	FPM	EUR
10	16	⅜"	**66248**	97,23	**66317**	110,55
15	16	½"	**66249**	97,23	**66318**	110,55
20	16	¾"	**66250**	119,07	**66319**	135,06
25	16	1"	**66251**	153,43	**66320**	174,74
32	16	1¼"	**66252**	199,52	**66321**	226,16
40	16	1½"	**66253**	294,09	**66322**	326,05
50	16	2"	**66254**	402,90	**66323**	453,51
65	10	2½"	**69322**	1.056,69	**69326**	1.139,27
80	10	3"	**69323**	1.358,86	**69328**	1.460,09
100	10	4"	**69324**	1.964,78	**69329**	2.074,54

F04

VÁLVULA DE BOLA PVDF
termofusión macho

PVDF BALL VALVE
spigot fusion

DN	PN	D / G	EPDM	EUR	FPM	EUR
15	16	20	**67870**	96,02	**67877**	108,80
20	16	25	**67871**	119,45	**67878**	134,69
25	16	32	**67872**	158,02	**67879**	177,99
32	16	40	**67873**	203,42	**67880**	228,48
40	16	50	**67874**	302,52	**67881**	333,62
50	16	63	**67875**	411,31	**67882**	457,99
65	10	75	**70706**	1.070,52	**70711**	1.153,09
80	10	90	**70708**	1.381,32	**70712**	1.482,55
100	10	110	**70709**	2.027,92	**70713**	2.137,67

* Conjunto divisor y maneta de v. mariposa en DN65, DN80 y DN100

* Throttle plate and butterfly v. handle in DN65, DN80 and DN100

VÁLVULA DE BOLA PVDF SERIE EXTREME - PVDF BALL VALVE EXTREME SERIES

F04

VÁLVULA DE BOLA PVDF
soldadura a tope
PVDF - SDR11

PVDF BALL VALVE
butt fusion / spigot fusion
PVDF - SDR11

DN	PN	D / G	EPDM	EUR	FPM	EUR
15	16	20	**67175**	96,01	**67181**	108,80
20	16	25	**67176**	119,45	**67182**	134,69
25	16	32	**67177**	158,03	**67183**	177,99
32	16	40	**67178**	203,41	**67184**	228,49
40	16	50	**67179**	302,52	**67185**	333,63
50	16	63	**67180**	411,31	**67186**	457,99
65	10	75	**69330**	1.070,52	**69333**	1.153,10
80	10	90	**69331**	1.381,32	**69334**	1.482,55
100	10	110	**69332**	2.027,92	**69336**	2.137,67

F04

VÁLVULA DE BOLA PVDF
bridas ISO en PP alma de acero
brida loca (RF)

PVDF BALL VALVE
PP steel coated ISO flanges
loose flange (RF)

DN	PN	D / G	EPDM	EUR	FPM	EUR
15	10	20	**67883**	216,05	**65990**	229,11
20	10	25	**67884**	250,12	**65991**	265,40
25	10	32	**67885**	283,04	**65992**	303,93
32	10	40	**67886**	364,78	**65993**	390,90
40	10	50	**67887**	425,29	**65994**	456,63
50	10	63	**67888**	539,09	**65995**	588,71
65	10	75	**68461**	1.333,94	**68462**	1.416,51
80	10	90	**68463**	1.978,29	**68464**	2.079,51
100	10	110	**68475**	2.841,62	**68476**	2.950,64

F04

VÁLVULA DE BOLA PVDF
bridas ANSI-150 en PP alma de acer
brida loca (RF)

PVDF BALL VALVE
PP steel coated ANSI-150 flanges
loose flange (RF)

DN	PN	D / G	EPDM	EUR	FPM	EUR
15	10	½"	**67883AB**	216,05	**65990AB**	229,11
20	10	¾"	**67884AB**	250,12	**65991AB**	265,40
25	10	1"	**67885AB**	283,04	**65992AB**	303,93
32	10	1¼"	**67886AB**	364,78	**65993AB**	390,90
40	10	1½"	**67887AB**	425,29	**65994AB**	456,63
50	10	2"	**67888AB**	539,09	**65995AB**	588,71
65	10	2½"	**68461AB**	1.333,94	**68462AB**	1.416,51
80	10	3"	**68463AB**	1.978,29	**68464AB**	2.079,51
100	10	4"	**68475AB**	2.841,62	**68476AB**	2.950,64

* Conjunto divisor y maneta de v. mariposa en DN65, DN80 y DN100

* Throttle plate and butterfly v. handle in DN65, DN80 and DN100

VÁLVULA DE BOLA PVDF SERIE EXTREME - PVDF BALL VALVE EXTREME SERIES

F04

VÁLVULA DE BOLA PVDF
soldadura a tope
PE100 / SDR11

PVDF BALL VALVE
butt fusion
PE100 / SDR11

DN	PN	D / G	EPDM	EUR	FPM	EUR
15	16	20			**68173**	95,01
20	16	25			**68174**	114,97
25	16	32			**68175**	163,70
32	16	40			**68176**	185,05
40	16	50			**68177**	272,79
50	16	63			**68178**	353,21
65	10	75			**74092**	1.040,35
80	10	90			**74093**	1.184,11
100	10	110			**74094**	1.771,79

* Conjunto divisor y maneta de v. mariposa en DN65, DN80 y DN100

* Throttle plate and butterfly v. handle in DN65, DN80 and DN100

VÁLVULA DE BOLA ABS SERIE EXTREME - ABS BALL VALVE EXTREME SERIES

F04

VÁLVULA DE BOLA ABS
encolar hembra métrico

ABS BALL VALVE
metric solvent socket

DN	PN	D / G	EPDM	EUR	FPM	EUR
15	10	16	**65187**	64,46	**65194**	77,78
15	10	20	**65188**	64,46	**65195**	77,78
20	10	25	**65189**	75,52	**65196**	91,50
25	10	32	**65190**	94,83	**65197**	116,14
32	10	40	**65191**	117,21	**65198**	143,84
40	10	50	**65192**	148,11	**65199**	180,07
50	10	63	**65193**	186,47	**65200**	237,08
65	6	75	**68634**	393,17	**68637**	475,75
80	6	90	**68635**	494,13	**68638**	595,36
100	6	110	**68636**	696,48	**68639**	806,16

F04

VÁLVULA DE BOLA ABS
roscar hembra BSP
refuerzo acero inoxidable

ABS BALL VALVE
female thread BSP
Stainless steel reinforcement

DN	PN	D / G	EPDM	EUR	FPM	EUR
15	10	3/8"	**65201**	73,39	**65214**	86,71
15	10	½"	**65202**	73,39	**65208**	86,71
20	10	¾"	**65203**	84,84	**65209**	100,83
25	10	1"	**65204**	106,02	**65210**	127,33
32	10	1¼"	**65205**	130,26	**65211**	156,90
40	10	1½"	**65206**	164,49	**65212**	196,46
50	10	2"	**65207**	205,38	**65213**	255,99
65	6	2½"	**69490**	416,35	**69493**	498,93
80	6	3"	**69491**	520,37	**69494**	621,59
100	6	4"	**69492**	716,34	**69496**	826,02

F04

VÁLVULA DE BOLA ABS
soldadura a tope
PE100 / SDR11

ABS BALL VALVE
butt fusion
PE100 / SDR11

DN	PN	D / G	EPDM	EUR	FPM	EUR
15	10	20	**67890**	69,39	**67897**	82,71
20	10	25	**67891**	81,38	**67898**	97,36
25	10	32	**67892**	104,02	**67899**	125,33
32	10	40	**67893**	126,53	**67900**	153,17
40	10	50	**67894**	160,49	**67901**	192,46
50	10	63	**67895**	197,92	**67902**	248,53
65	6	75	**69497**	417,33	**69500**	499,91
80	6	90	**69498**	524,48	**69501**	625,70
100	6	110	**69499**	739,26	**69502**	848,94

* Conjunto divisor y maneta de v. mariposa en DN65, DN80 y DN100

* Throttle plate and butterfly v. handle in DN65, DN80 and DN100

VÁLVULAS DIAFRAGMA - SERIE EXTREME

DIAPHRAGM VALVES - EXTREME SERIES

Sizes	Solvent cement D16 - D63 (DN10-DN50) Threaded ⅜" - 2" (DN10-DN50)	
Standard end connections	Solvent socket - Metric, ASTM, British standard Threaded - BSP, NPT Flanges - DIN, ANSI Butt welding - SDR11	EN ISO 1452, EN ISO 15493, BS 4346-1, ASTM D 2467 ISO 228-1, ASTM D 2464 EN558 Serie 1 DIN 3202-1, ANSI ASME B16.5
Working pressure	@ 20ºC (73ºF) D16 - D63 (⅜" - 2"): PN 10 (150 psi)	
Materials	Body: PVC-U / CPVC / PP-H	O-rings / diaphragm: EPDM / FPM ** On order PTFE covered diaphragm*
Characteristics	• **Excelente características de conducción y mínimas pérdidas de carga.** • **Seguro de apertura incorporado en el volante.** • Indicador visual de posición. • Probadas al 100% en fábrica (con aire y agua). • Protección en los tornillos de cierre. • Par de maniobra de apertura y cierre muy bajo. • Resistencia a múltiples substancias químicas inorgánicas. • Excelentes características de conducción.	• **Excellent flow characteristics and minimal pressure drop.** • **Safety device incorporated in the handle.** • Visual position indicator. • 100% factory tested (with air and water). • Protection in the closing bolts. • Very low operating torque. • Resistance to many inorganic chemicals. • Excellent flow characteristics.
Certifications / Regulations	Ball valve design regulation - EN ISO 16138 Certificate - ACS (Attestation de Conformité Sanitaire) CE	

VÁLVULA DIAFRAGMA PVC-U SERIE EXTREME - PVC-U DIAPHRAGM VALVE EXTREME SERIES

F04

VÁLVULA DE DIAFRAGMA PVC-U
encolar hembra métrico

PVC-U DIAPHRAGM VALVE
metric solvent socket

DN	PN	D / G	EPDM	EUR	FPM	EUR
15	10	20	**54817**	87,51	**56786**	167,15
20	10	25	**54818**	94,57	**56794**	174,21
25	10	32	**56663**	112,68	**57245**	271,71
32	10	40	**56664**	130,79	**57251**	289,82
40	10	50	**56675**	153,83	**57295**	373,60
50	10	63	**56676**	188,86	**57301**	408,63

F04

VÁLVULA DE DIAFRAGMA PVC-U
roscar hembra BSP
refuerzo acero inoxidable

PVC-U DIAPHRAGM VALVE
female thread BSP
Stainless steel reinforcement

DN	PN	D / G	EPDM	EUR	FPM	EUR
15	10	½"	**54819**	96,83	**56787**	176,48
20	10	¾"	**54820**	104,42	**56795**	184,07
25	10	1"	**56665**	124,53	**57246**	283,56
32	10	1¼"	**56666**	144,51	**57252**	303,54
40	10	1½"	**56677**	171,15	**57296**	390,91
50	10	2"	**56678**	208,71	**57302**	428,47

F04

VÁLVULA DE DIAFRAGMA PVC-U
encolar macho métrico

PVC-U DIAPHRAGM VALVE
metric male solvent socket

DN	PN	D / G	EPDM	EUR	FPM	EUR
15	10	20	**54815**	73,52	**56784**	153,17
20	10	25	**54816**	80,05	**56792**	159,69
25	10	32	**56659**	101,89	**57243**	260,92
32	10	40	**56660**	115,48	**57249**	274,50
40	10	50	**56671**	138,52	**57293**	358,28
50	10	63	**56672**	163,69	**57299**	383,45

F04

VÁLVULA DE DIAFRAGMA PVC-U
encolar macho métrico
unión 3 piezas

PVC-U DIAPHRAGM VALVE
metric male solvent socket
true union

DN	PN	D / G	EPDM	EUR	FPM	EUR
15	10	20	**66849**	92,51	**68601**	172,17
20	10	25	**66850**	99,83	**68602**	179,48
25	10	32	**66851**	117,09	**68603**	276,12
32	10	40	**66852**	135,68	**68604**	294,72
40	10	50	**66866**	156,32	**68605**	376,08
50	10	63	**66867**	195,33	**68606**	415,10

Accesorios
Válvulas
PP
Industria
Evacuación
Recambios

VÁLVULA DIAFRAGMA PVC-U SERIE EXTREME - PVC-U DIAPHRAGM VALVE EXTREME SERIES

F04

VÁLVULA DE DIAFRAGMA PVC-U
soldadura a tope
PE100 / SRD11

PVC-U DIAPHRAGM VALVE
butt welding
PE100 / SRD11

DN	PN	D / G	EPDM	EUR	FPM	EUR
15	10	20	**64977**	96,83	**66914**	176,48
20	10	25	**64978**	104,42	**66915**	184,08
25	10	32	**64979**	124,53	**66916**	283,96
32	10	40	**64980**	144,51	**66917**	303,54
40	10	50	**64981**	171,15	**66918**	390,91
50	10	63	**64982**	208,71	**66919**	428,47

F04

VÁLVULA DE DIAFRAGMA PVC-U
bridas ISO en PVC-U
brida loca (RF)

PVC-U DIAPHRAGM VALVE
PVC-U ISO flanges
loose flange (RF)

DN	PN	D / G	EPDM	EUR	FPM	EUR
15	10	20	**54823**	95,10	**56790**	174,74
20	10	25	**54824**	106,42	**56797**	186,07
25	10	32	**56669**	125,07	**57248**	284,09
32	10	40	**56670**	147,71	**57254**	306,74
40	10	50	**56679**	174,74	**57298**	394,51
50	10	63	**56680**	215,63	**57304**	435,40

F04

VÁLVULA DE DIAFRAGMA PVC-U
bridas ANSI-150 en PVC-U
brida fija (FF)

PVC-U DIAPHRAGM VALVE
PVC-U ANSI-150 flanges
fixed flange (FF)

DN	PN	D / G	EPDM	EUR	FPM	EUR
15	10	½"	**54823AB**	108,46	**56790AB**	188,10
20	10	¾"	**54824AB**	121,01	**56797AB**	200,65
25	10	1"	**56669AB**	141,55	**57248AB**	300,58
32	10	1¼"	**56670AB**	163,98	**57254AB**	323,01
40	10	1½"	**56679AB**	199,18	**57298AB**	418,95
50	10	2"	**56680AB**	243,03	**57304AB**	462,80

VÁLVULA DIAFRAGMA PVC-C SERIE EXTREME - CPVC DIAPHRAGM VALVE EXTREME SERIES

F04

VÁLVULA DE DIAFRAGMA CPVC
encolar hembra métrico

CPVC DIAPHRAGM VALVE
metric solvent socket

DN	PN	D / G	EPDM	EUR	FPM	EUR
15	10	20	**56802**	109,75	**56819**	189,40
20	10	25	**56807**	125,60	**56859**	205,25
25	10	32	**57257**	144,38	**57267**	303,41
32	10	40	**57262**	183,80	**57272**	342,83
40	10	50	**57307**	202,18	**57320**	421,95
50	10	63	**57312**	266,65	**57325**	486,41

F04

VÁLVULA DE DIAFRAGMA CPVC
roscar hembra BSP
refuerzo acero inoxidable

CPVC DIAPHRAGM VALVE
female thread BSP
Stainless steel reinforcement

DN	PN	D / G	EPDM	EUR	FPM	EUR
15	10	½"	**56803**	119,60	**56820**	199,25
20	10	¾"	**56808**	135,85	**56860**	215,50
25	10	1"	**57258**	156,63	**57268**	315,66
32	10	1¼"	**57263**	198,19	**57273**	357,21
40	10	1½"	**57308**	220,30	**57321**	440,06
50	10	2"	**57313**	287,56	**57326**	507,32

F04

VÁLVULA DE DIAFRAGMA CPVC
encolar macho métrico

CPVC DIAPHRAGM VALVE
metric male solvent socket

DN	PN	D / G	EPDM	EUR	FPM	EUR
15	10	20	**56800**	92,30	**56817**	171,95
20	10	25	**56805**	105,75	**56857**	185,40
25	10	32	**57255**	129,86	**57265**	288,89
32	10	40	**57260**	159,16	**57270**	318,19
40	10	50	**57305**	182,07	**57318**	401,83
50	10	63	**57310**	225,89	**57323**	445,65

F04

VÁLVULA DE DIAFRAGMA CPVC
encolar macho métrico
unión 3 piezas

CPVC DIAPHRAGM VALVE
metric male solvent socket
true union

DN	PN	D / G	EPDM	EUR	FPM	EUR
15	10	20	**66881**	110,33	**69096**	192,59
20	10	25	**66882**	126,09	**69097**	205,74
25	10	32	**66883**	144,49	**69098**	303,52
32	10	40	**66884**	183,58	**69099**	342,61
40	10	50	**66885**	206,68	**69100**	426,44
50	10	63	**66886**	273,18	**69101**	492,95

VÁLVULA DIAFRAGMA PVC-C SERIE EXTREME - CPVC DIAPHRAGM VALVE EXTREME SERIES

F04

VÁLVULA DE DIAFRAGMA CPVC
bridas ISO en CPVC
brida loca (RF)

CPVC DIAPHRAGM VALVE
CPVC ISO flanges
loose flange (RF)

DN	PN	D / G	EPDM	EUR	FPM	EUR
15	10	20	**56804**	124,27	**56821**	203,91
20	10	25	**56809**	155,70	**56861**	235,35
25	10	32	**57259**	166,89	**57269**	325,92
32	10	40	**57264**	234,81	**57274**	393,84
40	10	50	**57309**	278,77	**57322**	498,53
50	10	63	**57314**	387,72	**57327**	607,48

F04

VÁLVULA DE DIAFRAGMA CPVC
bridas ANSI-150 en PP alma de acer
brida loca (RF)

CPVC DIAPHRAGM VALVE
PP steel coated ANSI-150 flanges
loose flange (RF)

DN	PN	D / G	EPDM	EUR	FPM	EUR
15	10	½"	**56804AB**	137,62	**56821AB**	217,26
20	10	¾"	**56809AB**	171,08	**56861AB**	250,72
25	10	1"	**57259AB**	184,02	**57269AB**	343,04
32	10	1¼"	**57264AB**	250,61	**57274AB**	409,62
40	10	1½"	**57309AB**	298,32	**57322AB**	518,08
50	10	2"	**57314AB**	425,48	**57327AB**	645,24

VÁLVULA DIAFRAGMA PP-H SERIE EXTREME - PP-H DIAPHRAGM VALVE EXTREME SERIES

F04

VÁLVULA DE DIAFRAGMA PP-H
termofusión hembra

PP-H DIAPHRAGM VALVE
socket fusion

DN	PN	D / G	EPDM	EUR	FPM	EUR
15	10	20	**56864**	101,09	**56872**	180,74
20	10	25	**56867**	109,08	**56877**	188,73
25	10	32	**57277**	130,26	**57283**	289,29
32	10	40	**57280**	149,97	**57286**	309,00
40	10	50	**57330**	177,28	**57336**	397,04
50	10	63	**57333**	215,37	**57339**	435,13

F04

VÁLVULA DE DIAFRAGMA PP-H
roscar hembra BSP
refuerzo acero inoxidable

PP-H DIAPHRAGM VALVE
female thread BSP
Stainless steel reinforcement

DN	PN	D / G	EPDM	EUR	FPM	EUR
15	10	½"	**63056**	110,95	**63062**	190,59
20	10	¾"	**63057**	119,34	**63063**	198,99
25	10	1"	**63058**	142,65	**63064**	301,68
32	10	1¼"	**63059**	164,36	**63065**	323,38
40	10	1½"	**63060**	195,39	**63066**	415,15
50	10	2"	**63061**	236,28	**63067**	456,04

F04

VÁLVULA DE DIAFRAGMA PP-H
termofusión macho

PP-H DIAPHRAGM VALVE
spigot fusion

DN	PN	D / G	EPDM	EUR	FPM	EUR
15	10	20	**56862**	84,98	**56868**	164,62
20	10	25	**56865**	92,17	**56874**	171,81
25	10	32	**57275**	117,47	**57281**	276,50
32	10	40	**57278**	132,26	**57284**	291,29
40	10	50	**57328**	159,56	**57334**	379,32
50	10	63	**57331**	187,26	**57337**	407,03

F04

VÁLVULA DE DIAFRAGMA PP-H
termofusión macho
unión 3 piezas

PP-H DIAPHRAGM VALVE
spigot fusion
true union

DN	PN	D / G	EPDM	EUR	FPM	EUR
15	10	20	**66853**	110,95	**67189**	190,59
20	10	25	**66854**	119,35	**67190**	198,99
25	10	32	**66855**	142,66	**67191**	301,68
32	10	40	**66856**	164,36	**67192**	323,39
40	10	50	**66857**	195,38	**67193**	415,15
50	10	63	**66858**	236,28	**67194**	456,04

VÁLVULA DIAFRAGMA PP-H SERIE EXTREME - PP-H DIAPHRAGM VALVE EXTREME SERIES

F04

VÁLVULA DE DIAFRAGMA PP-H
soldadura a tope
PE100 / SRD11

PP-H DIAPHRAGM VALVE
butt welding
PE100 / SRD11

DN	PN	D / G	EPDM	EUR	FPM	EUR
15	10	20	**64566**	110,95	**67195**	190,59
20	10	25	**64567**	119,34	**67196**	198,99
25	10	32	**64568**	142,65	**67197**	301,68
32	10	40	**62860**	164,36	**67198**	323,39
40	10	50	**64569**	195,39	**67199**	415,15
50	10	63	**62861**	236,28	**67200**	456,04

F04

VÁLVULA DE DIAFRAGMA PP-H
3 piezas - bridas ISO en PP-H
brida fija (FF)

PP-H DIAPHRAGM VALVE
union - PP-H ISO flanges
fixed flange (FF)

DN	PN	D / G	EPDM	EUR	FPM	EUR
15	10	20	**67449**	133,32	**67455**	212,96
20	10	25	**67450**	147,45	**67456**	227,09
25	10	32	**67451**	177,69	**67457**	336,71
32	10	40	**67452**	206,04	**67458**	365,06
40	10	50	**67453**	243,20	**67459**	462,97
50	10	63	**67454**	300,60	**67460**	520,37

F04

VÁLVULA DE DIAFRAGMA PP-H
bridas ANSI-150 en PP alma de acer
brida loca (RF)

PP-H DIAPHRAGM VALVE
PP steel coated ANSI-150 flanges
loose flange (RF)

DN	PN	D / G	EPDM	EUR	FPM	EUR
15	10	½"	**67449AB**	225,12	**67455AB**	304,89
20	10	¾"	**67450AB**	248,19	**67456AB**	327,83
25	10	1"	**67451AB**	302,80	**67457AB**	461,82
32	10	1¼"	**67452AB**	334,16	**67458AB**	493,18
40	10	1½"	**67453AB**	431,73	**67459AB**	651,49
50	10	2"	**67454AB**	485,54	**67460AB**	705,70

VÁLVULAS DE MARIPOSA - SERIE EXTREME

BUTTERFLY VALVES - EXTREME SERIES

Sizes	D50 - D315 (DN40 - DN300) 1½" - 12" (DN40 - DN300)	
Standards	ISO/DIN, British Standard, ANSI/ASTM,	EN 558-1 BS EN 1092-1 ANSI B16.5 class 150
Working pressure	@ 20ºC (73ºF) D50-D225 (1½" - 8"): PN 10 (150 psi) D250 - D315 (10" - 12"): PN 6 (90 psi)	
Materials	Body: PP - GR Disc: PVC-U / CPVC / PP-H / PVDF / ABS	Gasket: EPDM perox. / FPM Shaft: Stainless steel (AISI 630)
Characteristics	• **Cuerpo de una sola pieza en PP - GR.** • **Compuerta disponible en diversos materiales (PVC-U, CPVC, PP-H, PVDF, ABS).** • Ideal para el control del fluido usando poco espacio. • Testadas al 100% en fábrica (con aire y agua) • Mínima pérdida de carga. • Resistencia a múltiples substancias químicas inorgánicas. • Apertura regulable cada 15º con fijación de posición. • Buena resistencia mecánica. • Seguro incorporado en la maneta para evitar operaciones no deseadas. • Motorizaciones eléctricas, neumáticas y reductor manual disponibles.	• **One piece PP - GR body.** • **Disc available in different materials (PVC-U, CPVC, PP-H, PVDF, ABS).** • Ideally suited for flow control using minimal piping space. • 100% factory tested (with air and water). • Minimal pressure drop. • Low maintenance. • Resistance to many inorganic chemicals. • Regulable opening every 15º with position holding. • Good mechanical strength. • Built in lockout feature to prevent undesired operations. • Electric and pneumatic actuators available, and with gear box.
Certifications / regulations	Butterfly valve design regulation - ISO 16136 CE 0045	

VÁLVULA MARIPOSA PVC-U SERIE EXTREME - PVC-U BUTTERFLY VALVE EXTREME SERIES

F04

VÁLVULA DE MARIPOSA PVC-U
Cuerpo en PP-GR
Disco en PVC-U
maneta

PVC-U BUTTERFLY VALVE
Body in PP-GR
Disc in PVC-U
handle

DN	PN	D / G	EPDM	EUR	FPM	EUR
40	10	50	**66725**	218,64	**66726**	311,34
65	10	63-75	**61365**	273,31	**61460**	389,18
80	10	90	**61366**	307,54	**61461**	433,80
100	10	110	**61367**	367,47	**61462**	540,88
125	10	125-140	**61368**	444,99	**61463**	683,93
150	10	160	**61369**	507,19	**61464**	781,29
200	10	200-225	**61370**	715,76	**61465**	1.188,85

F04

VÁLVULA DE MARIPOSA PVC-U
Cuerpo en PP-GR
Disco en PVC-U
eje libre

PVC-U BUTTERFLY VALVE
Body in PP-GR
Disc in PVC-U
bare shaft

DN	PN	D / G	EPDM	EUR	FPM	EUR
40	10	50	**66727**	190,68	**66729**	283,77
65	10	63-75	**61466**	245,74	**61474**	361,61
80	10	90	**61467**	278,37	**61475**	404,63
100	10	110	**61468**	338,30	**61476**	511,72
125	10	125-140	**61469**	412,62	**61477**	651,56
150	10	160	**61470**	474,82	**61478**	748,93
200	10	200-225	**61471**	672,08	**61479**	1.145,17
250	6	250-280	**61472**	1.387,84	**61480**	2.329,49
300	6	315	**61473**	1.771,42	**61481**	2.948,82

* Es necesario añadir el kit de actuación para montar un actuador o un reductor manual

* It is necessary to add the actuation kit to assembly an actuator or a gear box

F04

VÁLVULA DE MARIPOSA PVC-U
Cuerpo en PP-GR
Disco en PVC-U
reductor manual

PVC-U BUTTERFLY VALVE
Body in PP-GR
Disc in PVC-U
gear box

DN	PN	D / G	EPDM	EUR	FPM	EUR
40	10	50	**66730**	518,13	**66731**	611,02
65	10	63-75	**61482**	572,98	**61490**	688,86
80	10	90	**61483**	607,21	**61491**	733,48
100	10	110	**61484**	667,15	**61492**	840,56
125	10	125-140	**61485**	808,06	**61493**	1.047,01
150	10	160	**61486**	870,26	**61494**	1.144,37
200	10	200-225	**61487**	1.084,30	**61495**	1.557,39
250	6	250-280	**61488**	1.990,39	**61496**	2.932,04
300	6	315	**61489**	2.385,56	**61497**	3.562,96

VÁLVULA MARIPOSA PVC-U SERIE EXTREME TIPO LUG (ISO-DIN) -
PVC-U BUTTERFLY VALVE EXTREME SERIES LUG STYLE (ISO-DIN)

F04

VÁLVULA DE MARIPOSA PVC-U
Cuerpo en PP-GR - tipo LUG ISO
Disco en PVC-U
maneta

PVC-U BUTTERFLY VALVE
Body in PP-GR - LUG style ISO
Disc in PVC-U
handle

DN	PN	D / G	EPDM	EUR	FPM	EUR
50	10	63	**72374**	433,07	**72375**	548,94
65	10	75	**66132**	433,07	**68857**	548,95
80	10	90	**66133**	610,29	**68858**	736,55
100	10	110	**66134**	668,76	**68859**	842,17
125	10	125-140	**66135**	855,40	**68860**	1.094,34
150	10	160	**66136**	1.234,96	**68861**	1.509,06
200	10	200-225	**66137**	1.429,05	**68862**	1.902,14

F04

VÁLVULA DE MARIPOSA PVC-U
Cuerpo en PP-GR - tipo LUG ISO
Disco en PVC-U
eje libre

PVC-U BUTTERFLY VALVE
Body in PP-GR - LUG style ISO
Disc in PVC-U
free shaft

DN	PN	D / G	EPDM	EUR	FPM	EUR
50	10	63	**72376**	405,50	**72377**	521,37
65	10	75	**68864**	405,50	**68873**	521,37
80	10	90	**68865**	581,12	**68874**	707,38
100	10	110	**68866**	639,59	**68875**	813,00
125	10	125-140	**68867**	823,03	**68876**	1.061,98
150	10	160	**68868**	1.202,59	**68877**	1.476,70
200	10	200-225	**68869**	1.385,36	**68878**	1.858,45
250	6	280	**68870**	2.503,35	**68879**	3.445,00
300	6	315	**68871**	2.921,44	**68880**	4.098,84

* Es necesario añadir el kit de actuación para montar un actuador o un reductor manual

* It is necessary to add the actuation kit to assembly an actuator or a gear box

F04

VÁLVULA DE MARIPOSA PVC-U
Cuerpo en PP-GR - tipo LUG ISO
Disco en PVC-U
reductor manual

PVC-U BUTTERFLY VALVE
Body in PP-GR - LUG style ISO
Disc in PVC-U
gear box

DN	PN	D / G	EPDM	EUR	FPM	EUR
50	10	63	**72378**	732,74	**72379**	848,62
65	10	75	**68882**	732,75	**68891**	848,62
80	10	90	**68883**	909,96	**68892**	1.036,23
100	10	110	**68884**	968,43	**68893**	1.141,85
125	10	125-140	**68885**	1.218,47	**68894**	1.457,42
150	10	160	**68886**	1.598,03	**68895**	1.872,14
200	10	200-225	**68887**	1.797,59	**68896**	2.270,68
250	6	280	**68888**	3.105,90	**68897**	4.047,55
300	6	315	**68889**	3.535,58	**68898**	4.712,98

* Instalación en tubería D125 con brida especial (consultar catálogo técnico)
* Instalación en tubería D200 con brida especial (consultar catálogo técnico)
* Instalación en tubería D250 con brida especial (consultar catálogo técnico)

* Installation in pipe D125 through an special flange (see technical catalogue)
* Installation in pipe D200 through an special flange (see technical catalogue)
* Installation in pipe D250 through an special flange (see technical catalogue)

VÁLVULA MARIPOSA PVC-U SERIE EXTREME TIPO LUG (ANSI-150) -
PVC-U BUTTERFLY VALVE EXTREME SERIES LUG STYLE (ANSI-150)

F04

VÁLVULA DE MARIPOSA PVC-U
Cuerpo en PP-GR - tipo LUG ANSI
Disco en PVC-U
maneta

PVC-U BUTTERFLY VALVE
Body in PP-GR - LUG style ANSI
Disc in PVC-U
handle

DN	PN	D / G	EPDM	EUR	FPM	EUR
50	10	2"	**72374AS**	433,07	**72375AS**	548,94
65	10	2"1/2	**66132AS**	433,07	**68857AS**	548,94
80	10	3"	**66133AS**	610,28	**68858AS**	736,55
100	10	4"	**66134AS**	668,75	**68859AS**	842,17
125	10	5"	**66135AS**	855,40	**68860AS**	1.094,34
150	10	6"	**66136AS**	1.234,96	**68861AS**	1.509,07
200	10	8"	**66137AS**	1.429,05	**68862AS**	1.902,14

F04

VÁLVULA DE MARIPOSA PVC-U
Cuerpo en PP-GR - tipo LUG ANSI
Disco en PVC-U
eje libre

PVC-U BUTTERFLY VALVE
Body in PP-GR - LUG style ANSI
Disc in PVC-U
free shaft

DN	PN	D / G	EPDM	EUR	FPM	EUR
50	10	2"	**72376AS**	405,50	**72377AS**	521,38
65	10	2"1/2	**68864AS**	405,50	**68873AS**	521,38
80	10	3"	**68865AS**	581,11	**68874AS**	707,38
100	10	4"	**68866AS**	639,59	**68875AS**	813,00
125	10	5"	**68867AS**	823,03	**68876AS**	1.061,97
150	10	6"	**68868AS**	1.202,59	**68877AS**	1.476,70
200	10	8"	**68869AS**	1.385,37	**68878AS**	1.858,46
250	6	10"	**68870AS**	2.503,34	**68879AS**	3.445,00
300	6	12"	**68871AS**	2.921,44	**68880AS**	4.098,84

* Es necesario añadir el kit de actuación para montar un actuador o un reductor manual

* It is necessary to add the actuation kit to assembly an actuator or a gear box

F04

VÁLVULA DE MARIPOSA PVC-U
Cuerpo en PP-GR - tipo LUG ANSI
Disco en PVC-U
reductor manual

PVC-U BUTTERFLY VALVE
Body in PP-GR - LUG style ANSI
Disc in PVC-U
gear box

DN	PN	D / G	EPDM	EUR	FPM	EUR
50	10	2"	**72378AS**	732,75	**72379AS**	848,62
65	10	2"1/2	**68882AS**	732,75	**68891AS**	848,62
80	10	3"	**68883AS**	909,97	**68892AS**	1.036,23
100	10	4"	**68884AS**	968,43	**68893AS**	1.141,85
125	10	5"	**68885AS**	1.218,48	**68894AS**	1.457,42
150	10	6"	**68886AS**	1.598,04	**68895AS**	1.872,14
200	10	8"	**68887AS**	1.797,59	**68896AS**	2.270,68
250	6	10"	**68888AS**	3.105,90	**68897AS**	4.047,54
300	6	12"	**68889AS**	3.535,59	**68898AS**	4.712,98

VÁLVULA MARIPOSA PVC-C SERIE EXTREME - CPVC BUTTERFLY VALVE EXTREME SERIES

F04

VÁLVULA DE MARIPOSA CPVC
Cuerpo en PP-GR
Disco en CPVC
maneta

CPVC BUTTERFLY VALVE
Body in PP-GR
Disc in CPVC
handle

DN	PN	D / G	EPDM	EUR	FPM	EUR
40	10	50	**66734**	242,30	**66735**	335,00
65	10	63-75	**61498**	302,87	**61504**	418,75
80	10	90	**61499**	338,83	**61505**	465,10
100	10	110	**61500**	406,76	**61506**	580,17
125	10	125-140	**61501**	497,86	**61507**	736,81
150	10	160	**61502**	578,58	**61508**	852,68
200	10	200-225	**61503**	843,89	**61509**	1.316,98

F04

VÁLVULA DE MARIPOSA CPVC
Cuerpo en PP-GR
Disco en CPVC
eje libre

CPVC BUTTERFLY VALVE
Body in PP-GR
Disc in CPVC
bare shaft

DN	PN	D / G	EPDM	EUR	FPM	EUR
40	10	50	**66732**	213,63	**66733**	306,98
65	10	63-75	**61510**	275,30	**61518**	391,18
80	10	90	**61511**	309,67	**61519**	435,93
100	10	110	**61512**	377,59	**61520**	551,01
125	10	125-140	**61513**	465,50	**61521**	704,44
150	10	160	**61514**	546,21	**61522**	820,32
200	10	200-225	**61515**	800,20	**61523**	1.273,29
250	6	250-280	**61516**	1.476,14	**61524**	2.417,79
300	6	315	**61517**	1.909,94	**61525**	3.087,34

* Es necesario añadir el kit de actuación para montar un actuador o un reductor manual

* It is necessary to add the actuation kit to assembly an actuator or a gear box

F04

VÁLVULA DE MARIPOSA CPVC
Cuerpo en PP-GR
Disco en CPVC
reductor manual

CPVC BUTTERFLY VALVE
Body in PP-GR
Disc in CPVC
gear box

DN	PN	D / G	EPDM	EUR	FPM	EUR
40	10	50	**66736**	544,88	**66737**	637,25
65	10	63-75	**61526**	602,55	**61534**	718,43
80	10	90	**61527**	638,51	**61535**	764,78
100	10	110	**61528**	706,44	**61536**	879,85
125	10	125-140	**61529**	860,94	**61537**	1.099,88
150	10	160	**61530**	941,65	**61538**	1.215,76
200	10	200-225	**61531**	1.212,43	**61539**	1.685,52
250	6	250-280	**61532**	2.078,69	**61540**	3.020,35
300	6	315	**61533**	2.524,08	**61541**	3.701,48

VÁLVULA MARIPOSA CPVC SERIE EXTREME TIPO LUG (ISO-DIN) -
PVC-C BUTTERFLY VALVE EXTREME SERIES LUG STYLE (ISO-DIN)

F04

VÁLVULA DE MARIPOSA CPVC
Cuerpo en PP-GR - tipo LUG ISO
Disco en CPVC
maneta

CPVC BUTTERFLY VALVE
Body in PP-GR - LUG style ISO
Disc in CPVC
handle

DN	PN	D / G	EPDM	EUR	FPM	EUR
50	10	63	**72380**	462,64	**72381**	578,51
65	10	75	**62345**	462,64	**63189**	578,51
80	10	90	**62346**	641,59	**63190**	767,85
100	10	110	**68900**	708,05	**63191**	881,46
125	10	125-140	**68901**	908,27	**63192**	1.147,22
150	10	160	**68902**	1.306,35	**63193**	1.580,45
200	10	200-225	**68903**	1.557,18	**63194**	2.030,27

F04

VÁLVULA DE MARIPOSA CPVC
Cuerpo en PP-GR - tipo LUG ISO
Disco en CPVC
eje libre

CPVC BUTTERFLY VALVE
Body in PP-GR - LUG style ISO
Disc in CPVC
free shaft

DN	PN	D / G	EPDM	EUR	FPM	EUR
50	10	63	**72382**	435,07	**72383**	550,94
65	10	75	**68906**	435,07	**68915**	550,94
80	10	90	**68907**	612,42	**68916**	738,68
100	10	110	**68908**	678,88	**68917**	852,29
125	10	125-140	**68909**	875,91	**68918**	1.114,85
150	10	160	**68910**	1.273,98	**68919**	1.548,09
200	10	200-225	**68911**	1.513,49	**68920**	1.986,58
250	6	280	**68912**	2.591,65	**68921**	3.533,30
300	6	315	**68913**	3.059,96	**68922**	4.237,36

* Es necesario añadir el kit de actuación para montar un actuador o un reductor manual

* It is necessary to add the actuation kit to assembly an actuator or a gear box

F04

VÁLVULA DE MARIPOSA CPVC
Cuerpo en PP-GR - tipo LUG ISO
Disco en CPVC
reductor manual

CPVC BUTTERFLY VALVE
Body in PP-GR - LUG style ISO
Disc in CPVC
gear box

DN	PN	D / G	EPDM	EUR	FPM	EUR
50	10	63	**72384**	762,31	**72385**	878,19
65	10	75	**68924**	762,31	**68933**	878,19
80	10	90	**68925**	941,26	**68934**	1.067,53
100	10	110	**68926**	1.007,72	**68935**	1.181,14
125	10	125-140	**68927**	1.271,35	**68936**	1.510,29
150	10	160	**68928**	1.669,43	**68937**	1.943,53
200	10	200-225	**68929**	1.925,72	**68938**	2.398,81
250	6	280	**68930**	3.194,20	**68939**	4.135,85
300	6	315	**68931**	3.674,10	**68940**	4.851,50

* Instalación en tubería D125 con brida especial (consultar catálogo técnico)
* Instalación en tubería D200 con brida especial (consultar catálogo técnico)
* Instalación en tubería D250 con brida especial (consultar catálogo técnico)

* Installation in pipe D125 through an special flange (see technical catalogue)
* Installation in pipe D200 through an special flange (see technical catalogue)
* Installation in pipe D250 through an special flange (see technical catalogue)

VÁLVULA MARIPOSA CPVC SERIE EXTREME TIPO LUG (ANSI-150) -
PVC-C BUTTERFLY VALVE EXTREME SERIES LUG STYLE (ANSI-150)

F04

VÁLVULA DE MARIPOSA CPVC
Cuerpo en PP-GR - tipo LUG ANSI
Disco en CPVC
maneta

CPVC BUTTERFLY VALVE
Body in PP-GR - LUG style ANSI
Disc in CPVC
handle

DN	PN	D / G	EPDM	EUR	FPM	EUR
50	10	2"	**72380AS**	462,63	**72381AS**	578,51
65	10	2"1/2	**62345AS**	462,64	**63189AS**	578,51
80	10	3"	**62346AS**	641,59	**63190AS**	767,85
100	10	4"	**68900AS**	708,05	**63191AS**	881,46
125	10	5"	**68901AS**	908,27	**63192AS**	1.147,21
150	10	6"	**68902AS**	1.306,35	**63193AS**	1.580,45
200	10	8"	**68903AS**	1.557,18	**63194AS**	2.030,27

F04

VÁLVULA DE MARIPOSA CPVC
Cuerpo en PP-GR - tipo LUG ANSI
Disco en CPVC
eje libre

CPVC BUTTERFLY VALVE
Body in PP-GR - LUG style ANSI
Disc in CPVC
free shaft

DN	PN	D / G	EPDM	EUR	FPM	EUR
50	10	2"	**72382AS**	435,07	**72383AS**	550,95
65	10	2"1/2	**68906AS**	435,07	**68915AS**	550,95
80	10	3"	**68907AS**	612,42	**68916AS**	738,68
100	10	4"	**68908AS**	678,88	**68917AS**	852,29
125	10	5"	**68909AS**	875,91	**68918AS**	1.114,86
150	10	6"	**68910AS**	1.273,99	**68919AS**	1.548,09
200	10	8"	**68911AS**	1.513,49	**68920AS**	1.986,58
250	6	10"	**68912AS**	2.591,66	**68921AS**	3.533,30
300	6	12"	**68913AS**	3.059,95	**68922AS**	4.237,36

* Es necesario añadir el kit de actuación para montar un actuador o un reductor manual

* It is necessary to add the actuation kit to assembly an actuator or a gear box

F04

VÁLVULA DE MARIPOSA CPVC
Cuerpo en PP-GR - tipo LUG ANSI
Disco en CPVC
reductor manual

CPVC BUTTERFLY VALVE
Body in PP-GR - LUG style ANSI
Disc in CPVC
gear box

DN	PN	D / G	EPDM	EUR	FPM	EUR
50	10	2"	**72384AS**	762,31	**72385AS**	878,19
65	10	2"1/2	**68924AS**	762,31	**68933AS**	878,19
80	10	3"	**68925AS**	941,26	**68934AS**	1.067,52
100	10	4"	**68926AS**	1.007,72	**68935AS**	1.181,13
125	10	5"	**68927AS**	1.271,35	**68936AS**	1.510,29
150	10	6"	**68928AS**	1.669,42	**68937AS**	1.943,53
200	10	8"	**68929AS**	1.925,72	**68938AS**	2.398,80
250	6	10"	**68930AS**	3.194,20	**68939AS**	4.135,86
300	6	12"	**68931AS**	3.674,10	**68940AS**	4.851,50

VÁLVULA MARIPOSA PP-H SERIE EXTREME - PP-H BUTTERFLY VALVE EXTREME SERIES

F04

VÁLVULA DE MARIPOSA PP-H
Cuerpo en PP-GR
Disco en PP-H
maneta

PP-H BUTTERFLY VALVE
Body in PP-GR
Disc in PP-H
handle

DN	PN	D / G	EPDM	EUR	FPM	EUR
40	10	50	**66738**	218,64	**66739**	311,34
65	10	63-75	**61542**	273,31	**61962**	389,18
80	10	90	**61543**	307,54	**61963**	433,80
100	10	110	**61544**	367,47	**61964**	540,88
125	10	125-140	**61545**	444,99	**61965**	683,93
150	10	160	**61546**	507,19	**61966**	781,29
200	10	200-225	**61549**	715,76	**61967**	1.188,85

F04

VÁLVULA DE MARIPOSA PP-H
Cuerpo en PP-GR
Disco en PP-H
eje libre

PP-H BUTTERFLY VALVE
Body in PP-GR
Disc in PP-H
bare shaft

DN	PN	D / G	EPDM	EUR	FPM	EUR
40	10	50	**66740**	190,68	**66741**	283,77
65	10	63-75	**61968**	245,74	**61976**	361,61
80	10	90	**61969**	278,37	**61977**	404,63
100	10	110	**61970**	338,30	**61978**	511,72
125	10	125-140	**61971**	412,62	**61979**	651,56
150	10	160	**61972**	474,82	**61980**	748,93
200	10	200-225	**61973**	672,08	**61981**	1.145,17
250	6	250-280	**61974**	1.387,84	**61982**	2.329,49
300	6	315	**61975**	1.771,42	**61983**	2.948,82

* Es necesario añadir el kit de actuación para montar un actuador o un reductor manual

* It is necessary to add the actuation kit to assembly an actuator or a gear box

F04

VÁLVULA DE MARIPOSA PP-H
Cuerpo en PP-GR
Disco en PP-H
reductor manual

PP-H BUTTERFLY VALVE
Body in PP-GR
Disc in PP-H
gear box

DN	PN	D / G	EPDM	EUR	FPM	EUR
40	10	50	**66742**	518,13	**66743**	611,02
65	10	63-75	**61984**	572,98	**61992**	688,86
80	10	90	**61985**	607,21	**61993**	733,48
100	10	110	**61986**	667,15	**61994**	840,56
125	10	125-140	**61987**	808,06	**62000**	1.047,01
150	10	160	**61988**	870,26	**62006**	1.144,37
200	10	200-225	**61989**	1.084,30	**62007**	1.557,39
250	6	250-280	**61990**	1.990,39	**62008**	2.932,04
300	6	315	**61991**	2.385,56	**62009**	3.562,96

VÁLVULA MARIPOSA PP-H SERIE EXTREME TIPO LUG (ISO-DIN) -
PP-H BUTTERFLY VALVE EXTREME SERIES LUG STYLE (ISO-DIN)

F04

VÁLVULA DE MARIPOSA PP-H
Cuerpo en PP-GR - tipo LUG ISO
Disco en PP-H
maneta

PP-H BUTTERFLY VALVE
Body in PP-GR - LUG style ISO
Disc in PP-H
handle

DN	PN	D / G	EPDM	EUR	FPM	EUR
50	10	63	**72386**	433,07	**72387**	548,94
65	10	75	**65119**	433,07	**68942**	548,94
80	10	90	**65120**	610,29	**68943**	736,55
100	10	110	**65121**	668,76	**68944**	842,17
125	10	125-140	**65122**	855,40	**68945**	1.094,34
150	10	160	**65123**	1.234,96	**68946**	1.509,06
200	10	200-225	**65124**	1.429,05	**68947**	1.902,14

F04

VÁLVULA DE MARIPOSA PP-H
Cuerpo en PP-GR - tipo LUG ISO
Disco en PP-H
eje libre

PP-H BUTTERFLY VALVE
Body in PP-GR - LUG style ISO
Disc in PP-H
free shaft

DN	PN	D / G	EPDM	EUR	FPM	EUR
50	10	63	**72388**	405,50	**72389**	521,37
65	10	75	**68949**	405,50	**68958**	521,37
80	10	90	**68950**	581,12	**68959**	707,38
100	10	110	**68951**	639,59	**68960**	813,00
125	10	125-140	**68952**	823,03	**68961**	1.061,98
150	10	160	**68953**	1.202,59	**68962**	1.476,70
200	10	200-225	**68954**	1.385,36	**68963**	1.858,45
250	6	280	**68955**	2.503,35	**68964**	3.445,00
300	6	315	**68956**	2.921,44	**68965**	4.098,84

* Es necesario añadir el kit de actuación para montar un actuador o un reductor manual

* It is necessary to add the actuation kit to assembly an actuator or a gear box

F04

VÁLVULA DE MARIPOSA PP-H
Cuerpo en PP-GR - tipo LUG ISO
Disco en PP-H
reductor manual

PP-H BUTTERFLY VALVE
Body in PP-GR - LUG style ISO
Disc in PP-H
gear box

DN	PN	D / G	EPDM	EUR	FPM	EUR
50	10	63	**72390**	732,75	**72391**	848,62
65	10	75	**68967**	732,75	**68976**	848,62
80	10	90	**68968**	909,96	**68977**	1.036,23
100	10	110	**68969**	968,43	**68978**	1.141,85
125	10	125-140	**68970**	1.218,47	**68979**	1.457,42
150	10	160	**68971**	1.598,04	**68980**	1.872,14
200	10	200-225	**68972**	1.797,59	**68981**	2.270,68
250	6	280	**68973**	3.105,90	**68982**	4.047,55
300	6	315	**68974**	3.535,58	**68983**	4.712,98

* Instalación en tubería D125 con brida especial (consultar catálogo técnico)
* Instalación en tubería D200 con brida especial (consultar catálogo técnico)
* Instalación en tubería D250 con brida especial (consultar catálogo técnico)

* Installation in pipe D125 through an special flange (see technical catalogue)
* Installation in pipe D200 through an special flange (see technical catalogue)
* Installation in pipe D250 through an special flange (see technical catalogue)

VÁLVULA MARIPOSA PP-H SERIE EXTREME TIPO LUG (ANSI-150) -
PP-H BUTTERFLY VALVE EXTREME SERIES LUG STYLE (ANSI-150)

F04

VÁLVULA DE MARIPOSA PP-H
Cuerpo en PP-GR - tipo LUG ANSI
Disco en PP-H
maneta

PP-H BUTTERFLY VALVE
Body in PP-GR - LUG style ANSI
Disc in PP-H
handle

DN	PN	D / G	EPDM	EUR	FPM	EUR
50	10	2"	**72386AS**	433,07	**72387AS**	548,94
65	10	2"1/2	**65119AS**	433,07	**68942AS**	548,94
80	10	3"	**65120AS**	610,28	**68943AS**	736,54
100	10	4"	**65121AS**	668,76	**68944AS**	842,17
125	10	5"	**65122AS**	855,40	**68945AS**	1.094,34
150	10	6"	**65123AS**	1.234,96	**68946AS**	1.509,07
200	10	8"	**65124AS**	1.429,05	**68947AS**	1.902,14

F04

VÁLVULA DE MARIPOSA PP-H
Cuerpo en PP-GR - tipo LUG ANSI
Disco en PP-H
eje libre

PP-H BUTTERFLY VALVE
Body in PP-GR - LUG style ANSI
Disc in PP-H
free shaft

DN	PN	D / G	EPDM	EUR	FPM	EUR
50	10	2"	**72388AS**	405,50	**72389AS**	521,38
65	10	2"1/2	**68949AS**	405,50	**68958AS**	521,38
80	10	3"	**68950AS**	581,11	**68959AS**	707,38
100	10	4"	**68951AS**	639,59	**68960AS**	813,00
125	10	5"	**68952AS**	823,03	**68961AS**	1.061,97
150	10	6"	**68953AS**	1.202,59	**68962AS**	1.476,70
200	10	8"	**68954AS**	1.385,37	**68963AS**	1.858,46
250	6	10"	**68955AS**	2.503,34	**68964AS**	3.445,00
300	6	12"	**68956AS**	2.921,44	**68965AS**	4.098,84

* Es necesario añadir el kit de actuación para montar un actuador o un reductor manual

* It is necessary to add the actuation kit to assembly an actuator or a gear box

F04

VÁLVULA DE MARIPOSA PP-H
Cuerpo en PP-GR - tipo LUG ANSI
Disco en PP-H
reductor manual

PP-H BUTTERFLY VALVE
Body in PP-GR - LUG style ANSI
Disc in PP-H
gear box

DN	PN	D / G	EPDM	EUR	FPM	EUR
50	10	2"	**72390AS**	732,75	**72391AS**	848,62
65	10	2"1/2	**68967AS**	732,75	**68976AS**	848,62
80	10	3"	**68968AS**	909,97	**68977AS**	1.036,23
100	10	4"	**68969AS**	968,43	**68978AS**	1.141,85
125	10	5"	**68970AS**	1.218,48	**68979AS**	1.457,42
150	10	6"	**68971AS**	1.598,04	**68980AS**	1.872,14
200	10	8"	**68972AS**	1.797,59	**68981AS**	2.270,68
250	6	10"	**68973AS**	3.105,90	**68982AS**	4.047,55
300	6	12"	**68974AS**	3.535,59	**68983AS**	4.712,98

VÁLVULA MARIPOSA PVDF SERIE EXTREME - PVDF BUTTERFLY VALVE EXTREME SERIES

F04

VÁLVULA DE MARIPOSA PVDF
Cuerpo en PP-GR
Disco en PVDF
maneta

PVDF BUTTERFLY VALVE
Body in PP-GR
Disc in PVDF
handle

DN	PN	D / G	EPDM	EUR	FPM	EUR
40	10	50	**66744**	251,36	**66745**	344,06
65	10	63-75	**64634**	314,19	**62047**	430,07
80	10	90	**64635**	354,42	**62048**	480,68
100	10	110	**64636**	438,33	**62049**	611,74
125	10	125-140	**64637**	565,26	**62050**	804,20
150	10	160	**64638**	676,60	**62051**	950,71
200	10	200-225	**64639**	1.070,85	**62052**	1.543,94

F04

VÁLVULA DE MARIPOSA PVDF
Cuerpo en PP-GR
Disco en PVDF
eje libre

PVDF BUTTERFLY VALVE
Body in PP-GR
Disc in PVDF
bare shaft

DN	PN	D / G	EPDM	EUR	FPM	EUR
40	10	50	**66746**	222,41	**66747**	315,86
65	10	63-75	**64640**	286,62	**62053**	402,50
80	10	90	**64641**	325,25	**62054**	451,51
100	10	110	**64642**	409,16	**62055**	582,57
125	10	125-140	**64643**	532,89	**62056**	771,84
150	10	160	**64644**	644,24	**62057**	918,34
200	10	200-225	**64645**	1.027,16	**62058**	1.500,25
250	6	250-280	**64646**	2.003,71	**62059**	2.945,36
300	6	315	**64647**	2.796,99	**62060**	3.974,38

* Es necesario añadir el kit de actuación para montar un actuador o un reductor manual

* It is necessary to add the actuation kit to assembly an actuator or a gear box

F04

VÁLVULA DE MARIPOSA PVDF
Cuerpo en PP-GR
Disco en PVDF
reductor manual

PVDF BUTTERFLY VALVE
Body in PP-GR
Disc in PVDF
gear box

DN	PN	D / G	EPDM	EUR	FPM	EUR
40	10	50	**66748**	555,11	**66749**	659,90
65	10	63-75	**64648**	613,87	**62061**	729,75
80	10	90	**64649**	654,10	**62062**	780,36
100	10	110	**64650**	744,66	**62063**	911,42
125	10	125-140	**64651**	928,33	**62064**	1.167,28
150	10	160	**64652**	1.039,68	**62065**	1.313,78
200	10	200-225	**64653**	1.439,38	**62066**	1.912,47
250	6	250-280	**64654**	2.606,26	**62067**	3.547,91
300	6	315	**64655**	3.411,12	**62068**	4.588,52

Accesorios
Válvulas
PP
Industria
Evacuación
Recambios

VÁLVULA MARIPOSA PVDF SERIE EXTREME TIPO LUG (ISO-DIN) -
PVDF BUTTERFLY VALVE EXTREME SERIES LUG STYLE (ISO-DIN)

F04

VÁLVULA DE MARIPOSA PVDF
Cuerpo en PP-GR - tipo LUG ISO
Disco en PVDF
maneta

PVDF BUTTERFLY VALVE
Body in PP-GR - LUG style ISO
Disc in PVDF
handle

DN	PN	D / G	EPDM	EUR	FPM	EUR
50	10	63	**72392**	473,96	**72393**	589,83
65	10	75	**68985**	473,96	**68992**	589,83
80	10	90	**68986**	657,17	**68993**	783,43
100	10	110	**68987**	739,61	**68994**	913,03
125	10	125-140	**68988**	975,67	**68995**	1.214,61
150	10	160	**68989**	1.404,38	**68996**	1.678,48
200	10	200-225	**68990**	1.784,13	**68997**	2.257,22

F04

VÁLVULA DE MARIPOSA PVDF
Cuerpo en PP-GR - tipo LUG ISO
Disco en PVDF
eje libre

PVDF BUTTERFLY VALVE
Body in PP-GR - LUG style ISO
Disc in PVDF
free shaft

DN	PN	D / G	EPDM	EUR	FPM	EUR
50	10	63	**72394**	446,39	**72395**	562,26
65	10	75	**68999**	446,39	**69008**	562,26
80	10	90	**69000**	628,00	**69009**	754,26
100	10	110	**69001**	710,44	**69010**	883,86
125	10	125-140	**69002**	943,30	**69011**	1.182,25
150	10	160	**69003**	1.372,01	**69012**	1.646,12
200	10	200-225	**69004**	1.740,45	**69013**	2.213,54
250	6	280	**69005**	3.119,21	**69014**	4.060,87
300	6	315	**69006**	3.947,00	**69015**	5.124,40

* Es necesario añadir el kit de actuación para montar un actuador o un reductor manual

* It is necessary to add the actuation kit to assembly an actuator or a gear box

F04

VÁLVULA DE MARIPOSA PVDF
Cuerpo en PP-GR - tipo LUG ISO
Disco en PVDF
reductor manual

PVDF BUTTERFLY VALVE
Body in PP-GR - LUG style ISO
Disc in PVDF
gear box

DN	PN	D / G	EPDM	EUR	FPM	EUR
50	10	63	**72396**	773,64	**72397**	889,51
65	10	75	**69017**	773,64	**69026**	889,51
80	10	90	**69018**	956,85	**69027**	1.083,11
100	10	110	**69019**	1.045,95	**69028**	1.212,70
125	10	125-140	**69020**	1.338,74	**69029**	1.577,69
150	10	160	**69021**	1.767,45	**69030**	2.041,56
200	10	200-225	**69022**	2.152,67	**69031**	2.625,76
250	6	280	**69023**	3.721,77	**69032**	4.663,42
300	6	315	**69024**	4.561,14	**69033**	5.738,54

* Instalación en tubería D125 con brida especial (consultar catálogo técnico)
* Instalación en tubería D200 con brida especial (consultar catálogo técnico)
* Instalación en tubería D250 con brida especial (consultar catálogo técnico)

* Installation in pipe D125 through an special flange (see technical catalogue)
* Installation in pipe D200 through an special flange (see technical catalogue)
* Installation in pipe D250 through an special flange (see technical catalogue)

VÁLVULA MARIPOSA PVDF SERIE EXTREME TIPO LUG (ANSI-150) -
PVDF BUTTERFLY VALVE EXTREME SERIES LUG STYLE (ANSI-150)

F04

VÁLVULA DE MARIPOSA PVDF
Cuerpo en PP-GR - tipo LUG ANSI
Disco en PVDF
maneta

PVDF BUTTERFLY VALVE
Body in PP-GR - LUG style ANSI
Disc in PVDF
handle

DN	PN	D / G	EPDM	EUR	FPM	EUR
50	10	2"	**72392AS**	473,96	**72393AS**	783,43
65	10	2"1/2	**68985AS**	473,96	**68992AS**	589,83
80	10	3"	**68986AS**	657,17	**68993AS**	783,43
100	10	4"	**68987AS**	739,61	**68994AS**	913,03
125	10	5"	**68988AS**	975,67	**68995AS**	1.214,62
150	10	6"	**68989AS**	1.404,37	**68996AS**	1.678,48
200	10	8"	**68990AS**	1.784,13	**68997AS**	2.257,22

F04

VÁLVULA DE MARIPOSA PVDF
Cuerpo en PP-GR - tipo LUG ANSI
Disco en PVDF
eje libre

PVDF BUTTERFLY VALVE
Body in PP-GR - LUG style ANSI
Disc in PVDF
free shaft

DN	PN	D / G	EPDM	EUR	FPM	EUR
50	10	2"	**72394AS**	446,39	**72395AS**	562,26
65	10	2"1/2	**68999AS**	446,39	**69008AS**	562,26
80	10	3"	**69000AS**	628,00	**69009AS**	754,26
100	10	4"	**69001AS**	710,45	**69010AS**	883,86
125	10	5"	**69002AS**	943,31	**69011AS**	1.182,25
150	10	6"	**69003AS**	1.372,02	**69012AS**	1.646,12
200	10	8"	**69004AS**	1.740,45	**69013AS**	2.213,54
250	6	10"	**69005AS**	3.119,22	**69014AS**	4.060,87
300	6	12"	**69006AS**	3.947,01	**69015AS**	5.124,40

* Es necesario añadir el kit de actuación para montar un actuador o un reductor manual

* It is necessary to add the actuation kit to assembly an actuator or a gear box

F04

VÁLVULA DE MARIPOSA PVDF
Cuerpo en PP-GR - tipo LUG ANSI
Disco en PVDF
reductor manual

PVDF BUTTERFLY VALVE
Body in PP-GR - LUG style ANSI
Disc in PVDF
gear box

DN	PN	D / G	EPDM	EUR	FPM	EUR
50	10	2"	**72396AS**	773,64	**72397AS**	889,52
65	10	2"1/2	**69017AS**	773,64	**69026AS**	889,52
80	10	3"	**69018AS**	956,84	**69027AS**	1.083,11
100	10	4"	**69019AS**	1.045,95	**69028AS**	1.212,70
125	10	5"	**69020AS**	1.338,74	**69029AS**	1.577,68
150	10	6"	**69021AS**	1.767,45	**69030AS**	2.041,55
200	10	8"	**69022AS**	2.152,67	**69031AS**	2.625,76
250	6	10"	**69023AS**	3.721,77	**69032AS**	4.663,42
300	6	12"	**69024AS**	4.561,14	**69033AS**	5.738,55

VÁLVULA MARIPOSA ABS SERIE EXTREME - ABS BUTTERFLY VALVE EXTREME SERIES

F04

VÁLVULA DE MARIPOSA ABS
Cuerpo en PP-GR
Disco en ABS
maneta

ABS BUTTERFLY VALVE
Body in PP-GR
Disc in ABS
handle

DN	PN	D / G	EPDM	EUR	FPM	EUR
40	10	50	**66750**	242,30	**66751**	335,00
65	10	63-75	**62069**	302,87	**62075**	418,75
80	10	90	**62070**	338,84	**62076**	465,10
100	10	110	**62071**	406,76	**62077**	580,17
125	10	125-140	**62072**	497,86	**62078**	736,81
150	10	160	**62073**	578,58	**62079**	852,68
200	10	200-225	**62074**	843,89	**62080**	1.316,98

F04

VÁLVULA DE MARIPOSA ABS
Cuerpo en PP-GR
Disco en ABS
eje libre

ABS BUTTERFLY VALVE
Body in PP-GR
Disc in ABS
bare shaft

DN	PN	D / G	EPDM	EUR	FPM	EUR
40	10	50	**66752**	213,63	**66753**	306,98
65	10	63-75	**62081**	275,30	**62089**	391,18
80	10	90	**62082**	309,67	**62090**	435,93
100	10	110	**62083**	377,59	**62091**	551,01
125	10	125-140	**62084**	465,50	**62092**	704,44
150	10	160	**62085**	546,21	**62093**	820,32
200	10	200-225	**62086**	800,20	**62094**	1.273,29
250	6	250-280	**62087**	1.476,14	**62095**	2.417,79
300	6	315	**62088**	1.909,94	**62096**	3.087,34

* Es necesario añadir el kit de actuación para montar un actuador o un reductor manual

* It is necessary to add the actuation kit to assembly an actuator or a gear box

F04

VÁLVULA DE MARIPOSA ABS
Cuerpo en PP-GR
Disco en ABS
reductor manual

ABS BUTTERFLY VALVE
Body in PP-GR
Disc in ABS
gear box

DN	PN	D / G	EPDM	EUR	FPM	EUR
40	10	50	**66754**	544,88	**66755**	637,25
65	10	63-75	**62097**	602,55	**62105**	718,43
80	10	90	**62098**	638,51	**62106**	764,78
100	10	110	**62099**	706,44	**62107**	879,85
125	10	125-140	**62100**	860,94	**62108**	1.099,88
150	10	160	**62101**	941,65	**62109**	1.082,57
200	10	200-225	**62102**	1.212,43	**62110**	1.685,52
250	6	250-280	**62103**	2.078,69	**62111**	3.020,35
300	6	315	**62104**	2.524,08	**62112**	3.701,48

BAJO PEDIDO - Sólo para cantidades mínimas, pregunte al departamento de compras

ON REQUEST - Only for minimum quantities, ask to the sales department

VÁLVULA MARIPOSA ABS SERIE EXTREME TIPO LUG (ISO-DIN) -
ABS BUTTERFLY VALVE EXTREME SERIES LUG STYLE (ISO-DIN)

F04

VÁLVULA DE MARIPOSA ABS
Cuerpo en PP-GR - tipo LUG ISO
Disco en ABS
maneta

ABS BUTTERFLY VALVE
Body in PP-GR - LUG style ISO
Disc in ABS
handle

DN	PN	D / G	EPDM	EUR	FPM	EUR
50	10	63	**72398**	462,64	**72399**	578,51
65	10	75	**69035**	462,64	**69045**	578,51
80	10	90	**69036**	641,59	**69047**	767,85
100	10	110	**69037**	708,05	**69048**	881,46
125	10	125-140	**69038**	908,27	**69049**	1.147,22
150	10	160	**69039**	1.306,35	**69051**	1.580,45
200	10	200-225	**69040**	1.557,18	**69055**	2.030,27

F04

VÁLVULA DE MARIPOSA ABS
Cuerpo en PP-GR - tipo LUG ISO
Disco en ABS
eje libre

ABS BUTTERFLY VALVE
Body in PP-GR - LUG style ISO
Disc in ABS
free shaft

DN	PN	D / G	EPDM	EUR	FPM	EUR
50	10	63	**72400**	435,07	**72401**	550,94
65	10	75	**69057**	435,07	**69066**	550,94
80	10	90	**69058**	612,42	**69067**	738,68
100	10	110	**69059**	678,88	**69068**	852,29
125	10	125-140	**69060**	875,91	**69069**	1.114,85
150	10	160	**69061**	1.273,98	**69070**	1.548,09
200	10	200-225	**69062**	1.513,49	**69071**	1.986,58
250	6	280	**69063**	2.591,65	**69072**	3.533,30
300	6	315	**69064**	3.059,96	**69073**	4.237,36

* Es necesario añadir el kit de actuación para montar un actuador o un reductor manual

* It is necessary to add the actuation kit to assembly an actuator or a gear box

F04

VÁLVULA DE MARIPOSA ABS
Cuerpo en PP-GR - tipo LUG ISO
Disco en ABS
reductor manual

ABS BUTTERFLY VALVE
Body in PP-GR - LUG style ISO
Disc in ABS
gear box

DN	PN	D / G	EPDM	EUR	FPM	EUR
50	10	63	**72402**	762,31	**72403**	878,19
65	10	75	**69075**	762,31	**69084**	878,19
80	10	90	**69076**	941,26	**69085**	1.067,53
100	10	110	**69077**	1.007,72	**69086**	1.181,14
125	10	125-140	**69078**	1.271,35	**69087**	1.510,29
150	10	160	**69079**	1.669,43	**69088**	1.810,34
200	10	200-225	**69080**	1.925,72	**69089**	2.398,81
250	6	280	**69081**	3.194,20	**69090**	4.135,85
300	6	315	**69082**	3.674,10	**69091**	4.851,50

BAJO PEDIDO - Sólo para cantidades mínimas, pregunte al departamento de compras

ON REQUEST - Only for minimum quantities, ask to the sales department

* Instalación en tubería D125 con brida especial (consultar catálogo técnico)
* Instalación en tubería D200 con brida especial (consultar catálogo técnico)
* Instalación en tubería D250 con brida especial (consultar catálogo técnico)

* Installation in pipe D125 through an special flange (see technical catalogue)
* Installation in pipe D200 through an special flange (see technical catalogue)
* Installation in pipe D250 through an special flange (see technical catalogue)

VÁLVULA MARIPOSA ABS SERIE EXTREME TIPO LUG (ANSI-150) -
ABS BUTTERFLY VALVE EXTREME SERIES LUG STYLE (ANSI-150)

F04

VÁLVULA DE MARIPOSA ABS
Cuerpo en PP-GR - tipo LUG ANSI
Disco en ABS
maneta

ABS BUTTERFLY VALVE
Body in PP-GR - LUG style ANSI
Disc in ABS
handle

DN	PN	D / G	EPDM	EUR	FPM	EUR
50	10	2"	**72398AS**	462,64	**72399AS**	578,51
65	10	2"1/2	**69035AS**	462,64	**69045AS**	578,51
80	10	3"	**69036AS**	641,59	**69047AS**	767,85
100	10	4"	**69037AS**	708,05	**69048AS**	881,46
125	10	5"	**69038AS**	908,27	**69049AS**	1.147,21
150	10	6"	**69039AS**	1.306,35	**69051AS**	1.580,45
200	10	8"	**69040AS**	1.557,18	**69055AS**	2.030,27

F04

VÁLVULA DE MARIPOSA ABS
Cuerpo en PP-GR - tipo LUG ANSI
Disco en ABS
eje libre

ABS BUTTERFLY VALVE
Body in PP-GR - LUG style ANSI
Disc in ABS
free shaft

DN	PN	D / G	EPDM	EUR	FPM	EUR
50	10	2"	**72400AS**	435,07	**72401AS**	550,95
65	10	2"1/2	**69057AS**	435,07	**69066AS**	550,95
80	10	3"	**69058AS**	612,42	**69067AS**	738,68
100	10	4"	**69059AS**	678,88	**69068AS**	852,29
125	10	5"	**69060AS**	875,91	**69069AS**	1.114,86
150	10	6"	**69061AS**	1.273,99	**69070AS**	1.548,09
200	10	8"	**69062AS**	1.513,49	**69071AS**	1.986,58
250	6	10"	**69063AS**	2.591,66	**69072AS**	3.533,30
300	6	12"	**69064AS**	3.059,95	**69073AS**	4.237,36

* Es necesario añadir el kit de actuación para montar un actuador o un reductor manual

* It is necessary to add the actuation kit to assembly an actuator or a gear box

F04

VÁLVULA DE MARIPOSA ABS
Cuerpo en PP-GR - tipo LUG ANSI
Disco en ABS
reductor manual

ABS BUTTERFLY VALVE
Body in PP-GR - LUG style ANSI
Disc in ABS
gear box

DN	PN	D / G	EPDM	EUR	FPM	EUR
50	10	2"	**72402AS**	762,31	**72403AS**	878,19
65	10	2"1/2	**69075AS**	762,31	**69084AS**	878,19
80	10	3"	**69076AS**	941,26	**69085AS**	1.067,52
100	10	4"	**69077AS**	1.007,72	**69086AS**	1.181,13
125	10	5"	**69078AS**	1.271,35	**69087AS**	1.510,29
150	10	6"	**69079AS**	1.669,42	**69088AS**	1.810,34
200	10	8"	**69080AS**	1.925,72	**69089AS**	2.398,80
250	6	10"	**69081AS**	3.194,20	**69090AS**	4.135,86
300	6	12"	**69082AS**	3.674,10	**69091AS**	4.851,49

BAJO PEDIDO - Sólo para cantidades mínimas, pregunte al departamento de compras

ON REQUEST - Only for minimum quantities, ask to the sales department

ACCESORIOS VÁLVULAS MANUALES -
ACCESSORIES MANUAL VALVES

F04

KIT DE BLOQUEO DE SEGURIDAD
para válvulas de bola Serie Extreme

Kit de acero inoxidable para instalar fácilmente en una válvula de bola manual para funcionar como mecanismo de seguridad ABIERTO/ CERRADO (posibilidad de cierre con un candado).

Vendido como kit por separado

LOCKING DEVICE KIT
for ball valve Extreme Series

Stainless steel kit to install easily in the handle of a manual ball valve to act as a security device OPEN/CLOSE (possibility of a paddlock closing).

Sold as separate kit.

DN	D	CODE	€
10	16 - ⅜"	**66487**	Consultar
15	20 - ½"	**66487**	Consultar
20	25 - ¾"	**66488**	Consultar
25	32 - 1"	**66489**	Consultar
32	40 - 1¼"	**66490**	Consultar
40	50 - 1½"	**66491**	Consultar
50	63 - 2"	**66492**	Consultar

F04

INDICADOR POSICIÓN INDUCTIVO
para válvulas de bola Serie Extreme

Kit de montaje y transmisores inductivos para instalar fácilmente en una válvula de bola manual para la visualización remota electrónica de la posición de la válvula (abierta/ cerrada).

Vendido solo como configuración de válvula (no como kit). Opción bajo pedido.

INDUCTIVE POSITION INDICATOR
for ball valve Extreme Series

Coupling kit and inductive transmitters to install easily in the handle of a manual ball valve for the remote electronic visualization of the valve position (open/close).

Sold only complete valve configuration (not as a kit). Option upon request.

DN	D	CODE	€
10	16 - ⅜"	**+LI**	Consultar
15	20 - ½"	**+LI**	Consultar
20	25 - ¾"	**+LI**	Consultar
25	32 - 1"	**+LI**	Consultar
32	40 - 1¼"	**+LI**	Consultar
40	50 - 1½"	**+LI**	Consultar
50	63 - 2"	**+LI**	Consultar

ACCESORIOS VÁLVULAS MANUALES - ACCESSORIES MANUAL VALVES

F04

CAJA DE FINAL DE CARRERA
para válvulas de bola Serie Extreme

Configuración especial con caja de final de carrera en una válvula de bola manual (con conjunto divisor) para la visualización remota electrónica de la posición de la válvula (abierta/cerrada).

Disponible para las medidas DN65-DN100
Vendido solo como configuración de válvula (no como kit).

LIMIT SWITCH BOX
for ball valve Extreme Series

Special configuration with mecanical limit switch box in a manual ball valve (with throttle plate) for the remote electronic visualization of the valve position (open/close).

Available for sizes DN65-DN100. **Sold only complete valve configuration (not as a kit).**

DN	D	CODE	€
65	75	**+LE**	Consultar
80	90	**+LE**	Consultar
100	110	**+LE**	Consultar

F04

CAJA DE FINAL DE CARRERA
para válvulas de mariposa Serie Extreme

Configuración especial con caja de final de carrera en una válvula de mariposa manual (con maneta) para la visualización remota electrónica de la posición de la válvula (abierta/cerrada).

Disponible para las medidas DN40-DN200
Vendido solo como configuración de válvula (no como kit).

LIMIT SWITCH BOX
for butterfly valve Extreme Series

Special configuration with mecanical limit switch box in a manual butterfly valve (with handle) for the remote electronic visualization of the valve position (open/close).

Available for sizes DN40-DN200. **Sold only complete valve configuration (not as a kit).**

DN	D	CODE	€
40	50	**+LE**	Consultar
50-65	63-75	**+LE**	Consultar
80	90	**+LE**	Consultar
100	110	**+LE**	Consultar
125	125-140	**+LE**	Consultar
150	160	**+LE**	Consultar
200	200-225	**+LE**	Consultar

CEPEX EXTREME SERIES

ACCESORIOS VÁLVULAS MANUALES -
ACCESSORIES MANUAL VALVES

F04

CAJA DE FINAL DE CARRERA
para válvulas de mariposa Serie Extreme

Configuración especial con caja de final de carrera en una válvula de mariposa manual (con reductor manual) para la visualización remota electrónica de la posición de la válvula (abierta/cerrada).

Disponible para las medidas DN50-DN300
Vendido solo como configuración de válvula (no como kit).
Precio del reductor manual + caja final de carrera a aplicar sobre válvula de eje libre.

LIMIT SWITCH BOX
for butterfly valve Extreme Series

Special configuration with mecanical limit switch box in a manual butterfly valve (with gear box) for the remote electronic visualization of the valve position (open/close).

Available for sizes DN50-DN300. **Sold only complete valve configuration (not as a kit).**
Price of the gear box + limit switch box to apply on a bare shaft valve.

DN	D	CODE	€
40	50	**+LF**	Consultar
50-65	63-75	**+LF**	Consultar
80	90	**+LF**	Consultar
100	110	**+LF**	Consultar
125	125-140	**+LF**	Consultar
150	160	**+LF**	Consultar
200	200-225	**+LF**	Consultar
250	250	**+LF**	Consultar
300	315	**+LF**	Consultar

F02

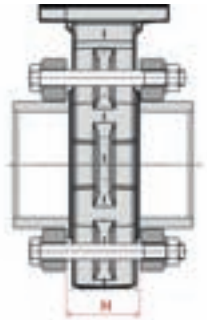

KIT DE MONTAJE
para válvulas de mariposa Serie Extreme

Brida loca (x2)
Manguito portabridas (x2)
Tornillos, tuercas y arandelas necesarias en acero zincado

MOUNTING KIT
for butterfly valve Extreme Series

Loose flange (x2)
Flange adaptor (x2)
Required bolts, nuts and washers in zinc plated steel

DN	D	CODE	€
50	63	**09119**	27,62
65	75	**09120**	35,99
80	90	**09121**	55,40
100	110	**09122**	66,50
125	125	**09123**	84,70
125	140	**09124**	95,80
150	160	**09125**	149,50
200	200	**09126**	192,00
200	225	**09127**	219,00
250	250	**16060**	454,00

rotork

ACTUACIÓN NEUMÁTICA
PNEUMATIC ACTUATION

Posibilidad de actuación neumática en todas las versiones de válvula de bola Serie Extreme.

Actuador por defecto - Rotork modelo GT
Posibilidad de actuación con otras marcas o modelos o de preparación de la válvula para actuación por parte del cliente.

Opciones de actuación
- Simple efecto con válvula normalmente cerrada (NC)
- Simple efecto con válvula normalmente abierta (NO)
- Doble efecto (DA)

Accesorios opcionales
- Caja de final de carrera
- Válvula solenoide (diferentes configuraciones)
- Reguladores de escape

Pneumatic actuation possibility in all versions of the ball valve Extreme Series.

Default actuator - Rotork model GT
Possibility of actuation using other brands or models, or preparing the valve for customer own actuation.

Actuation options
- Spring return with normally closed valve (NC)
- Spring return with normally open valve (NO)
- Double acting (DA)

Optional accessories
- Limit switch box
- Solenoid valve (different configurations)
- Relief regulators

Características del actuador Rotork GT:

- Actuación tipo pistón
- Diseño compacto y ligero
- Encajado en aluminio anodizado
- Vida de servicio duradera y eficiente con un mantenimiento mínimo

Actuator characteristics - Rotork GT:

- Piston drive
- Compact design and lighweight
- Housed in anodised aluminium
- Long and efficient service with a minimum maintenance

CEPEX EXTREME SERIES

J+J

ACTUACIÓN ELÉCTRICA
ELECTRIC ACTUATION

Posibilidad de actuación eléctrica en todas las versiones de válvula de bola Serie Extreme.

Actuador por defecto - J+J
Posibilidad de actuación con otras marcas o modelos o de preparación de la válvula para actuación por parte del cliente.

Opciones de actuación
- Bajo voltaje (24 VAC / VDC)
- Alto voltaje (80-240 VAC / VDC)
- Multivoltaje (24-240 VAC/VDC) en algunos modelos (DN40-DN80)

Accesorios opcionales
- BSR - Bloque de seguridad
- DPS - Posicionador digital

Electric actuation possibility in all versions of the ball valve Extreme Series.

Default actuator - J+J
Possibility of actuation using other brands or models, or preparing the valve for customer own actuation.

Actuation options
- Low voltage (24 VAC / VDC)
- High voltage (80-240 VAC / VDC)
- Multivoltage (24-240 VAC/VDC) in some models (DN40-DN80)

Optional accessories
- BSR - Safety block
- DPS - Digital positioner

Características del actuador J+J:

- Control electrónico del par, con limitación de par máximo
- Resistencia calefactora anti-condensación
- Selector automático/manual, con mando manual de emergencia
- Contactos auxiliares de final de posición
- Indicador LED de funcionamiento/errores
- Cuerpo y tapa en poliamida anti-corrosivo

Actuator characteristics J+J:

- Electronic torque control, with limitation of maximum torque
- Anti-condensation heating resistor
- Automatic / manual lever, with manual override
- Open and closed volt free contacts
- Indicator LED operating / error
- Enclosure in antricorrosive polyamide

KIT DE ACTUACIÓN
ACTUATION KIT

El kit incluye todos los elementos necesarios para conectar la válvula de bola con el actuador y es compatible con todas las marcas de actuadores que siguen la norma ISO 5211.
Componentes: pieza de conexión, medio soportes, tornillería, brida separadora y acoples.

The kit includes all the necessary elements to connect the ball valve with the actuator and it is ready for all the brands of actuators following the ISO 5211 regulation.
Components: coupling bush, supports, bolts, mounting clamp and connectors.

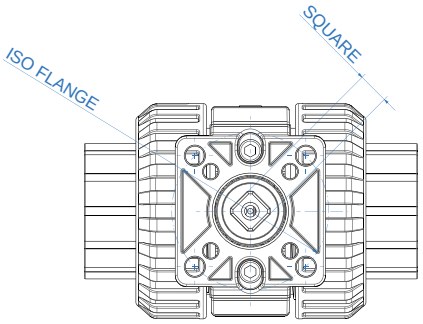

D	DN	ISO FLANGE F03			ISO FLANGE F04			ISO FLANGE F05				ISO FLANGE F07		
		Q9	Q11	Q14	Q9	Q11	Q14	Q9	Q11	Q14	Q17	Q11	Q14	Q17
20	15	**65396**	**65397**	**65398**	**65881**	**65882**	**65883**	**65399**	**65400**	**65401**				
		24,21 €	24,21 €	24,21 €	24,21 €	24,21 €	24,21 €	24,21 €	24,21 €	24,21 €				
25	20	**65884**	**65885**	**65886**	**65887**	**65888**	**65889**	**65402**	**65403**	**65404**				
		24,21 €	24,21 €	24,21 €	24,21 €	24,21 €	24,21 €	24,21 €	24,21 €	24,21 €				
32	25								**65405**	**65406**				
									25,76 €	25,76 €				
40	32								**65407**	**65408**				
									25,76 €	25,76 €				
50	40								**65409**	**65410**	**65411**	**65412**	**65413**	**65414**
									27,10 €	27,10 €	27,10 €	27,10 €	27,10 €	27,10 €
63	50								**65415**	**65416**	**65417**	**65418**	**65419**	**65420**
									27,10 €	27,10 €	27,10 €	27,10 €	27,10 €	27,10 €

PVC-U / CPVC / ABS

D	DN	ISO FLANGE F07		ISO FLANGE F10	
		Q17	Q22	Q17	Q22
75	65	**65421**			
		29,30 €			
90	80	**65422**	**65423**		
		29,30 €	29,30 €		
110	100	**69503**	**69504**	**69505**	**69506**
		54,06 €	54,06 €	54,06 €	54,06 €

PP-H / PVDF

D	DN	ISO FLANGE F07		ISO FLANGE F10	
		Q17	Q22	Q17	Q22
75	65	**71875**			
		74,02 €			
90	80	**69341**	**69342**		
		74,02 €	94,14 €		
110	100	**72287**	**69569**	**72288**	**72289**
		100,13 €	100,13 €	100,13 €	100,13 €

VÁLVULA BOLA PVC-U SERIE EXTREME - ACTUADOR NEUMÁTICO SIMPLE EFECTO (NC) -
PVC-U BALL VALVE EXTREME SERIES - PNEUMATIC ACTUATOR SPRING RETURN (NC)

rotork

F04

VÁLVULA DE BOLA PVC-U
encolar hembra métrico

PVC-U BALL VALVE
metric solvent socket

DN	PN	D / G	EPDM	EUR	FPM	EUR
10	16	16	**6458305R**	452,77	**6466805R**	466,09
15	16	20	**6458405R**	452,77	**6466905R**	466,09
20	16	25	**6458505R**	470,98	**6467005R**	486,57
25	16	32	**6458605R**	493,80	**6467105R**	515,11
32	16	40	**6458705R**	522,03	**6467205R**	548,67
40	16	50	**6458805R**	669,26	**6467305R**	701,23
50	16	63	**6458905R**	817,82	**6467405R**	868,44
65	10	75	**6459005R**	1.444,66	**6467505R**	1.527,24
80	10	90	**6459105R**	1.711,87	**6467605R**	1.813,09
100	10	110	**6459205R**	1.832,34	**6467705R**	1.942,03

F04

VÁLVULA DE BOLA PVC-U
roscar hembra BSP
refuerzo acero inoxidable

PVC-U BALL VALVE
female thread BSP
Stainless steel reinforcement

DN	PN	D / G	EPDM	EUR	FPM	EUR
10	16	⅜"	**6460205R**	461,69	**6467805R**	475,01
15	16	½"	**6460305R**	461,69	**6467905R**	475,01
20	16	¾"	**6460405R**	480,31	**6468005R**	495,89
25	16	1"	**6460505R**	504,99	**6468105R**	526,30
32	16	1¼"	**6460605R**	535,08	**6468205R**	561,72
40	16	1½"	**6460705R**	685,64	**6468305R**	717,61
50	16	2"	**6460805R**	836,74	**6468405R**	887,35
65	10	2½"	**6460905R**	1.467,84	**6468505R**	1.550,42
80	10	3"	**6461005R**	1.738,11	**6468605R**	1.839,33
100	10	4"	**6461105R**	1.869,01	**6468705R**	1.978,69

F04

VÁLVULA DE BOLA PVC-U
encolar macho

PVC-U BALL VALVE
male solvent socket

DN	PN	D / G	EPDM	EUR	FPM	EUR
10	16	16	**6686805R**	457,69	**6741305R**	471,01
15	16	20	**6686905R**	457,69	**6741405R**	471,01
20	16	25	**6687005R**	476,84	**6741505R**	492,43
25	16	32	**6687105R**	502,99	**6741605R**	524,30
32	16	40	**6687205R**	531,35	**6741705R**	557,99
40	16	50	**6687305R**	681,65	**6741805R**	713,61
50	16	63	**6687405R**	829,28	**6741905R**	879,89
65	10	75	**6742805R**	1.468,50	**6743005R**	1.551,08
80	10	90	**6742905R**	1.744,37	**6743105R**	1.845,59
100	10	110	**6855405R**	1.877,47	**6855505R**	1.987,15

Para actuadores SE - NO, pregunte el código

For SR - NO actuator, ask for the code

VÁLVULA BOLA PVC-U SERIE EXTREME - ACTUADOR NEUMÁTICO SIMPLE EFECTO (NC) -
PVC-U BALL VALVE EXTREME SERIES - PNEUMATIC ACTUATOR SPRING RETURN (NC)

rotork

F04

VÁLVULA DE BOLA PVC-U
bridas ISO en PVC-U
brida loca (RF)

PVC-U BALL VALVE
PVC-U ISO flanges
loose flange (RF)

DN	PN	D / G	EPDM	EUR	FPM	EUR
15	16	20	**6461305R**	466,89	**6503105R**	480,20
20	16	25	**6461405R**	486,70	**6503205R**	502,28
25	16	32	**6461505R**	511,38	**6503305R**	532,69
32	16	40	**6461605R**	541,47	**6503405R**	568,11
40	16	50	**6461705R**	696,96	**6503505R**	728,93
50	16	63	**6461805R**	851,12	**6503605R**	901,47
65	10	75	**6461905R**	1.498,47	**6503705R**	1.581,05
80	10	90	**6462005R**	1.772,07	**6503805R**	1.873,30
100	10	110	**6463205R**	1.895,04	**6503905R**	2.004,73

F04

VÁLVULA DE BOLA PVC-U
bridas ISO en PVC-U
brida fija (FF)

PVC-U BALL VALVE
PVC-U ISO flanges
fixed flange (FF)

DN	PN	D / G	EPDM	EUR	FPM	EUR
15	16	20	**7220805R**	466,89	**7221405R**	479,61
20	16	25	**7220905R**	487,57	**7221505R**	503,18
25	16	32	**7221005R**	513,27	**7221605R**	534,70
32	16	40	**7221105R**	545,48	**7221705R**	572,28
40	16	50	**7221205R**	702,54	**7221805R**	734,58
50	16	63	**7221305R**	860,46	**7221905R**	910,81
65	10	75	**7222805R**	1.502,15	**7223105R**	1.584,74
80	10	90	**7222905R**	1.774,10	**7223205R**	1.875,36
100	10	110	**7223005R**	1.927,20	**7223305R**	2.002,70

F04

VÁLVULA DE BOLA PVC-U
bridas ANSI-150 en PVC-U
brida fija (FF)

PVC-U BALL VALVE
PVC-U ANSI-150 flanges
fixed flange (FF)

DN	PN	D / G	EPDM	EUR	FPM	EUR
15	16	½"	**72208AB05R**	480,24	**72214AB05R**	493,56
20	16	¾"	**72209AB05R**	501,29	**72215AB05R**	516,87
25	16	1"	**72210AB05R**	515,80	**72216AB05R**	538,19
32	16	1¼"	**72211AB05R**	546,84	**72217AB05R**	574,81
40	16	1½"	**72212AB05R**	703,76	**72218AB05R**	737,31
50	16	2"	**72213AB05R**	859,32	**72219AB05R**	912,18
65	10	2½"	**72228AB05R**	1.516,16	**72231AB05R**	1.602,86
80	10	3"	**72229AB05R**	1.792,46	**72232AB05R**	1.898,75
100	10	4"	**72230AB05R**	1.942,87	**72233AB05R**	2.036,75

Para actuadores SE - NO, pregunte el código

For SR - NO actuator, ask for the code

VÁLVULA BOLA PVC-U SERIE EXTREME - ACTUADOR NEUMÁTICO SIMPLE EFECTO (NC) -
PVC-U BALL VALVE EXTREME SERIES - PNEUMATIC ACTUATOR SPRING RETURN (NC)

rotork

F04

VÁLVULA DE BOLA PVC-U
soldadura a tope
PE100 / SRD11

PVC-U BALL VALVE
butt fusion
PE100 / SRD11

DN	PN	D / G	EPDM	EUR	FPM	EUR
15	16	20	**6465905R**	457,70	**6513405R**	471,01
20	16	25	**6466005R**	476,84	**6513505R**	492,43
25	16	32	**6466105R**	502,99	**6513605R**	524,30
32	16	40	**6466205R**	531,35	**6513805R**	557,99
40	16	50	**6466305R**	681,65	**6514105R**	713,61
50	16	63	**6466405R**	829,28	**6514205R**	879,89
65	10	75	**6466505R**	1.468,51	**6514305R**	1.551,08
80	10	90	**6466605R**	1.744,37	**6514405R**	1.845,59
100	10	110	**6466705R**	1.877,51	**6514505R**	1.987,15

Para actuadores SE - NO, pregunte el código

For SR - NO actuator, ask for the code

VÁLVULA BOLA PVC-U SERIE EXTREME - ACTUADOR NEUMÁTICO DOBLE EFECTO -
PVC-U BALL VALVE EXTREME SERIES - PNEUMATIC ACTUATOR DOUBLE ACTING

rotork

F04

VÁLVULA DE BOLA PVC-U
encolar hembra métrico

PVC-U BALL VALVE
metric solvent socket

DN	PN	D / G	EPDM	EUR	FPM	EUR
10	16	16	**6458307R**	415,80	**6466807R**	429,12
15	16	20	**6458407R**	415,80	**6466907R**	429,12
20	16	25	**6458507R**	424,21	**6467007R**	439,79
25	16	32	**6458607R**	430,22	**6467107R**	451,53
32	16	40	**6458707R**	438,13	**6467207R**	464,77
40	16	50	**6458807R**	449,48	**6467307R**	481,45
50	16	63	**6458907R**	479,50	**6467407R**	530,11
65	10	75	**6459007R**	831,22	**6467507R**	913,79
80	10	90	**6459107R**	905,14	**6467607R**	1.006,36
100	10	110	**6459207R**	1.025,61	**6467707R**	1.135,29

F04

VÁLVULA DE BOLA PVC-U
roscar hembra BSP
refuerzo acero inoxidable

PVC-U BALL VALVE
female thread BSP
Stainless steel reinforcement

DN	PN	D / G	EPDM	EUR	FPM	EUR
10	16	⅜"	**6460207R**	424,72	**6467807R**	438,04
15	16	½"	**6460307R**	424,72	**6467907R**	438,04
20	16	¾"	**6460407R**	433,53	**6468007R**	449,11
25	16	1"	**6460507R**	441,41	**6468107R**	462,72
32	16	1¼"	**6460607R**	451,19	**6468207R**	477,82
40	16	1½"	**6460707R**	465,86	**6468307R**	497,83
50	16	2"	**6460807R**	498,41	**6468407R**	549,02
65	10	2½"	**6460907R**	854,39	**6468507R**	936,97
80	10	3"	**6461007R**	931,37	**6468607R**	1.032,60
100	10	4"	**6461107R**	1.062,27	**6468707R**	1.171,96

F04

VÁLVULA DE BOLA PVC-U
encolar macho

PVC-U BALL VALVE
male solvent socket

DN	PN	D / G	EPDM	EUR	FPM	EUR
10	16	16	**6686807R**	420,72	**6741307R**	434,04
15	16	20	**6686907R**	420,72	**6741407R**	434,04
20	16	25	**6687007R**	430,06	**6741507R**	445,65
25	16	32	**6687107R**	439,41	**6741607R**	460,72
32	16	40	**6687207R**	447,46	**6741707R**	474,09
40	16	50	**6687307R**	461,87	**6741807R**	493,83
50	16	63	**6687407R**	490,95	**6741907R**	541,56
65	10	75	**6742807R**	855,05	**6743007R**	937,63
80	10	90	**6742907R**	937,64	**6743107R**	1.038,86
100	10	110	**6855407R**	1.070,73	**6855507R**	1.180,42

VÁLVULA BOLA PVC-U SERIE EXTREME - ACTUADOR NEUMÁTICO DOBLE EFECTO -
PVC-U BALL VALVE EXTREME SERIES - PNEUMATIC ACTUATOR DOUBLE ACTING

rotork

F04

VÁLVULA DE BOLA PVC-U
bridas ISO en PVC-U
brida loca (RF)

PVC-U BALL VALVE
PVC-U ISO flanges
loose flange (RF)

DN	PN	D / G	EPDM	EUR	FPM	EUR
15	16	20	**6461307R**	429,92	**6503107R**	443,23
20	16	25	**6461407R**	439,92	**6503207R**	455,50
25	16	32	**6461507R**	447,81	**6503307R**	469,12
32	16	40	**6461607R**	457,58	**6503407R**	484,22
40	16	50	**6461707R**	477,19	**6503507R**	509,15
50	16	63	**6461807R**	512,79	**6503607R**	563,14
65	10	75	**6461907R**	885,02	**6503707R**	967,60
80	10	90	**6462007R**	965,34	**6503807R**	1.066,56
100	10	110	**6463207R**	1.088,31	**6503907R**	1.198,00

F04

VÁLVULA DE BOLA PVC-U
bridas ISO en PVC-U
brida fija (FF)

PVC-U BALL VALVE
PVC-U ISO flanges
fixed flange (FF)

DN	PN	D / G	EPDM	EUR	FPM	EUR
15	16	20	**7220807R**	429,93	**7221407R**	442,64
20	16	25	**7220907R**	440,79	**7221507R**	456,41
25	16	32	**7221007R**	449,69	**7221607R**	471,12
32	16	40	**7221107R**	461,58	**7221707R**	488,39
40	16	50	**7221207R**	482,75	**7221807R**	514,79
50	16	63	**7221307R**	522,13	**7221907R**	572,48
65	10	75	**7222807R**	888,71	**7223107R**	971,29
80	10	90	**7222907R**	967,36	**7223207R**	1.068,63
100	10	110	**7223007R**	1.120,47	**7223307R**	1.195,96

F04

VÁLVULA DE BOLA PVC-U
bridas ANSI-150 en PVC-U
brida fija (FF)

PVC-U BALL VALVE
PVC-U ANSI-150 flanges
fixed flange (FF)

DN	PN	D / G	EPDM	EUR	FPM	EUR
15	16	½"	**72208AB07R**	443,26	**72214AB07R**	456,59
20	16	¾"	**72209AB07R**	454,50	**72215AB07R**	470,09
25	16	1"	**72210AB07R**	452,23	**72216AB07R**	474,61
32	16	1¼"	**72211AB07R**	462,95	**72217AB07R**	490,92
40	16	1½"	**72212AB07R**	483,98	**72218AB07R**	517,54
50	16	2"	**72213AB07R**	520,99	**72219AB07R**	573,85
65	10	2½"	**72228AB07R**	902,71	**72231AB07R**	989,42
80	10	3"	**72229AB07R**	985,73	**72232AB07R**	1.092,01
100	10	4"	**72230AB07R**	1.136,13	**72233AB07R**	1.230,01

VÁLVULA BOLA PVC-U SERIE EXTREME - ACTUADOR NEUMÁTICO DOBLE EFECTO -
PVC-U BALL VALVE EXTREME SERIES - PNEUMATIC ACTUATOR DOUBLE ACTING

rotork

F04

VÁLVULA DE BOLA PVC-U
soldadura a tope
PE100 / SRD11

PVC-U BALL VALVE
butt fusion
PE100 / SRD11

DN	PN	D / G	EPDM	EUR	FPM	EUR
15	16	20	**6465907R**	420,73	**6513407R**	434,04
20	16	25	**6466007R**	430,07	**6513507R**	445,65
25	16	32	**6466107R**	439,41	**6513607R**	460,73
32	16	40	**6466207R**	447,46	**6513807R**	474,09
40	16	50	**6466307R**	461,87	**6514107R**	493,83
50	16	63	**6466407R**	490,95	**6514207R**	541,56
65	10	75	**6466507R**	855,06	**6514307R**	937,63
80	10	90	**6466607R**	937,63	**6514407R**	1.038,86
100	10	110	**6466707R**	1.070,77	**6514507R**	1.180,42

VÁLVULA BOLA PVC-U SERIE EXTREME - ACTUADOR ELÉCTRICO -
PVC-U BALL VALVE EXTREME SERIES - ELECTRIC ACTUATOR

F04

VÁLVULA DE BOLA PVC-U
encolar hembra métrico

PVC-U BALL VALVE
metric solvent socket

DN	PN	D / G	EPDM	EUR	FPM	EUR
10	16	16	**6458309J**	779,45	**6466809J**	796,10
15	16	20	**6458409J**	779,45	**6466909J**	796,10
20	16	25	**6458509J**	785,38	**6467009J**	804,86
25	16	32	**6458609J**	797,63	**6467109J**	824,27
32	16	40	**6458709J**	807,87	**6467209J**	841,17
40	16	50	**6458809J**	858,43	**6467309J**	890,40
50	16	63	**6458909J**	928,02	**6467409J**	978,63
65	10	75	**6459009J**	1.197,86	**6467509J**	1.280,44
80	10	90	**6459109J**	1.519,34	**6467609J**	1.620,57
100	10	110	**6459209J**	2.075,61	**6467709J**	2.185,29

F04

VÁLVULA DE BOLA PVC-U
roscar hembra BSP
refuerzo acero inoxidable

PVC-U BALL VALVE
female thread BSP
Stainless steel reinforcement

DN	PN	D / G	EPDM	EUR	FPM	EUR
10	16	⅜"	**6460209J**	790,61	**6467809J**	807,26
15	16	½"	**6460309J**	790,61	**6467909J**	807,26
20	16	¾"	**6460409J**	797,03	**6468009J**	816,51
25	16	1"	**6460509J**	811,62	**6468109J**	838,25
32	16	1¼"	**6460609J**	824,19	**6468209J**	857,49
40	16	1½"	**6460709J**	874,81	**6468309J**	906,78
50	16	2"	**6460809J**	946,93	**6468409J**	997,54
65	10	2½"	**6460909J**	1.221,04	**6468509J**	1.303,62
80	10	3"	**6461009J**	1.545,58	**6468609J**	1.646,81
100	10	4"	**6461109J**	2.112,27	**6468709J**	2.221,96

F04

VÁLVULA DE BOLA PVC-U
encolar macho

PVC-U BALL VALVE
male solvent socket

DN	PN	D / G	EPDM	EUR	FPM	EUR
10	16	16	**6686809J**	785,61	**6741309J**	802,26
15	16	20	**6686909J**	785,61	**6741409J**	802,26
20	16	25	**6687009J**	792,70	**6741509J**	812,19
25	16	32	**6687109J**	809,12	**6741609J**	835,75
32	16	40	**6687209J**	819,53	**6741709J**	852,83
40	16	50	**6687309J**	870,82	**6741809J**	902,78
50	16	63	**6687409J**	939,47	**6741909J**	990,08
65	10	75	**6742809J**	1.221,70	**6743009J**	1.304,28
80	10	90	**6742909J**	1.551,84	**6743109J**	1.653,07
100	10	110	**6855409J**	2.120,73	**6855509J**	2.230,42

* Multivoltage 24-240V AC/DC

VÁLVULA BOLA PVC-U SERIE EXTREME - ACTUADOR ELÉCTRICO -
PVC-U BALL VALVE EXTREME SERIES - ELECTRIC ACTUATOR

F04

VÁLVULA DE BOLA PVC-U
bridas ISO en PVC-U
brida loca (RF)

PVC-U BALL VALVE
PVC-U ISO flanges
loose flange (RF)

DN	PN	D / G	EPDM	EUR	FPM	EUR
15	16	20	**6461309J**	797,10	**6503109J**	813,75
20	16	25	**6461409J**	805,02	**6503209J**	824,50
25	16	32	**6461509J**	819,61	**6503309J**	846,25
32	16	40	**6461609J**	832,18	**6503409J**	865,48
40	16	50	**6461709J**	886,14	**6503509J**	918,10
50	16	63	**6461809J**	961,32	**6503609J**	1.011,66
65	10	75	**6461909J**	1.251,67	**6503709J**	1.334,25
80	10	90	**6462009J**	1.579,54	**6503809J**	1.680,77
100	10	110	**6463209J**	2.138,31	**6503909J**	2.248,00

F04

VÁLVULA DE BOLA PVC-U
bridas ISO en PVC-U
brida fija (FF)

PVC-U BALL VALVE
PVC-U ISO flanges
fixed flange (FF)

DN	PN	D / G	EPDM	EUR	FPM	EUR
15	16	20	**7220809J**	797,10	**7221409J**	813,01
20	16	25	**7220909J**	806,10	**7221509J**	825,62
25	16	32	**7221009J**	821,97	**7221609J**	848,75
32	16	40	**7221109J**	837,19	**7221709J**	870,69
40	16	50	**7221209J**	891,71	**7221809J**	923,75
50	16	63	**7221309J**	970,66	**7221909J**	1.021,01
65	10	75	**7222809J**	1.255,35	**7223109J**	1.337,94
80	10	90	**7222909J**	1.581,57	**7223209J**	1.682,84
100	10	110	**7223009J**	2.170,47	**7223309J**	2.245,96

F04

VÁLVULA DE BOLA PVC-U
bridas ANSI-150 en PVC-U
brida fija (FF)

PVC-U BALL VALVE
PVC-U ANSI-150 flanges
fixed flange (FF)

DN	PN	D / G	EPDM	EUR	FPM	EUR
15	16	½"	**72208AB09J**	813,79	**72214AB09J**	830,45
20	16	¾"	**72209AB09J**	823,26	**72215AB09J**	842,75
25	16	1"	**72210AB09J**	825,13	**72216AB09J**	853,11
32	16	1¼"	**72211AB09J**	838,89	**72217AB09J**	873,86
40	16	1½"	**72212AB09J**	892,93	**72218AB09J**	926,49
50	16	2"	**72213AB09J**	969,51	**72219AB09J**	1.022,36
65	10	2½"	**72228AB09J**	1.269,36	**72231AB09J**	1.356,06
80	10	3"	**72229AB09J**	1.599,93	**72232AB09J**	1.706,22
100	10	4"	**72230AB09J**	2.186,13	**72233AB09J**	2.280,01

* Multivoltage 24-240V AC/DC

VÁLVULA BOLA PVC-U SERIE EXTREME - ACTUADOR ELÉCTRICO -
PVC-U BALL VALVE EXTREME SERIES - ELECTRIC ACTUATOR

F04

VÁLVULA DE BOLA PVC-U
soldadura a tope
PE100 / SRD11

PVC-U BALL VALVE
butt fusion
PE100 / SRD11

DN	PN	D / G	EPDM	EUR	FPM	EUR
15	16	20	**6465909J**	785,61	**6513409J**	802,26
20	16	25	**6466009J**	792,70	**6513509J**	812,18
25	16	32	**6466109J**	809,12	**6513609J**	835,76
32	16	40	**6466209J**	819,53	**6513809J**	852,83
40	16	50	**6466309J**	870,82	**6514109J**	902,78
50	16	63	**6466409J**	939,47	**6514209J**	990,09
65	10	75	**6466509J**	1.221,71	**6514309J**	1.304,28
80	10	90	**6466609J**	1.551,84	**6514409J**	1.653,07
100	10	110	**6466709J**	2.120,77	**6514509J**	2.230,42

* Multivoltage 24-240V AC/DC

VÁLVULA BOLA PVC-C SERIE EXTREME - ACTUADOR NEUMÁTICO SIMPLE EFECTO (NC) -
CPVC BALL VALVE EXTREME SERIES - PNEUMATIC ACTUATOR SPRING RETURN (NC)

rotork

F04

VÁLVULA DE BOLA CPVC
encolar hembra métrico

CPVC BALL VALVE
metric solvent socket

DN	PN	D / G	EPDM	EUR	FPM	EUR
10	16	16	**6486405R**	468,75	**6487505R**	482,07
15	16	20	**6486505R**	468,75	**6487605R**	482,07
20	16	25	**6486605R**	489,63	**6487705R**	505,61
25	16	32	**6486705R**	517,77	**6487805R**	539,08
32	16	40	**6486805R**	551,33	**6487905R**	577,97
40	16	50	**6486905R**	709,22	**6488005R**	741,18
50	16	63	**6487005R**	873,76	**6488105R**	924,38
65	10	75	**6487105R**	1.537,90	**6488205R**	1.620,47
80	10	90	**6487205R**	1.858,38	**6488305R**	1.959,60
100	10	110	**6487305R**	2.112,24	**6488405R**	2.224,67

F04

VÁLVULA DE BOLA CPVC
roscar hembra BSP
refuerzo acero inoxidable

CPVC BALL VALVE
female thread BSP
Stainless steel reinforcement

DN	PN	D / G	EPDM	EUR	FPM	EUR
10	16	⅜"	**6514605R**	477,67	**6515605R**	490,99
15	16	½"	**6514705R**	477,67	**6515705R**	490,99
20	16	¾"	**6514805R**	498,95	**6515805R**	514,94
25	16	1"	**6514905R**	528,96	**6515905R**	550,27
32	16	1¼"	**6515005R**	564,38	**6516005R**	591,02
40	16	1½"	**6515105R**	725,60	**6516105R**	757,57
50	16	2"	**6515205R**	892,68	**6516205R**	943,29
65	10	2½"	**6515305R**	1.561,07	**6516305R**	1.643,65
80	10	3"	**6515405R**	1.884,61	**6516405R**	1.985,84
100	10	4"	**6515505R**	2.132,60	**6516505R**	2.245,03

F04

VÁLVULA DE BOLA CPVC
encolar macho

CPVC BALL VALVE
male solvent socket

DN	PN	D / G	EPDM	EUR	FPM	EUR
10	16	16	**6742005R**	471,95	**6742105R**	485,27
15	16	20	**6687505R**	471,95	**6742205R**	485,27
20	16	25	**6687605R**	493,49	**6742305R**	510,26
25	16	32	**6687705R**	522,57	**6742405R**	543,88
32	16	40	**6687805R**	557,19	**6742505R**	583,83
40	16	50	**6687905R**	716,68	**6742605R**	748,65
50	16	63	**6688005R**	883,09	**6742705R**	933,70
65	10	75	**6743205R**	1.557,56	**6743405R**	1.644,26
80	10	90	**6743305R**	1.883,08	**6743505R**	1.989,37
100	10	110	**6855605R**	2.147,94	**6855705R**	2.260,36

Para actuadores SE - NO, pregunte el código

For SR - NO actuator, ask for the code

VÁLVULA BOLA PVC-C SERIE EXTREME - ACTUADOR NEUMÁTICO SIMPLE EFECTO (NC) -
CPVC BALL VALVE EXTREME SERIES - PNEUMATIC ACTUATOR SPRING RETURN (NC)

rotork

F04

VÁLVULA DE BOLA CPVC
bridas ISO en CPVC
brida loca (RF)

CPVC BALL VALVE
CPVC ISO flanges
loose flange (RF)

DN	PN	D / G	EPDM	EUR	FPM	EUR
15	16	20	**6490105R**	500,72	**6485105R**	514,03
20	16	25	**6490205R**	527,72	**6485205R**	543,71
25	16	32	**6490305R**	564,92	**6485305R**	586,23
32	16	40	**6490405R**	606,74	**6485405R**	633,38
40	16	50	**6490505R**	774,75	**6485505R**	806,71
50	16	63	**6490605R**	960,34	**6485605R**	1.010,95
65	10	75	**6490705R**	1.665,76	**6485705R**	1.748,34
80	10	90	**6490805R**	2.004,09	**6485805R**	2.105,31
100	10	110	**6490905R**	2.541,78	**6485905R**	2.654,21

F04

VÁLVULA DE BOLA CPVC
bridas ANSI-150 en CPVC
brida fija (FF)

CPVC BALL VALVE
CPVC ANSI-150 flanges
fixed flange (FF)

DN	PN	D / G	EPDM	EUR	FPM	EUR
15	16	½"	**72235AB05R**	514,06	**72241AB05R**	527,39
20	16	¾"	**72236AB05R**	543,11	**72242AB05R**	559,10
25	16	1"	**72237AB05R**	582,06	**72243AB05R**	603,36
32	16	1¼"	**72238AB05R**	622,53	**72244AB05R**	649,16
40	16	1½"	**72239AB05R**	794,30	**72245AB05R**	826,26
50	16	2"	**72240AB05R**	998,10	**72246AB05R**	1.048,71
65	10	2½"	**72247AB05R**	1.752,55	**72250AB05R**	1.896,18
80	10	3"	**72248AB05R**	2.029,57	**72251AB05R**	2.128,81
100	10	4"	**72249AB05R**	2.649,29	**72252AB05R**	2.761,72

Para actuadores SE - NO, pregunte el código

For SR - NO actuator, ask for the code

VÁLVULA BOLA PVC-C SERIE EXTREME - ACTUADOR NEUMÁTICO SIMPLE EFECTO (NC) -
CPVC BALL VALVE EXTREME SERIES - PNEUMATIC ACTUATOR SPRING RETURN (NC)

rotork

F04

VÁLVULA DE BOLA CPVC
encolar hembra métrico

CPVC BALL VALVE
metric solvent socket

DN	PN	D / G	EPDM	EUR	FPM	EUR
10	16	16	**6486407R**	431,78	**6487507R**	445,10
15	16	20	**6486507R**	431,78	**6487607R**	445,10
20	16	25	**6486607R**	442,85	**6487707R**	458,83
25	16	32	**6486707R**	454,20	**6487807R**	475,51
32	16	40	**6486807R**	467,43	**6487907R**	494,07
40	16	50	**6486907R**	489,44	**6488007R**	521,40
50	16	63	**6487007R**	535,44	**6488107R**	586,05
65	10	75	**6487107R**	924,45	**6488207R**	1.007,03
80	10	90	**6487207R**	1.051,64	**6488307R**	1.152,87
100	10	110	**6487307R**	1.253,99	**6488407R**	1.363,67

F04

VÁLVULA DE BOLA CPVC
roscar hembra BSP
refuerzo acero inoxidable

CPVC BALL VALVE
female thread BSP
Stainless steel reinforcement

DN	PN	D / G	EPDM	EUR	FPM	EUR
10	16	⅜"	**6514607R**	440,70	**6515607R**	454,02
15	16	½"	**6514707R**	440,70	**6515707R**	454,02
20	16	¾"	**6514807R**	452,18	**6515807R**	468,16
25	16	1"	**6514907R**	465,39	**6515907R**	486,70
32	16	1¼"	**6515007R**	480,49	**6516007R**	507,12
40	16	1½"	**6515107R**	505,82	**6516107R**	537,79
50	16	2"	**6515207R**	554,35	**6516207R**	604,96
65	10	2½"	**6515307R**	947,62	**6516307R**	1.030,20
80	10	3"	**6515407R**	1.077,88	**6516407R**	1.179,11
100	10	4"	**6515507R**	1.273,85	**6516507R**	1.383,54

F04

VÁLVULA DE BOLA CPVC
encolar macho

CPVC BALL VALVE
male solvent socket

DN	PN	D / G	EPDM	EUR	FPM	EUR
10	16	16	**6742007R**	434,98	**6742107R**	448,30
15	16	20	**6687507R**	434,98	**6742207R**	448,30
20	16	25	**6687607R**	446,71	**6742307R**	463,48
25	16	32	**6687707R**	459,00	**6742407R**	480,31
32	16	40	**6687807R**	473,29	**6742507R**	499,94
40	16	50	**6687907R**	496,90	**6742607R**	528,87
50	16	63	**6688007R**	544,76	**6742707R**	595,37
65	10	75	**6743207R**	944,11	**6743407R**	1.030,81
80	10	90	**6743307R**	1.076,35	**6743507R**	1.182,64
100	10	110	**6855607R**	1.288,81	**6855707R**	1.398,50

VÁLVULA BOLA PVC-C SERIE EXTREME - ACTUADOR NEUMÁTICO SIMPLE EFECTO (NC) -
CPVC BALL VALVE EXTREME SERIES - PNEUMATIC ACTUATOR SPRING RETURN (NC)

rotork

F04

VÁLVULA DE BOLA CPVC
bridas ISO en CPVC
brida loca (RF)

CPVC BALL VALVE
CPVC ISO flanges
loose flange (RF)

DN	PN	D / G	EPDM	EUR	FPM	EUR
15	16	20	**6490107R**	463,75	**6485107R**	477,07
20	16	25	**6490207R**	480,94	**6485207R**	496,93
25	16	32	**6490307R**	501,35	**6485307R**	522,66
32	16	40	**6490407R**	522,84	**6485407R**	549,48
40	16	50	**6490507R**	554,97	**6485507R**	586,93
50	16	63	**6490607R**	622,01	**6485607R**	672,62
65	10	75	**6490707R**	1.052,31	**6485707R**	1.134,89
80	10	90	**6490807R**	1.197,35	**6485807R**	1.298,58
100	10	110	**6490907R**	1.673,05	**6485907R**	1.782,74

F04

VÁLVULA DE BOLA CPVC
bridas ANSI-150 en CPVC
brida fija (FF)

CPVC BALL VALVE
CPVC ANSI-150 flanges
fixed flange (FF)

DN	PN	D / G	EPDM	EUR	FPM	EUR
15	16	½"	**72235AB07R**	477,10	**72241AB07R**	490,41
20	16	¾"	**72236AB07R**	496,33	**72242AB07R**	512,32
25	16	1"	**72237AB07R**	518,49	**72243AB07R**	539,78
32	16	1¼"	**72238AB07R**	538,64	**72244AB07R**	565,27
40	16	1½"	**72239AB07R**	574,51	**72245AB07R**	606,49
50	16	2"	**72240AB07R**	659,78	**72246AB07R**	710,38
65	10	2½"	**72247AB07R**	1.139,09	**72250AB07R**	1.282,73
80	10	3"	**72248AB07R**	1.222,83	**72251AB07R**	1.322,08
100	10	4"	**72249AB07R**	1.780,56	**72252AB07R**	1.890,25

VÁLVULA BOLA PVC-C SERIE EXTREME - ACTUADOR ELÉCTRICO -
CPVC BALL VALVE EXTREME SERIES - ELECTRIC ACTUATOR

J+J

F04

VÁLVULA DE BOLA CPVC
encolar hembra métrico

CPVC BALL VALVE
metric solvent socket

DN	PN	D / G	EPDM	EUR	FPM	EUR
10	16	16	**6486409J**	799,43	**6487509J**	816,08
15	16	20	**6486509J**	799,43	**6487609J**	816,08
20	16	25	**6486609J**	808,69	**6487709J**	828,67
25	16	32	**6486709J**	827,60	**6487809J**	854,24
32	16	40	**6486809J**	844,50	**6487909J**	877,80
40	16	50	**6486909J**	898,39	**6488009J**	930,35
50	16	63	**6487009J**	983,96	**6488109J**	1.034,57
65	10	75	**6487109J**	1.291,10	**6488209J**	1.373,68
80	10	90	**6487209J**	1.665,85	**6488309J**	1.767,08
100	10	110	**6487309J**	2.303,99	**6488409J**	2.413,67

F04

VÁLVULA DE BOLA CPVC
roscar hembra BSP
refuerzo acero inoxidable

CPVC BALL VALVE
female thread BSP
Stainless steel reinforcement

DN	PN	D / G	EPDM	EUR	FPM	EUR
10	16	⅜"	**6514609J**	810,59	**6515609J**	827,24
15	16	½"	**6514709J**	810,59	**6515709J**	827,24
20	16	¾"	**6514809J**	820,34	**6515809J**	840,32
25	16	1"	**6514909J**	841,58	**6515909J**	868,22
32	16	1¼"	**6515009J**	860,82	**6516009J**	894,11
40	16	1½"	**6515109J**	914,77	**6516109J**	946,74
50	16	2"	**6515209J**	1.002,87	**6516209J**	1.053,48
65	10	2½"	**6515309J**	1.314,27	**6516309J**	1.396,85
80	10	3"	**6515409J**	1.692,09	**6516409J**	1.793,31
100	10	4"	**6515509J**	2.323,85	**6516509J**	2.433,53

F04

VÁLVULA DE BOLA CPVC
encolar macho

CPVC BALL VALVE
male solvent socket

DN	PN	D / G	EPDM	EUR	FPM	EUR
10	16	16	**6742009J**	803,43	**6742109J**	820,08
15	16	20	**6687509J**	803,43	**6742209J**	820,08
20	16	25	**6687609J**	813,51	**6742309J**	834,47
25	16	32	**6687709J**	833,60	**6742409J**	860,24
32	16	40	**6687809J**	851,83	**6742509J**	885,13
40	16	50	**6687909J**	905,85	**6742609J**	937,82
50	16	63	**6688009J**	993,28	**6742709J**	1.043,89
65	10	75	**6743209J**	1.310,76	**6743409J**	1.397,46
80	10	90	**6743309J**	1.690,56	**6743509J**	1.796,85
100	10	110	**6855609J**	2.338,81	**6855709J**	2.448,50

* Multivoltage 24-240V AC/DC

VÁLVULA BOLA PVC-C SERIE EXTREME - ACTUADOR ELÉCTRICO -
CPVC BALL VALVE EXTREME SERIES - ELECTRIC ACTUATOR

J+J

F04

VÁLVULA DE BOLA CPVC
bridas ISO en CPVC
brida loca (RF)

CPVC BALL VALVE
CPVC ISO flanges
loose flange (RF)

DN	PN	D / G	EPDM	EUR	FPM	EUR
15	16	20	**6490109J**	839,39	**6485109J**	856,04
20	16	25	**6490209J**	856,30	**6485209J**	876,28
25	16	32	**6490309J**	886,54	**6485309J**	913,17
32	16	40	**6490409J**	913,76	**6485409J**	947,06
40	16	50	**6490509J**	963,92	**6485509J**	995,88
50	16	63	**6490609J**	1.070,53	**6485609J**	1.121,14
65	10	75	**6490709J**	1.418,96	**6485709J**	1.501,54
80	10	90	**6490809J**	1.811,56	**6485809J**	1.912,79
100	10	110	**6490909J**	2.723,05	**6485909J**	2.832,74

F04

VÁLVULA DE BOLA CPVC
bridas ANSI-150 en CPVC
brida fija (FF)

CPVC BALL VALVE
CPVC ANSI-150 flanges
fixed flange (FF)

DN	PN	D / G	EPDM	EUR	FPM	EUR
15	16	½"	**72235AB09J**	856,07	**72241AB09J**	872,73
20	16	¾"	**72236AB09J**	875,53	**72242AB09J**	895,53
25	16	1"	**72237AB09J**	907,96	**72243AB09J**	934,58
32	16	1¼"	**72238AB09J**	933,50	**72244AB09J**	966,79
40	16	1½"	**72239AB09J**	983,46	**72245AB09J**	1.015,44
50	16	2"	**72240AB09J**	1.108,29	**72246AB09J**	1.158,91
65	10	2½"	**72247AB09J**	1.505,74	**72250AB09J**	1.649,38
80	10	3"	**72248AB09J**	1.837,05	**72251AB09J**	1.936,28
100	10	4"	**72249AB09J**	2.830,55	**72252AB09J**	2.940,25

* Multivoltage 24-240V AC/DC

VÁLVULA BOLA PP-H SERIE EXTREME - ACTUADOR NEUMÁTICO SIMPLE EFECTO (NC) -
PP-H BALL VALVE EXTREME SERIES - PNEUMATIC ACTUATOR SPRING RETURN (NC)

rotork

F04

VÁLVULA DE BOLA PP-H
termofusión hembra

PP-H BALL VALVE
socket fusion

DN	PN	D / G	EPDM	EUR	FPM	EUR
10	10	16	**6491005R**	460,76	**6516605R**	474,08
15	10	20	**6491105R**	460,76	**6516705R**	474,08
20	10	25	**6491205R**	480,31	**6516805R**	496,29
25	10	32	**6491305R**	505,79	**6516905R**	527,10
32	10	40	**6491405R**	536,68	**6517005R**	563,32
40	10	50	**6491505R**	689,24	**6517105R**	721,21
50	10	63	**6491605R**	845,79	**6517205R**	896,41
65	6	75	**6692705R**	1.495,68	**6754205R**	1.578,25
80	6	90	**6692805R**	1.784,33	**6754305R**	1.885,55
100	6	110	**6850905R**	2.209,17	**6851005R**	2.321,60

F04

VÁLVULA DE BOLA PP-H
roscar hembra BSP
refuerzo acero inoxidable

PP-H BALL VALVE
female thread BSP
Stainless steel reinforcement

DN	PN	D / G	EPDM	EUR	FPM	EUR
10	10	⅜"	**6491705R**	469,68	**6517305R**	483,00
15	10	½"	**6491805R**	469,68	**6517405R**	483,00
20	10	¾"	**6491905R**	489,63	**6517505R**	505,61
25	10	1"	**6492005R**	516,98	**6517605R**	538,29
32	10	1¼"	**6492105R**	549,73	**6517705R**	576,37
40	10	1½"	**6492205R**	705,62	**6517805R**	737,59
50	10	2"	**6492305R**	864,71	**6517905R**	915,32
65	6	2½"	**6855805R**	1.518,85	**6856405R**	1.601,43
80	6	3"	**6856005R**	1.810,56	**6856505R**	1.911,78
100	6	4"	**6856205R**	2.246,77	**6856605R**	2.359,19

F04

VÁLVULA DE BOLA PP-H
soldadura a tope / termofusión mac
PP-H / SRD11

PP-H BALL VALVE
butt fusion / spigot fusion
PP-H / SRD11

DN	PN	D / G	EPDM	EUR	FPM	EUR
15	10	20	**6462205R**	465,69	**6453905R**	479,01
20	10	25	**6462305R**	486,17	**6484605R**	502,15
25	10	32	**6462405R**	514,98	**6484705R**	536,29
32	10	40	**6462505R**	546,00	**6484805R**	572,64
40	10	50	**6462605R**	700,69	**6484905R**	733,59
50	10	63	**6462705R**	857,25	**6485005R**	907,86
65	6	75	**6856805R**	1.523,75	**6857105R**	1.606,33
80	6	90	**6856905R**	1.817,94	**6857205R**	1.919,16
100	6	110	**6857005R**	2.274,03	**6857305R**	2.386,46

Para actuadores SE - NO, pregunte el código

For SR - NO actuator, ask for the code

VÁLVULA BOLA PP-H SERIE EXTREME - ACTUADOR NEUMÁTICO SIMPLE EFECTO (NC) -
PP-H BALL VALVE EXTREME SERIES - PNEUMATIC ACTUATOR SPRING RETURN (NC)

rotork

F04

VÁLVULA DE BOLA PP-H
soldadura a tope
PE100 / SRD11

PP-H BALL VALVE
butt fusion
PE100 / SRD11

DN	PN	D / G	EPDM	EUR	FPM	EUR
15	10	20	**6506705R**	465,69	**6518105R**	479,01
20	10	25	**6506805R**	486,17	**6518205R**	502,15
25	10	32	**6518005R**	514,98	**6518305R**	536,29
32	10	40	**6506905R**	546,00	**6518405R**	572,64
40	10	50	**6507005R**	700,69	**6518505R**	733,59
50	10	63	**6507105R**	857,25	**6518605R**	907,86
65	6	75	**6747305R**	1.521,05	**6857505R**	1.603,62
80	6	90	**6747405R**	1.814,69	**6857605R**	1.915,91
100	6	110	**6857405R**	2.266,35	**6857705R**	2.378,77

F04

VÁLVULA DE BOLA PP-H
bridas ISO en PP alma de acero
brida loca (RF)

PP-H BALL VALVE
PP steel coated ISO flanges
loose flange (RF)

DN	PN	D / G	EPDM	EUR	FPM	EUR
15	10	20	**7229305R**	584,79	**7229905R**	597,84
20	10	25	**7229405R**	619,41	**7230005R**	635,08
25	10	32	**7229505R**	678,32	**7230105R**	699,21
32	10	40	**7229605R**	720,88	**7230205R**	746,99
40	10	50	**7229705R**	943,69	**7230305R**	975,03
50	10	63	**7229805R**	1.115,97	**7230405R**	1.165,59
65	6	75	**7231605R**	1.921,03	**7231905R**	2.001,99
80	6	90	**7231705R**	2.179,58	**7232005R**	2.278,82
100	6	110	**7231805R**	2.699,59	**7232105R**	2.812,01

F04

VÁLVULA DE BOLA PP-H
bridas ISO en PP-H
brida fija (FF)

PP-H BALL VALVE
PP-H ISO flanges
fixed flange (FF)

DN	PN	D / G	EPDM	EUR	FPM	EUR
15	10	20	**6665205R**	492,99	**6665805R**	506,58
20	10	25	**6665305R**	518,67	**6665905R**	534,97
25	10	32	**6665405R**	553,20	**6666005R**	574,94
32	10	40	**6665505R**	592,75	**6666105R**	619,92
40	10	50	**6665605R**	755,17	**6666205R**	787,77
50	10	63	**6665705R**	931,04	**6666305R**	982,66
65	6	75	**6727605R**	1.633,12	**6727705R**	1.715,70
80	6	90	**6727805R**	1.935,43	**6727905R**	2.036,66
100	6	110	**6848205R**	2.418,04	**6848305R**	2.525,12

Para actuadores SE - NO, pregunte el código

For SR - NO actuator, ask for the code

VÁLVULA BOLA PP-H SERIE EXTREME - ACTUADOR NEUMÁTICO SIMPLE EFECTO (NC) -
PP-H BALL VALVE EXTREME SERIES - PNEUMATIC ACTUATOR SPRING RETURN (NC)

rotork

F04

VÁLVULA DE BOLA PP-H
Bridas ANSI-150 en PP alma de acer
brida loca (RF)

PP-H BALL VALVE
PP steel coated ANSI-150 flanges
loose flange (RF)

DN	PN	D / G	EPDM	EUR	FPM	EUR
15	10	½"	**72293AB05R**	584,79	**72299AB05R**	597,84
20	10	¾"	**72294AB05R**	619,41	**72300AB05R**	635,08
25	10	1"	**72295AB05R**	678,32	**72301AB05R**	699,21
32	10	1¼"	**72296AB05R**	720,88	**72302AB05R**	746,99
40	10	1½"	**72297AB05R**	943,69	**72303AB05R**	975,03
50	10	2"	**72298AB05R**	1.115,97	**72304AB05R**	1.165,59
65	6	2½"	**72316AB05R**	1.921,03	**72319AB05R**	2.001,99
80	6	3"	**72317AB05R**	2.179,58	**72320AB05R**	2.278,82
100	6	4"	**72318AB05R**	2.703,29	**72321AB05R**	2.815,57

Para actuadores SE - NO, pregunte el código

For SR - NO actuator, ask for the code

VÁLVULA BOLA PP-H SERIE EXTREME - ACTUADOR NEUMÁTICO DOBLE EFECTO -
PP-H BALL VALVE EXTREME SERIES - PNEUMATIC ACTUATOR DOUBLE ACTING

rotork

F04

VÁLVULA DE BOLA PP-H
termofusión hembra

PP-H BALL VALVE
socket fusion

DN	PN	D / G	EPDM	EUR	FPM	EUR
10	10	16	**6491007R**	423,79	**6516607R**	437,11
15	10	20	**6491107R**	423,79	**6516707R**	437,11
20	10	25	**6491207R**	433,53	**6516807R**	449,51
25	10	32	**6491307R**	442,21	**6516907R**	463,52
32	10	40	**6491407R**	452,78	**6517007R**	479,42
40	10	50	**6491507R**	469,46	**6517107R**	501,43
50	10	63	**6491607R**	507,47	**6517207R**	558,08
65	6	75	**6692707R**	882,23	**6754207R**	964,80
80	6	90	**6692807R**	977,59	**6754307R**	1.078,82
100	6	110	**6850907R**	1.348,55	**6851007R**	1.458,24

F04

VÁLVULA DE BOLA PP-H
roscar hembra BSP
refuerzo acero inoxidable

PP-H BALL VALVE
female thread BSP
Stainless steel reinforcement

DN	PN	D / G	EPDM	EUR	FPM	EUR
10	10	⅜"	**6491707R**	432,71	**6517307R**	446,03
15	10	½"	**6491807R**	432,71	**6517407R**	446,03
20	10	¾"	**6491907R**	442,85	**6517507R**	458,83
25	10	1"	**6492007R**	453,40	**6517607R**	474,71
32	10	1¼"	**6492107R**	465,84	**6517707R**	492,47
40	10	1½"	**6492207R**	485,84	**6517807R**	517,81
50	10	2"	**6492307R**	526,38	**6517907R**	576,99
65	6	2½"	**6855807R**	905,40	**6856407R**	987,98
80	6	3"	**6856007R**	1.003,83	**6856507R**	1.105,05
100	6	4"	**6856207R**	1.385,23	**6856607R**	1.494,92

F04

VÁLVULA DE BOLA PP-H
soldadura a tope / termofusión mac
PP-H / SRD11

PP-H BALL VALVE
butt fusion / spigot fusion
PP-H / SRD11

DN	PN	D / G	EPDM	EUR	FPM	EUR
15	10	20	**6462207R**	428,72	**6453907R**	442,04
20	10	25	**6462307R**	439,39	**6484607R**	455,37
25	10	32	**6462407R**	451,40	**6484707R**	472,71
32	10	40	**6462507R**	462,11	**6484807R**	488,74
40	10	50	**6462607R**	480,91	**6484907R**	513,81
50	10	63	**6462707R**	518,92	**6485007R**	569,53
65	6	75	**6856807R**	910,30	**6857107R**	992,88
80	6	90	**6856907R**	1.011,20	**6857207R**	1.112,43
100	6	110	**6857007R**	1.411,83	**6857307R**	1.521,52

VÁLVULA BOLA PP-H SERIE EXTREME - ACTUADOR NEUMÁTICO DOBLE EFECTO -
PP-H BALL VALVE EXTREME SERIES - PNEUMATIC ACTUATOR DOUBLE ACTING

rotork

F04

VÁLVULA DE BOLA PP-H
soldadura a tope
PE100 / SRD11

PP-H BALL VALVE
butt fusion
PE100 / SRD11

DN	PN	D / G	EPDM	EUR	FPM	EUR
15	10	20	**6506707R**	428,72	**6518107R**	442,04
20	10	25	**6506807R**	439,39	**6518207R**	455,37
25	10	32	**6518007R**	451,40	**6518307R**	472,71
32	10	40	**6506907R**	462,11	**6518407R**	488,74
40	10	50	**6507007R**	480,91	**6518507R**	513,81
50	10	63	**6507107R**	518,92	**6518607R**	569,53
65	6	75	**6747307R**	907,60	**6857507R**	990,18
80	6	90	**6747407R**	1.007,95	**6857607R**	1.109,18
100	6	110	**6857407R**	1.404,34	**6857707R**	1.514,02

F04

VÁLVULA DE BOLA PP-H
bridas ISO en PP alma de acero
brida loca (RF)

PP-H BALL VALVE
PP steel coated ISO flanges
loose flange (RF)

DN	PN	D / G	EPDM	EUR	FPM	EUR
15	10	20	**7229307R**	547,82	**7229907R**	560,87
20	10	25	**7229407R**	572,63	**7230007R**	588,29
25	10	32	**7229507R**	614,75	**7230107R**	635,64
32	10	40	**7229607R**	636,98	**7230207R**	663,09
40	10	50	**7229707R**	723,91	**7230307R**	755,24
50	10	63	**7229807R**	777,64	**7230407R**	827,27
65	6	75	**7231607R**	1.307,58	**7231907R**	1.388,54
80	6	90	**7231707R**	1.372,84	**7232007R**	1.472,08
100	6	110	**7231807R**	1.837,57	**7232107R**	1.947,25

F04

VÁLVULA DE BOLA PP-H
bridas ISO en PP-H
brida fija (FF)

PP-H BALL VALVE
PP-H ISO flanges
fixed flange (FF)

DN	PN	D / G	EPDM	EUR	FPM	EUR
15	10	20	**6665207R**	456,02	**6665807R**	469,61
20	10	25	**6665307R**	471,89	**6665907R**	488,19
25	10	32	**6665407R**	489,63	**6666007R**	511,36
32	10	40	**6665507R**	508,86	**6666107R**	536,03
40	10	50	**6665607R**	535,39	**6666207R**	567,99
50	10	63	**6665707R**	592,71	**6666307R**	644,33
65	6	75	**6727607R**	1.019,67	**6727707R**	1.102,25
80	6	90	**6727807R**	1.128,70	**6727907R**	1.229,92
100	6	110	**6848207R**	1.552,33	**6848307R**	1.656,80

VÁLVULA BOLA PP-H SERIE EXTREME - ACTUADOR NEUMÁTICO DOBLE EFECTO -
PP-H BALL VALVE EXTREME SERIES - PNEUMATIC ACTUATOR DOUBLE ACTING

rotork

F04

VÁLVULA DE BOLA PP-H
Bridas ANSI-150 en PP alma de acer
brida loca (RF)

PP-H BALL VALVE
PP steel coated ANSI-150 flanges
loose flange (RF)

DN	PN	D / G	EPDM	EUR	FPM	EUR
15	10	½"	**72293AB07R**	547,82	**72299AB07R**	560,87
20	10	¾"	**72294AB07R**	572,63	**72300AB07R**	588,29
25	10	1"	**72295AB07R**	614,75	**72301AB07R**	635,64
32	10	1¼"	**72296AB07R**	636,98	**72302AB07R**	663,09
40	10	1½"	**72297AB07R**	723,91	**72303AB07R**	755,24
50	10	2"	**72298AB07R**	777,64	**72304AB07R**	827,27
65	6	2½"	**72316AB07R**	1.307,58	**72319AB07R**	1.388,54
80	6	3"	**72317AB07R**	1.372,84	**72320AB07R**	1.472,08
100	6	4"	**72318AB07R**	1.837,57	**72321AB07R**	1.947,25

VÁLVULA BOLA PP-H SERIE EXTREME - ACTUADOR ELÉCTRICO -
PP-H BALL VALVE EXTREME SERIES - ELECTRIC ACTUATOR

F04

VÁLVULA DE BOLA PP-H
termofusión hembra

PP-H BALL VALVE
socket fusion

DN	PN	D / G	EPDM	EUR	FPM	EUR
10	10	16	**6491009J**	789,44	**6516609J**	806,09
15	10	20	**6491109J**	789,44	**6516709J**	806,09
20	10	25	**6491209J**	797,03	**6516809J**	817,01
25	10	32	**6491309J**	812,61	**6516909J**	839,25
32	10	40	**6491409J**	826,19	**6517009J**	859,49
40	10	50	**6491509J**	878,41	**6517109J**	910,38
50	10	63	**6491609J**	955,99	**6517209J**	1.006,60
65	6	75	**6692709J**	1.248,88	**6754209J**	1.331,45
80	6	90	**6692809J**	1.591,80	**6754309J**	1.693,03
100	6	110	**6850909J**	2.398,55	**6851009J**	2.508,24

F04

VÁLVULA DE BOLA PP-H
roscar hembra BSP
refuerzo acero inoxidable

PP-H BALL VALVE
female thread BSP
Stainless steel reinforcement

DN	PN	D / G	EPDM	EUR	FPM	EUR
10	10	⅜"	**6491709J**	800,60	**6517309J**	817,25
15	10	½"	**6491809J**	800,60	**6517409J**	817,25
20	10	¾"	**6491909J**	808,69	**6517509J**	828,67
25	10	1"	**6492009J**	826,60	**6517609J**	853,24
32	10	1¼"	**6492109J**	842,50	**6517709J**	875,80
40	10	1½"	**6492209J**	894,79	**6517809J**	926,76
50	10	2"	**6492309J**	974,90	**6517909J**	1.025,51
65	6	2½"	**6855809J**	1.272,05	**6856409J**	1.354,63
80	6	3"	**6856009J**	1.618,03	**6856509J**	1.719,26
100	6	4"	**6856209J**	2.435,23	**6856609J**	2.544,92

F04

VÁLVULA DE BOLA PP-H
soldadura a tope / termofusión mac
PP-H / SRD11

PP-H BALL VALVE
butt fusion / spigot fusion
PP-H / SRD11

DN	PN	D / G	EPDM	EUR	FPM	EUR
15	10	20	**6462209J**	795,60	**6453909J**	812,25
20	10	25	**6462309J**	804,36	**6484609J**	824,34
25	10	32	**6462409J**	824,10	**6484709J**	850,74
32	10	40	**6462509J**	837,84	**6484809J**	871,14
40	10	50	**6462609J**	889,86	**6484909J**	922,76
50	10	63	**6462709J**	967,44	**6485009J**	1.018,06
65	6	75	**6856809J**	1.276,95	**6857109J**	1.359,53
80	6	90	**6856909J**	1.625,41	**6857209J**	1.726,64
100	6	110	**6857009J**	2.461,83	**6857309J**	2.571,52

* Multivoltage 24-240V AC/DC

VÁLVULA BOLA PP-H SERIE EXTREME - ACTUADOR ELÉCTRICO -
PP-H BALL VALVE EXTREME SERIES - ELECTRIC ACTUATOR

F04

VÁLVULA DE BOLA PP-H
soldadura a tope
PE100 / SRD11

PP-H BALL VALVE
butt fusion
PE100 / SRD11

DN	PN	D / G	EPDM	EUR	FPM	EUR
15	10	20	**6506709J**	795,60	**6518109J**	812,25
20	10	25	**6506809J**	804,36	**6518209J**	824,34
25	10	32	**6518009J**	824,10	**6518309J**	850,74
32	10	40	**6506909J**	837,84	**6518409J**	871,14
40	10	50	**6507009J**	889,86	**6518509J**	922,76
50	10	63	**6507109J**	967,44	**6518609J**	1.018,06
65	6	75	**6747309J**	1.274,25	**6857509J**	1.356,83
80	6	90	**6747409J**	1.622,16	**6857609J**	1.723,38
100	6	110	**6857409J**	2.454,34	**6857709J**	2.564,02

F04

VÁLVULA DE BOLA PP-H
bridas ISO en PP alma de acero
brida loca (RF)

PP-H BALL VALVE
PP steel coated ISO flanges
loose flange (RF)

DN	PN	D / G	EPDM	EUR	FPM	EUR
15	10	20	**7229309J**	944,48	**7229909J**	960,80
20	10	25	**7229409J**	970,92	**7230009J**	990,49
25	10	32	**7229509J**	1.028,28	**7230109J**	1.054,39
32	10	40	**7229609J**	1.056,43	**7230209J**	1.089,08
40	10	50	**7229709J**	1.132,86	**7230309J**	1.164,19
50	10	63	**7229809J**	1.226,17	**7230409J**	1.275,79
65	6	75	**7231609J**	1.674,23	**7231909J**	1.755,19
80	6	90	**7231709J**	1.987,05	**7232009J**	2.086,30
100	6	110	**7231809J**	2.887,57	**7232109J**	2.997,26

F04

VÁLVULA DE BOLA PP-H
bridas ISO en PP-H
brida fija (FF)

PP-H BALL VALVE
PP-H ISO flanges
fixed flange (FF)

DN	PN	D / G	EPDM	EUR	FPM	EUR
15	10	20	**6665209J**	829,73	**6665809J**	846,72
20	10	25	**6665309J**	844,98	**6665909J**	865,36
25	10	32	**6665409J**	871,88	**6666009J**	899,05
32	10	40	**6665509J**	896,28	**6666109J**	930,24
40	10	50	**6665609J**	944,34	**6666209J**	976,94
50	10	63	**6665709J**	1.041,23	**6666309J**	1.092,86
65	6	75	**6727609J**	1.386,32	**6727709J**	1.468,90
80	6	90	**6727809J**	1.742,91	**6727909J**	1.844,13
100	6	110	**6848209J**	2.602,33	**6848309J**	2.706,80

* Multivoltage 24-240V AC/DC

VÁLVULA BOLA PP-H SERIE EXTREME - ACTUADOR ELÉCTRICO -
PP-H BALL VALVE EXTREME SERIES - ELECTRIC ACTUATOR

F04

VÁLVULA DE BOLA PP-H
Bridas ANSI-150 en PP alma de acer
brida loca (RF)

PP-H BALL VALVE
PP steel coated ANSI-150 flanges
loose flange (RF)

DN	PN	D / G	EPDM	EUR	FPM	EUR
15	10	½"	**72293AB09J**	944,48	**72299AB09J**	960,80
20	10	¾"	**72294AB09J**	970,92	**72300AB09J**	990,49
25	10	1"	**72295AB09J**	1.028,28	**72301AB09J**	1.054,39
32	10	1¼"	**72296AB09J**	1.056,43	**72302AB09J**	1.089,08
40	10	1½"	**72297AB09J**	1.132,86	**72303AB09J**	1.164,19
50	10	2"	**72298AB09J**	1.226,17	**72304AB09J**	1.269,54
65	6	2½"	**72316AB09J**	1.674,23	**72319AB09J**	1.755,19
80	6	3"	**72317AB09J**	1.987,05	**72320AB09J**	2.076,05
100	6	4"	**72318AB09J**	2.887,57	**72321AB09J**	2.997,26

* Multivoltage 24-240V AC/DC

VÁLVULA BOLA PVDF SERIE EXTREME - ACTUADOR NEUMÁTICO SIMPLE EFECTO (NC) -
PVDF BALL VALVE EXTREME SERIES - PNEUMATIC ACTUATOR SPRING RETURN (NC)

rotork

F04

VÁLVULA DE BOLA PVDF
termofusión hembra

PVDF BALL VALVE
socket fusion

DN	PN	D / G	EPDM	EUR	FPM	EUR
10	16	16	**6492405R**	492,59	**6441505R**	505,91
15	16	20	**6492505R**	492,59	**6441605R**	505,91
20	16	25	**6492605R**	523,86	**6441705R**	539,84
25	16	32	**6492705R**	565,19	**6441805R**	586,50
32	16	40	**6492805R**	620,59	**6441905R**	647,23
40	16	50	**6492905R**	838,81	**6442005R**	870,78
50	16	63	**6493005R**	1.070,89	**6442105R**	1.121,50
65	10	75	**6863205R**	2.135,95	**6826605R**	2.218,53
80	10	90	**6863305R**	2.643,23	**6826705R**	2.744,46
100	10	110	**6932005R**	3.323,01	**6932105R**	3.435,54

F04

VÁLVULA DE BOLA PVDF
roscar hembra BSP
refuerzo acero inoxidable

PVDF BALL VALVE
female thread BSP
Stainless steel reinforcement

DN	PN	D / G	EPDM	EUR	FPM	EUR
10	16	⅜"	**6624805R**	501,52	**6631705R**	514,83
15	16	½"	**6624905R**	501,52	**6631805R**	514,83
20	16	¾"	**6625005R**	533,19	**6631905R**	549,17
25	16	1"	**6625105R**	576,37	**6632005R**	597,68
32	16	1¼"	**6625205R**	633,65	**6632105R**	660,29
40	16	1½"	**6625305R**	855,20	**6632205R**	887,16
50	16	2"	**6625405R**	1.090,20	**6632305R**	1.140,81
65	10	2½"	**6932205R**	2.201,41	**6932605R**	2.283,99
80	10	3"	**6932305R**	2.723,11	**6932805R**	2.824,33
100	10	4"	**6932405R**	3.412,25	**6932905R**	3.524,75

F04

VÁLVULA DE BOLA PVDF
termofusión macho

PVDF BALL VALVE
spigot fusion

DN	PN	D / G	EPDM	EUR	FPM	EUR
15	16	20	**6787005R**	500,31	**6787705R**	513,09
20	16	25	**6787105R**	523,74	**6787805R**	548,81
25	16	32	**6787205R**	572,13	**6787905R**	600,94
32	16	40	**6787305R**	626,36	**6788005R**	662,61
40	16	50	**6787405R**	736,64	**6788105R**	894,73
50	16	63	**6787505R**	972,42	**6788205R**	1.145,29
65	10	75	**7070605R**	1.757,81	**7071105R**	2.297,82
80	10	90	**7070805R**	2.526,04	**7071205R**	2.846,79
100	10	110	**7070905R**	3.392,16	**7071305R**	3.587,88

Para actuadores SE - NO, pregunte el código

For SR - NO actuator, ask for the code

VÁLVULA BOLA PVDF SERIE EXTREME - ACTUADOR NEUMÁTICO SIMPLE EFECTO (NC) -
PVDF BALL VALVE EXTREME SERIES - PNEUMATIC ACTUATOR SPRING RETURN (NC)

rotork

F04

VÁLVULA DE BOLA PVDF
soldadura a tope
PVDF / SDR11

PVDF BALL VALVE
butt fusion
PVDF / SDR11

DN	PN	D / G	EPDM	EUR	FPM	EUR
15	16	20	**6717505R**	500,30	**6718105R**	513,08
20	16	25	**6717605R**	533,57	**6718205R**	548,80
25	16	32	**6717705R**	580,97	**6718305R**	600,93
32	16	40	**6717805R**	637,54	**6718405R**	662,61
40	16	50	**6717905R**	863,63	**6718505R**	894,74
50	16	63	**6718005R**	1.098,61	**6718605R**	1.145,29
65	10	75	**6933005R**	2.215,24	**6933305R**	2.297,82
80	10	90	**6933105R**	2.745,57	**6933405R**	2.846,79
100	10	110	**6933205R**	3.476,97	**6933605R**	3.589,46

F04

VÁLVULA DE BOLA PVDF
bridas ISO en PP alma de acero
brida loca (RF)

PVDF BALL VALVE
PP steel coated ISO flanges
loose flange (RF)

DN	PN	D / G	EPDM	EUR	FPM	EUR
15	10	20	**6788305R**	620,34	**6599005R**	633,40
20	10	25	**6788405R**	664,24	**6599105R**	679,51
25	10	32	**6788505R**	705,98	**6599205R**	726,88
32	10	40	**6788605R**	798,91	**6599305R**	825,02
40	10	50	**6788705R**	986,40	**6599405R**	1.017,74
50	10	63	**6788805R**	1.226,39	**6599505R**	1.276,01
65	10	75	**6846105R**	2.478,66	**6846205R**	2.561,23
80	10	90	**6846305R**	3.342,53	**6846405R**	3.443,75
100	10	110	**6847505R**	4.311,01	**6847605R**	4.422,75

F04

VÁLVULA DE BOLA PVDF
Bridas ANSI-150 en PP alma de acer
brida loca (RF)

PVDF BALL VALVE
PP steel coated ANSI-150 flanges
loose flange (RF)

DN	PN	D / G	EPDM	EUR	FPM	EUR
15	10	½"	**67883AB05R**	620,34	**65990AB05R**	633,40
20	10	¾"	**67884AB05R**	664,24	**65991AB05R**	679,51
25	10	1"	**67885AB05R**	705,98	**65992AB05R**	726,88
32	10	1¼"	**67886AB05R**	798,91	**65993AB05R**	825,02
40	10	1½"	**67887AB05R**	986,40	**65994AB05R**	1.017,74
50	10	2"	**67888AB05R**	1.226,39	**65995AB05R**	1.276,01
65	10	2½"	**68461AB05R**	2.478,66	**68462AB05R**	2.561,23
80	10	3"	**68463AB05R**	3.342,53	**68464AB05R**	3.443,75
100	10	4"	**68475AB05R**	4.311,01	**68476AB05R**	4.422,75

Para actuadores SE - NO, pregunte el código

For SR - NO actuator, ask for the code

VÁLVULA BOLA PVDF SERIE EXTREME - ACTUADOR NEUMÁTICO DOBLE EFECTO -
PVDF BALL VALVE EXTREME SERIES - PNEUMATIC ACTUATOR DOUBLE ACTING

rotork

F04

VÁLVULA DE BOLA PVDF
termofusión hembra

PVDF BALL VALVE
socket fusion

DN	PN	D / G	EPDM	EUR	FPM	EUR
10	16	16	**6492407R**	455,62	**6441507R**	468,94
15	16	20	**6492507R**	455,62	**6441607R**	468,94
20	16	25	**6492607R**	477,08	**6441707R**	493,06
25	16	32	**6492707R**	501,61	**6441807R**	522,92
32	16	40	**6492807R**	536,69	**6441907R**	563,33
40	16	50	**6492907R**	619,03	**6442007R**	651,00
50	16	63	**6493007R**	732,56	**6442107R**	783,17
65	10	75	**6863207R**	1.522,50	**6826607R**	1.605,08
80	10	90	**6863307R**	1.836,50	**6826707R**	1.937,72
100	10	110	**6932007R**	2.435,23	**6932107R**	2.545,02

F04

VÁLVULA DE BOLA PVDF
roscar hembra BSP
refuerzo acero inoxidable

PVDF BALL VALVE
female thread BSP
Stainless steel reinforcement

DN	PN	D / G	EPDM	EUR	FPM	EUR
10	16	⅜"	**6624807R**	464,55	**6631707R**	477,86
15	16	½"	**6624907R**	464,55	**6631807R**	477,86
20	16	¾"	**6625007R**	486,41	**6631907R**	502,39
25	16	1"	**6625107R**	512,80	**6632007R**	534,11
32	16	1¼"	**6625207R**	549,75	**6632107R**	576,39
40	16	1½"	**6625307R**	635,42	**6632207R**	667,39
50	16	2"	**6625407R**	751,87	**6632307R**	802,48
65	10	2½"	**6932207R**	1.587,96	**6932607R**	1.670,54
80	10	3"	**6932307R**	1.916,37	**6932807R**	2.017,60
100	10	4"	**6932407R**	2.522,29	**6932907R**	2.632,05

F04

VÁLVULA DE BOLA PVDF
termofusión macho

PVDF BALL VALVE
spigot fusion

DN	PN	D / G	EPDM	EUR	FPM	EUR
15	16	20	**6787007R**	463,33	**6787707R**	476,11
20	16	25	**6787107R**	486,78	**6787807R**	502,02
25	16	32	**6787207R**	517,39	**6787907R**	537,36
32	16	40	**6787307R**	553,65	**6788007R**	578,71
40	16	50	**6787407R**	643,85	**6788107R**	674,95
50	16	63	**6787507R**	760,28	**6788207R**	806,96
65	10	75	**7070607R**	1.601,79	**7071107R**	1.684,37
80	10	90	**7070807R**	1.938,83	**7071207R**	2.040,06
100	10	110	**7070907R**	2.585,43	**7071307R**	2.695,18

VÁLVULA BOLA PVDF SERIE EXTREME - ACTUADOR NEUMÁTICO DOBLE EFECTO -
PVDF BALL VALVE EXTREME SERIES - PNEUMATIC ACTUATOR DOUBLE ACTING

rotork

F04

VÁLVULA DE BOLA PVDF
soldadura a tope
PVDF / SDR11

PVDF BALL VALVE
butt fusion
PVDF / SDR11

DN	PN	D / G	EPDM	EUR	FPM	EUR
15	16	20	**6717507R**	463,33	**6718107R**	476,11
20	16	25	**6717607R**	486,79	**6718207R**	502,02
25	16	32	**6717707R**	517,39	**6718307R**	537,36
32	16	40	**6717807R**	553,64	**6718407R**	578,71
40	16	50	**6717907R**	643,86	**6718507R**	674,96
50	16	63	**6718007R**	760,28	**6718607R**	806,96
65	10	75	**6933007R**	1.601,79	**6933307R**	1.684,37
80	10	90	**6933107R**	1.938,83	**6933407R**	2.040,06
100	10	110	**6933207R**	2.585,43	**6933607R**	2.695,18

F04

VÁLVULA DE BOLA PVDF
bridas ISO en PP alma de acero
brida loca (RF)

PVDF BALL VALVE
PP steel coated ISO flanges
loose flange (RF)

DN	PN	D / G	EPDM	EUR	FPM	EUR
15	10	20	**6788307R**	583,37	**6599007R**	596,43
20	10	25	**6788407R**	617,46	**6599107R**	632,73
25	10	32	**6788507R**	642,41	**6599207R**	663,30
32	10	40	**6788607R**	715,01	**6599307R**	741,13
40	10	50	**6788707R**	766,62	**6599407R**	797,96
50	10	63	**6788807R**	888,06	**6599507R**	937,68
65	10	75	**6846107R**	1.865,21	**6846207R**	1.947,78
80	10	90	**6846307R**	2.535,80	**6846407R**	2.637,02
100	10	110	**6847507R**	3.399,13	**6847607R**	3.508,15

F04

VÁLVULA DE BOLA PVDF
Bridas ANSI-150 en PP alma de acer
brida loca (RF)

PVDF BALL VALVE
PP steel coated ANSI-150 flanges
loose flange (RF)

DN	PN	D / G	EPDM	EUR	FPM	EUR
15	10	½"	**67883AB07R**	583,37	**65990AB07R**	596,43
20	10	¾"	**67884AB07R**	617,46	**65991AB07R**	632,73
25	10	1"	**67885AB07R**	642,41	**65992AB07R**	663,30
32	10	1¼"	**67886AB07R**	715,01	**65993AB07R**	741,13
40	10	1½"	**67887AB07R**	766,62	**65994AB07R**	797,96
50	10	2"	**67888AB07R**	888,06	**65995AB07R**	937,68
65	10	2½"	**68461AB07R**	1.865,21	**68462AB07R**	1.947,78
80	10	3"	**68463AB07R**	2.535,80	**68464AB07R**	2.637,02
100	10	4"	**68475AB07R**	3.399,13	**68476AB07R**	3.508,15

VÁLVULA BOLA PVDF SERIE EXTREME - ACTUADOR ELÉCTRICO -
PVDF BALL VALVE EXTREME SERIES - ELECTRIC ACTUATOR

J+J

F04

VÁLVULA DE BOLA PVDF
termofusión hembra

PVDF BALL VALVE
socket fusion

DN	PN	D / G	EPDM	EUR	FPM	EUR
10	16	16	**6492409J**	829,23	**6441509J**	845,88
15	16	20	**6492509J**	829,23	**6441609J**	845,88
20	16	25	**6492609J**	851,47	**6441709J**	871,45
25	16	32	**6492709J**	886,87	**6441809J**	913,51
32	16	40	**6492809J**	931,07	**6441909J**	964,37
40	16	50	**6492909J**	1.027,98	**6442009J**	1.059,95
50	16	63	**6493009J**	1.181,08	**6442109J**	1.231,69
65	10	75	**6863209J**	1.889,15	**6826609J**	1.971,73
80	10	90	**6863309J**	2.450,71	**6826709J**	2.551,93
100	10	110	**6932009J**	3.485,22	**6932109J**	3.595,01

F04

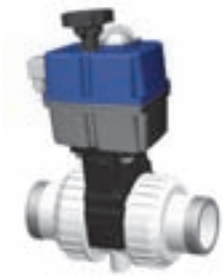

VÁLVULA DE BOLA PVDF
roscar hembra BSP
refuerzo acero inoxidable

PVDF BALL VALVE
female thread BSP
Stainless steel reinforcement

DN	PN	D / G	EPDM	EUR	FPM	EUR
10	16	⅜"	**6624809J**	840,39	**6631709J**	857,04
15	16	½"	**6624909J**	840,39	**6631809J**	857,04
20	16	¾"	**6625009J**	863,13	**6631909J**	883,11
25	16	1"	**6625109J**	900,85	**6632009J**	927,48
32	16	1¼"	**6625209J**	947,40	**6632109J**	980,69
40	16	1½"	**6625309J**	1.044,37	**6632209J**	1.076,34
50	16	2"	**6625409J**	1.200,39	**6632309J**	1.251,00
65	10	2½"	**6932209J**	1.954,61	**6932609J**	2.037,19
80	10	3"	**6932309J**	2.530,58	**6932809J**	2.631,80
100	10	4"	**6932409J**	3.572,29	**6932909J**	3.682,05

F04

VÁLVULA DE BOLA PVDF
termofusión macho

PVDF BALL VALVE
spigot fusion

DN	PN	D / G	EPDM	EUR	FPM	EUR
15	16	20	**6787009J**	838,88	**6787709J**	854,85
20	16	25	**6787109J**	863,60	**6787809J**	882,66
25	16	32	**6787209J**	906,58	**6787909J**	931,55
32	16	40	**6787309J**	952,26	**6788009J**	983,60
40	16	50	**6787409J**	1.052,80	**6788109J**	1.083,90
50	16	63	**6787509J**	1.208,81	**6788209J**	1.255,48
65	10	75	**7070609J**	1.968,44	**7071109J**	2.051,02
80	10	90	**7070809J**	2.553,04	**7071209J**	2.654,27
100	10	110	**7070909J**	3.635,42	**7071309J**	3.745,18

* Multivoltage 24-240V AC/DC

VÁLVULA BOLA PVDF SERIE EXTREME - ACTUADOR ELÉCTRICO -
PVDF BALL VALVE EXTREME SERIES - ELECTRIC ACTUATOR

F04

VÁLVULA DE BOLA PVDF
soldadura a tope
PVDF / SDR11

PVDF BALL VALVE
butt fusion
PVDF / SDR11

DN	PN	D / G	EPDM	EUR	FPM	EUR
15	16	20	**6717509J**	838,87	**6718109J**	854,85
20	16	25	**6717609J**	863,61	**6718209J**	882,65
25	16	32	**6717709J**	906,59	**6718309J**	931,55
32	16	40	**6717809J**	952,26	**6718409J**	983,60
40	16	50	**6717909J**	1.052,81	**6718509J**	1.083,91
50	16	63	**6718009J**	1.208,80	**6718609J**	1.255,48
65	10	75	**6933009J**	1.968,44	**6933309J**	2.051,02
80	10	90	**6933109J**	2.553,04	**6933409J**	2.654,26
100	10	110	**6933209J**	3.635,43	**6933609J**	3.745,18

F04

VÁLVULA DE BOLA PVDF
bridas ISO en PP alma de acero
brida loca (RF)

PVDF BALL VALVE
PP steel coated ISO flanges
loose flange (RF)

DN	PN	D / G	EPDM	EUR	FPM	EUR
15	10	20	**6788309J**	988,92	**6599009J**	1.005,24
20	10	25	**6788409J**	1.026,94	**6599109J**	1.046,04
25	10	32	**6788509J**	1.062,86	**6599209J**	1.088,98
32	10	40	**6788609J**	1.153,97	**6599309J**	1.186,62
40	10	50	**6788709J**	1.175,58	**6599409J**	1.206,91
50	10	63	**6788809J**	1.336,59	**6599509J**	1.386,21
65	10	75	**6846109J**	2.231,86	**6846209J**	2.314,43
80	10	90	**6846309J**	3.150,00	**6846409J**	3.251,23
100	10	110	**6847509J**	4.449,13	**6847609J**	4.558,15

F04

VÁLVULA DE BOLA PVDF
Bridas ANSI-150 en PP alma de acer
brida loca (RF)

PVDF BALL VALVE
PP steel coated ANSI-150 flanges
loose flange (RF)

DN	PN	D / G	EPDM	EUR	FPM	EUR
15	10	½"	**67883AB09J**	988,92	**65990AB09J**	1.005,24
20	10	¾"	**67884AB09J**	1.026,94	**65991AB09J**	1.046,04
25	10	1"	**67885AB09J**	1.062,86	**65992AB09J**	1.088,98
32	10	1¼"	**67886AB09J**	1.153,97	**65993AB09J**	1.186,62
40	10	1½"	**67887AB09J**	1.175,58	**65994AB09J**	1.206,91
50	10	2"	**67888AB09J**	1.336,59	**65995AB09J**	1.386,21
65	10	2½"	**68461AB09J**	2.231,86	**68462AB09J**	2.314,43
80	10	3"	**68463AB09J**	3.150,00	**68464AB09J**	3.251,23
100	10	4"	**68475AB09J**	4.449,13	**68476AB09J**	4.558,15

* Multivoltage 24-240V AC/DC

VÁLVULA BOLA ABS SERIE EXTREME - ACTUADOR NEUMÁTICO SIMPLE EFECTO (NC) -
ABS BALL VALVE EXTREME SERIES - PNEUMATIC ACTUATOR SPRING RETURN (NC)

rotork

F04

VÁLVULA DE BOLA ABS
encolar hembra métrico

ABS BALL VALVE
metric solvent socket

DN	PN	D / G	EPDM	EUR	FPM	EUR
15	10	16	**6518705R**	468,75	**6519405R**	482,07
15	10	20	**6518805R**	468,75	**6519505R**	482,07
20	10	25	**6518905R**	489,63	**6519605R**	505,61
25	10	32	**6519005R**	517,77	**6519705R**	539,08
32	10	40	**6519105R**	551,33	**6519805R**	577,97
40	10	50	**6519205R**	709,22	**6519905R**	741,18
50	10	63	**6519305R**	873,76	**6520005R**	924,38
65	6	75	**6863405R**	1.537,89	**6863705R**	1.620,47
80	6	90	**6863505R**	1.858,38	**6863805R**	1.959,60
100	6	110	**6863605R**	2.112,24	**6863905R**	2.224,67

F04

VÁLVULA DE BOLA ABS
roscar hembra BSP
refuerzo acero inoxidable

ABS BALL VALVE
female thread BSP
Stainless steel reinforcement

DN	PN	D / G	EPDM	EUR	FPM	EUR
15	10	⅜"	**6520105R**	477,67	**6521405R**	490,99
15	10	½"	**6520205R**	477,67	**6520805R**	490,99
20	10	¾"	**6520305R**	498,95	**6520905R**	514,94
25	10	1"	**6520405R**	528,96	**6521005R**	550,27
32	10	1¼"	**6520505R**	564,38	**6521105R**	591,02
40	10	1½"	**6520605R**	725,60	**6521205R**	757,57
50	10	2"	**6520705R**	892,68	**6521305R**	943,29
65	6	2½"	**6949005R**	1.561,07	**6949305R**	1.643,65
80	6	3"	**6949105R**	1.884,61	**6949405R**	1.985,84
100	6	4"	**6949205R**	2.132,60	**6949605R**	2.245,03

F04

VÁLVULA DE BOLA ABS
soldadura a tope
PE100 / SRD11

ABS BALL VALVE
butt fusion
PE100 / SRD11

DN	PN	D / G	EPDM	EUR	FPM	EUR
15	10	20	**6789005R**	473,68	**6789705R**	486,99
20	10	25	**6789105R**	495,49	**6789805R**	511,47
25	10	32	**6789205R**	526,96	**6789905R**	548,27
32	10	40	**6789305R**	560,65	**6790005R**	587,29
40	10	50	**6789405R**	721,60	**6790105R**	753,57
50	10	63	**6789505R**	885,22	**6790205R**	935,83
65	6	75	**6949705R**	1.562,05	**6950005R**	1.644,63
80	6	90	**6949805R**	1.888,72	**6950105R**	1.989,95
100	6	110	**6949905R**	2.156,09	**6950205R**	2.268,51

Para actuadores SE - NO, pregunte el código

For SR - NO actuator, ask for the code

VÁLVULA BOLA ABS SERIE EXTREME - ACTUADOR NEUMÁTICO DOBLE EFECTO -
ABS BALL VALVE EXTREME SERIES - PNEUMATIC ACTUATOR DOUBLE ACTING

rotork

F04

VÁLVULA DE BOLA ABS
encolar hembra métrico

ABS BALL VALVE
metric solvent socket

DN	PN	D / G	EPDM	EUR	FPM	EUR
15	10	16	**6518707R**	431,78	**6519407R**	445,10
15	10	20	**6518807R**	431,78	**6519507R**	445,10
20	10	25	**6518907R**	442,85	**6519607R**	458,83
25	10	32	**6519007R**	454,20	**6519707R**	475,51
32	10	40	**6519107R**	467,43	**6519807R**	494,07
40	10	50	**6519207R**	489,44	**6519907R**	521,40
50	10	63	**6519307R**	535,44	**6520007R**	586,05
65	6	75	**6863407R**	924,44	**6863707R**	1.007,02
80	6	90	**6863507R**	1.051,64	**6863807R**	1.152,87
100	6	110	**6863607R**	1.253,99	**6863907R**	1.363,67

F04

VÁLVULA DE BOLA ABS
roscar hembra BSP
refuerzo acero inoxidable

ABS BALL VALVE
female thread BSP
Stainless steel reinforcement

DN	PN	D / G	EPDM	EUR	FPM	EUR
15	10	⅜"	**6520107R**	440,70	**6521407R**	454,02
15	10	½"	**6520207R**	440,70	**6520807R**	454,02
20	10	¾"	**6520307R**	452,18	**6520907R**	468,16
25	10	1"	**6520407R**	465,39	**6521007R**	486,70
32	10	1¼"	**6520507R**	480,49	**6521107R**	507,12
40	10	1½"	**6520607R**	505,82	**6521207R**	537,79
50	10	2"	**6520707R**	554,35	**6521307R**	604,96
65	6	2½"	**6949007R**	947,62	**6949307R**	1.030,20
80	6	3"	**6949107R**	1.077,88	**6949407R**	1.179,10
100	6	4"	**6949207R**	1.273,85	**6949607R**	1.383,54

F04

VÁLVULA DE BOLA ABS
soldadura a tope
PE100 / SRD11

ABS BALL VALVE
butt fusion
PE100 / SRD11

DN	PN	D / G	EPDM	EUR	FPM	EUR
15	10	20	**6789007R**	436,71	**6789707R**	450,02
20	10	25	**6789107R**	448,71	**6789807R**	464,69
25	10	32	**6789207R**	463,39	**6789907R**	484,70
32	10	40	**6789307R**	476,76	**6790007R**	503,40
40	10	50	**6789407R**	501,83	**6790107R**	533,79
50	10	63	**6789507R**	546,89	**6790207R**	597,50
65	6	75	**6949707R**	948,60	**6950007R**	1.031,18
80	6	90	**6949807R**	1.081,99	**6950107R**	1.183,22
100	6	110	**6949907R**	1.296,77	**6950207R**	1.406,45

VÁLVULA BOLA ABS SERIE EXTREME - ACTUADOR ELÉCTRICO -
ABS BALL VALVE EXTREME SERIES - ELECTRIC ACTUATOR

F04

VÁLVULA DE BOLA ABS
encolar hembra métrico

ABS BALL VALVE
metric solvent socket

DN	PN	D / G	EPDM	EUR	FPM	EUR
15	10	16	**6518709J**	799,43	**6519409J**	816,08
15	10	20	**6518809J**	799,43	**6519509J**	816,08
20	10	25	**6518909J**	808,69	**6519609J**	828,67
25	10	32	**6519009J**	827,60	**6519709J**	854,24
32	10	40	**6519109J**	844,50	**6519809J**	877,80
40	10	50	**6519209J**	898,39	**6519909J**	930,35
50	10	63	**6519309J**	983,96	**6520009J**	1.034,57
65	6	75	**6863409J**	1.291,09	**6863709J**	1.373,67
80	6	90	**6863509J**	1.665,85	**6863809J**	1.767,08
100	6	110	**6863609J**	2.303,99	**6863909J**	2.413,67

F04

VÁLVULA DE BOLA ABS
roscar hembra BSP
refuerzo acero inoxidable

ABS BALL VALVE
female thread BSP
Stainless steel reinforcement

DN	PN	D / G	EPDM	EUR	FPM	EUR
15	10	⅜"	**6520109J**	810,59	**6521409J**	827,24
15	10	½"	**6520209J**	810,59	**6520809J**	827,24
20	10	¾"	**6520309J**	820,34	**6520909J**	840,32
25	10	1"	**6520409J**	841,58	**6521009J**	868,22
32	10	1¼"	**6520509J**	860,82	**6521109J**	894,11
40	10	1½"	**6520609J**	914,77	**6521209J**	946,74
50	10	2"	**6520709J**	1.002,87	**6521309J**	1.053,48
65	6	2½"	**6949009J**	1.314,27	**6949309J**	1.396,85
80	6	3"	**6949109J**	1.692,09	**6949409J**	1.793,31
100	6	4"	**6949209J**	2.323,85	**6949609J**	2.433,53

F04

VÁLVULA DE BOLA ABS
soldadura a tope
PE100 / SRD11

ABS BALL VALVE
butt fusion
PE100 / SRD11

DN	PN	D / G	EPDM	EUR	FPM	EUR
15	10	20	**6789009J**	805,59	**6789709J**	822,24
20	10	25	**6789109J**	816,01	**6789809J**	835,99
25	10	32	**6789209J**	839,08	**6789909J**	865,72
32	10	40	**6789309J**	856,16	**6790009J**	889,45
40	10	50	**6789409J**	910,78	**6790109J**	942,74
50	10	63	**6789509J**	995,41	**6790209J**	1.046,02
65	6	75	**6949709J**	1.315,25	**6950009J**	1.397,83
80	6	90	**6949809J**	1.696,20	**6950109J**	1.797,42
100	6	110	**6949909J**	2.346,77	**6950209J**	2.456,45

* Multivoltage 24-240V AC/DC

ACTUACIÓN NEUMÁTICA
PNEUMATIC ACTUATION

Posibilidad de actuación neumática en todas las versiones de válvula de mariposa Serie Extreme.

Actuador por defecto: Rotork modelo GT
Posibilidad de actuación con otras marcas o modelos o de preparación de la válvula para actuación por parte del cliente.

Opciones de actuación
- Simple efecto con válvula normalmente cerrada (NC)
- Simple efecto con válvula normalmente abierta (NO)
- Doble efecto (DA)

Accesorios opcionales
- Caja de final de carrera
- Electroválvula (diferentes configuraciones)
- Reguladores de escape
- Posicionador electroneumático

Pneumatic actuation possibility in all versions of the butterfly valve Extreme Series.

Default actuator: Rotork GT model
Possibility of actuation using other brands or models, or preparing the valve for customer own actuation.

Actuation options
- Spring return with normally closed valve (NC)
- Spring return with normally open valve (NO)
- Double acting (DA)

Optional accessories
- Limit switch box
- Solenoid valve (different configurations)
- Relief regulators
- Electropneumatic positioner

Características del actuador Rotork GT:

- Actuación tipo pistón
- Diseño compacto y ligero
- Encajado en aluminio anodizado
- Vida de servicio duradera y eficiente con un mantenimiento mínimo

Actuator characteristics - Rotork GT:

- Piston drive
- Compact design and lighweight
- Housed in anodised aluminium
- Long and efficient service with a minimum maintenance

ACTUACIÓN ELÉCTRICA
ELECTRIC ACTUATION

Posibilidad de actuación eléctrica en todas las versiones de válvula de bola Serie Extreme.

Actuador por defecto - J+J
Posibilidad de actuación con otras marcas o modelos o de preparación de la válvula para actuación por parte del cliente.

Opciones de actuación
- Multivoltaje (24-240 VAC/VDC)

Accesorios opcionales
- BSR - Bloque de seguridad
- DPS - Posicionador digital

Electric actuation possibility in all versions of the butterfly valve Extreme Series.

Default actuator - J+J
Possibility of actuation using other brands or models, or preparing the valve for customer own actuation.

Actuation options
- Multivoltage (24-240 VAC/VDC)

Optional accessories
- BSR - Safety block
- DPS - Digital positioner

Características del actuador J+J:

- Control electrónico del par, con limitación de par máximo
- Resistencia calefactora anti-condensación
- Selector automático/manual, con mando manual de emergencia
- Contactos auxiliares de final de posición
- Indicador LED de funcionamiento/errores
- Cuerpo y tapa en poliamida anti-corrosivo

Actuator characteristics J+J:

- Electronic torque control, with limitation of maximum torque
- Anti-condensation heating resistor
- Automatic / manual lever, with manual override
- Open and closed volt free contacts
- Indicator LED operating / error
- Enclosure in antricorrosive polyamide

KIT DE ACTUACIÓN
ACTUATION KIT

El kit incluye todos los elementos necesarios para conectar la válvula de mariposa con el actuador y es compatible con todas las marcas de actuadores que siguen la norma ISO 5211.
Componentes: pieza de conexión, medio soportes, tornillería, brida separadora y acoples.

The kit includes all the necessary elements to connect the butterfly valve with the actuator and it is ready for all the brands of actuators following the ISO 5211 regulation.
Components: coupling bush, supports, bolts, mounting clamp and connectors.

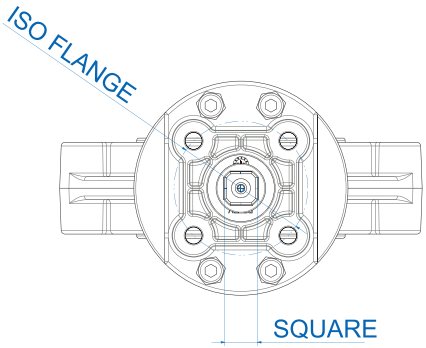

D	DN	ISO FLANGE F05		ISO FLANGE F07				ISO FLANGE F10			ISO FLANGE F12	
		Q14	Q17	Q14	Q17	Q22	Q27	Q17	Q22	Q27	Q22	Q27
50	40			**69507**	**69508**	**75544**						
				47,06 €	47,06 €	75,06 €						
75	65			**65424**	**65425**							
				47,06 €	47,06 €							
90	80	**66050***		**66065**	**65426**							
		83,96 €		47,06 €	47,06 €							
110	100	**68492***		**66066**	**65427**	**65880**						
		83,96 €		47,06 €	47,06 €	47,06 €						
125-140	125				**65428**	**65429**						
					53,28 €	53,28 €						
160	150				**65430**	**65431**						
					53,28 €	53,28 €						
200-222	200				**65432**	**65433**		**65434**	**65435**	**66064**		
					73,25 €	73,25 €		73,25 €	73,25 €	73,25 €		
250	250					**65436**	**65437**		**65438**	**65439**	**65441**	**65442**
						84,80 €	84,80 €		84,80 €	84,80 €	84,80 €	84,80 €
315	300					**65443**	**65444**		**65445**	**65446**	**65447**	**65448**
						84,80 €	84,80 €		84,80 €	84,80 €	84,80 €	84,80 €

* Special configuration with mounting clamp made in Stainless Steel.

* Configuración especial con brida separadora creada en Acero Inoxidable.

VÁLVULA MARIPOSA PVC-U SERIE EXTREME - ACTUADOR NEUMÁTICO SIMPLE EFECTO (NC) - PVC-U BUTTERFLY VALVE EXTREME SERIES - PNEUMATIC ACTUATOR SPRING RETURN (NC)

rotork

F04

VÁLVULA DE MARIPOSA PVC-U
Cuerpo en PP-GR
Disco en PVC-U

PVC-U BUTTERFLY VALVE
Body in PP-GR
Disc in PVC-U

DN	PN	D / G	EPDM	EUR	FPM	EUR
40	10	50	**6672505R**	806,36	**6672605R**	917,60
65	10	63-75	**6136505R**	970,71	**6146005R**	1.109,76
80	10	90	**6136605R**	1.156,84	**6146105R**	1.308,35
100	10	110	**6136705R**	1.310,68	**6146205R**	1.518,77
125	10	125-140	**6136805R**	1.906,50	**6146305R**	2.193,23
150	10	160	**6136905R**	1.995,66	**6146405R**	2.324,59
200	10	200-225	**6137005R**	2.599,56	**6146505R**	3.167,27
250	6	250-280	**6147205R**	3.611,73	**6148005R**	4.741,71
300	6	315	**6147305R**	5.394,41	**6148105R**	6.807,28

VÁLVULA MARIPOSA PVC-U SERIE EXTREME - ACTUADOR NEUMÁTICO DOBLE EFECTO - PVC-U BUTTERFLY VALVE EXTREME SERIES - PNEUMATIC ACTUATOR DOUBLE ACTING

rotork

F04

VÁLVULA DE MARIPOSA PVC-U
Cuerpo en PP-GR
Disco en PVC-U

PVC-U BUTTERFLY VALVE
Body in PP-GR
Disc in PVC-U

DN	PN	D / G	EPDM	EUR	FPM	EUR
40	10	50	**6672507R**	626,79	**6672607R**	738,03
65	10	63-75	**6136507R**	692,39	**6146007R**	831,44
80	10	90	**6136607R**	784,67	**6146107R**	936,19
100	10	110	**6136707R**	849,94	**6146207R**	1.058,03
125	10	125-140	**6136807R**	1.118,05	**6146307R**	1.404,78
150	10	160	**6136907R**	1.293,64	**6146407R**	1.622,57
200	10	200-225	**6137007R**	1.676,64	**6146507R**	2.244,35
250	6	250-280	**6147207R**	2.563,14	**6148007R**	3.693,12
300	6	315	**6147307R**	3.191,59	**6148107R**	4.604,47

VÁLVULA MARIPOSA PVC-U SERIE EXTREME - ACTUADOR ELÉCTRICO (24-240V AC/DC) - PVC-U BUTTERFLY VALVE EXTREME SERIES - ELECTRIC ACTUATOR (24-240V AC/DC)

J+J

F04

VÁLVULA DE MARIPOSA PVC-U
Cuerpo en PP-GR
Disco en PVC-U

PVC-U BUTTERFLY VALVE
Body in PP-GR
Disc in PVC-U

DN	PN	D / G	EPDM	EUR	FPM	EUR
40	10	50	**6672509J**	1.042,45	**6672609J**	1.153,69
65	10	63-75	**6136509J**	1.436,20	**6146009J**	1.575,25
80	10	90	**6136609J**	1.501,69	**6146109J**	1.653,21
100	10	110	**6136709J**	1.876,47	**6146209J**	2.084,56
125	10	125-140	**6136809J**	2.544,15	**6146309J**	2.830,88
150	10	160	**6136909J**	2.583,19	**6146409J**	2.912,11
200	10	200-225	**6137009J**	3.370,97	**6146509J**	3.938,68
250	6	250-280	**6147209J**	4.406,23	**6148009J**	5.536,21
300	6	315	**6147309J**	4.849,03	**6148109J**	6.261,91

Para actuadores SE - NO, pregunte el código

For SR - NO actuator, ask for the code

Todas las configuraciones de válvula de mariposa disponibles tipo LUG.

All the butterfly valve configurations are available in LUG type.

VÁLVULA MARIPOSA PVC-C SERIE EXTREME - ACTUADOR NEUMÁTICO SIMPLE EFECTO (NC) - CPVC BUTTERFLY VALVE EXTREME SERIES - PNEUMATIC ACTUATOR SPRING RETURN (NC)

rotork

F04

VÁLVULA DE MARIPOSA CPVC
Cuerpo en PP-GR
Disco en CPVC

CPVC BUTTERFLY VALVE
Body in PP-GR
Disc in CPVC

DN	PN	D / G	EPDM	EUR	FPM	EUR
40	10	50	**6673405R**	834,76	**6673505R**	945,99
65	10	63-75	**6149805R**	1.006,19	**6150405R**	1.145,24
80	10	90	**6149905R**	1.194,40	**6150505R**	1.345,91
100	10	110	**6150005R**	1.357,83	**6150605R**	1.565,92
125	10	125-140	**6150105R**	1.969,95	**6150705R**	2.256,68
150	10	160	**6150205R**	2.081,33	**6150805R**	2.410,26
200	10	200-225	**6150305R**	2.753,32	**6150905R**	3.321,03
250	6	250-280	**6151605R**	3.717,70	**6152405R**	4.847,68
300	6	315	**6151705R**	5.560,63	**6152505R**	6.973,50

VÁLVULA MARIPOSA PVC-C SERIE EXTREME - ACTUADOR NEUMÁTICO DOBLE EFECTO - CPVC BUTTERFLY VALVE EXTREME SERIES - PNEUMATIC ACTUATOR DOUBLE ACTING

rotork

F04

VÁLVULA DE MARIPOSA CPVC
Cuerpo en PP-GR
Disco en CPVC

CPVC BUTTERFLY VALVE
Body in PP-GR
Disc in CPVC

DN	PN	D / G	EPDM	EUR	FPM	EUR
40	10	50	**6673407R**	655,18	**6673507R**	766,42
65	10	63-75	**6149807R**	727,87	**6150407R**	866,92
80	10	90	**6149907R**	822,23	**6150507R**	973,75
100	10	110	**6150007R**	897,09	**6150607R**	1.105,18
125	10	125-140	**6150107R**	1.181,50	**6150707R**	1.468,23
150	10	160	**6150207R**	1.379,31	**6150807R**	1.708,24
200	10	200-225	**6150307R**	1.830,39	**6150907R**	2.398,10
250	6	250-280	**6151607R**	2.669,10	**6152407R**	3.799,08
300	6	315	**6151707R**	3.357,81	**6152507R**	4.770,69

VÁLVULA MARIPOSA PVC-C SERIE EXTREME - ACTUADOR ELÉCTRICO (24-240V AC/DC) - CPVC BUTTERFLY VALVE EXTREME SERIES - ELECTRIC ACTUATOR (24-240V AC/DC)

J+J

F04

VÁLVULA DE MARIPOSA CPVC
Cuerpo en PP-GR
Disco en CPVC

CPVC BUTTERFLY VALVE
Body in PP-GR
Disc in CPVC

DN	PN	D / G	EPDM	EUR	FPM	EUR
40	10	50	**6673409J**	1.070,85	**6673509J**	1.182,08
65	10	63-75	**6149809J**	1.471,68	**6150409J**	1.610,73
80	10	90	**6149909J**	1.539,25	**6150509J**	1.690,76
100	10	110	**6150009J**	1.923,62	**6150609J**	2.131,71
125	10	125-140	**6150109J**	2.607,60	**6150709J**	2.894,33
150	10	160	**6150209J**	2.668,85	**6150809J**	2.997,78
200	10	200-225	**6150309J**	3.524,72	**6150909J**	4.092,43
250	6	250-280	**6151609J**	4.512,20	**6152409J**	5.642,18
300	6	315	**6151709J**	5.015,25	**6152509J**	6.428,13

Para actuadores SE - NO, pregunte el código

For SR - NO actuator, ask for the code

Todas las configuraciones de válvula de mariposa disponibles tipo LUG.

All the butterfly valve configurations are available in LUG type.

VÁLVULA MARIPOSA PP-H SERIE EXTREME - ACTUADOR NEUMÁTICO SIMPLE EFECTO (NC) -
PP-H BUTTERFLY VALVE EXTREME SERIES - PNEUMATIC ACTUATOR SPRING RETURN (NC)

rotork

F04

VÁLVULA DE MARIPOSA PP-H
Cuerpo en PP-GR
Disco en PP-H

PP-H BUTTERFLY VALVE
Body in PP-GR
Disc in PP-H

DN	PN	D / G	EPDM	EUR	FPM	EUR
40	10	50	**6673805R**	806,36	**6673905R**	917,60
65	10	63-75	**6154205R**	970,71	**6196205R**	1.109,76
80	10	90	**6154305R**	1.156,84	**6196305R**	1.308,35
100	10	110	**6154405R**	1.310,68	**6196405R**	1.518,77
125	10	125-140	**6154505R**	1.906,50	**6196505R**	2.193,23
150	10	160	**6154605R**	1.995,66	**6196605R**	2.324,59
200	10	200-225	**6154905R**	2.599,56	**6196705R**	3.167,27
250	6	250-280	**6197405R**	3.611,73	**6198205R**	4.741,71
300	6	315	**6197505R**	5.394,41	**6198305R**	6.807,28

VÁLVULA MARIPOSA PP-H SERIE EXTREME - ACTUADOR NEUMÁTICO DOBLE EFECTO -
PP-H BUTTERFLY VALVE EXTREME SERIES - PNEUMATIC ACTUATOR DOUBLE ACTING

rotork

F04

VÁLVULA DE MARIPOSA PP-H
Cuerpo en PP-GR
Disco en PP-H

PP-H BUTTERFLY VALVE
Body in PP-GR
Disc in PP-H

DN	PN	D / G	EPDM	EUR	FPM	EUR
40	10	50	**6673807R**	626,79	**6673907R**	738,03
65	10	63-75	**6154207R**	692,39	**6196207R**	831,44
80	10	90	**6154307R**	784,67	**6196307R**	936,19
100	10	110	**6154407R**	849,94	**6196407R**	1.058,03
125	10	125-140	**6154507R**	1.118,05	**6196507R**	1.404,78
150	10	160	**6154607R**	1.293,64	**6196607R**	1.622,57
200	10	200-225	**6154907R**	1.676,64	**6196707R**	2.244,35
250	6	250-280	**6197407R**	2.563,14	**6198207R**	3.693,12
300	6	315	**6197507R**	3.191,59	**6198307R**	4.604,47

VÁLVULA MARIPOSA PP-H SERIE EXTREME - ACTUADOR ELÉCTRICO (24-240V AC/DC) -
PP-H BUTTERFLY VALVE EXTREME SERIES - ELECTRIC ACTUATOR (24-240V AC/DC)

J+J

F04

VÁLVULA DE MARIPOSA PP-H
Cuerpo en PP-GR
Disco en PP-H

PP-H BUTTERFLY VALVE
Body in PP-GR
Disc in PP-H

DN	PN	D / G	EPDM	EUR	FPM	EUR
40	10	50	**6673809J**	1.042,45	**6673909J**	1.153,69
65	10	63-75	**6154209J**	1.436,20	**6196209J**	1.575,25
80	10	90	**6154309J**	1.501,69	**6196309J**	1.653,21
100	10	110	**6154409J**	1.876,47	**6196409J**	2.084,56
125	10	125-140	**6154509J**	2.544,15	**6196509J**	2.830,88
150	10	160	**6154609J**	2.583,19	**6196609J**	2.912,11
200	10	200-225	**6154909J**	3.370,97	**6196709J**	3.938,68
250	6	250-280	**6197409J**	4.406,23	**6198209J**	5.536,21
300	6	315	**6197509J**	4.849,03	**6198309J**	6.261,91

Para actuadores SE - NO, pregunte el código

For SR - NO actuator, ask for the code

Todas las configuraciones de válvula de mariposa disponibles tipo LUG.

All the butterfly valve configurations are available in LUG type.

PVDF

VÁLVULA MARIPOSA PVDF SERIE EXTREME - ACTUADOR NEUMÁTICO SIMPLE EFECTO (NC) - PVDF BUTTERFLY VALVE EXTREME SERIES - PNEUMATIC ACTUATOR SPRING RETURN (NC)

rotork

F04

VÁLVULA DE MARIPOSA PVDF
Cuerpo en PP-GR
Disco en PVDF

PVDF BUTTERFLY VALVE
Body in PP-GR
Disc in PVDF

DN	PN	D / G	EPDM	EUR	FPM	EUR
40	10	50	**6674405R**	845,63	**6674505R**	956,87
65	10	63-75	**6463405R**	1.019,78	**6204705R**	1.158,83
80	10	90	**6463505R**	1.213,10	**6204805R**	1.364,61
100	10	110	**6463605R**	1.395,71	**6204905R**	1.603,80
125	10	125-140	**6463705R**	2.050,82	**6205005R**	2.337,55
150	10	160	**6463805R**	2.198,96	**6205105R**	2.527,89
200	10	200-225	**6463905R**	3.025,66	**6205205R**	3.593,37
250	6	250-280	**6464605R**	4.350,77	**6205905R**	5.480,76
300	6	315	**6464705R**	6.625,08	**6206005R**	8.037,96

VÁLVULA MARIPOSA PVDF SERIE EXTREME - ACTUADOR NEUMÁTICO DOBLE EFECTO - PVDF BUTTERFLY VALVE EXTREME SERIES - PNEUMATIC ACTUATOR DOUBLE ACTING

rotork

F04

VÁLVULA DE MARIPOSA PVDF
Cuerpo en PP-GR
Disco en PVDF

PVDF BUTTERFLY VALVE
Body in PP-GR
Disc in PVDF

DN	PN	D / G	EPDM	EUR	FPM	EUR
40	10	50	**6674407R**	666,06	**6674507R**	777,30
65	10	63-75	**6463407R**	741,46	**6204707R**	880,51
80	10	90	**6463507R**	840,93	**6204807R**	992,45
100	10	110	**6463607R**	934,96	**6204907R**	1.143,06
125	10	125-140	**6463707R**	1.262,37	**6205007R**	1.549,10
150	10	160	**6463807R**	1.496,94	**6205107R**	1.825,87
200	10	200-225	**6463907R**	2.102,74	**6205207R**	2.670,45
250	6	250-280	**6464607R**	3.302,18	**6205907R**	4.432,16
300	6	315	**6464707R**	4.422,26	**6206007R**	5.835,14

VÁLVULA MARIPOSA PVDF SERIE EXTREME - ACTUADOR ELÉCTRICO (24-240V AC/DC) - PVDF BUTTERFLY VALVE EXTREME SERIES - ELECTRIC ACTUATOR (24-240V AC/DC)

J+J

F04

VÁLVULA DE MARIPOSA PVDF
Cuerpo en PP-GR
Disco en PVDF

PVDF BUTTERFLY VALVE
Body in PP-GR
Disc in PVDF

DN	PN	D / G	EPDM	EUR	FPM	EUR
40	10	50	**6674409J**	1.081,72	**6674509J**	1.192,96
65	10	63-75	**6463409J**	1.485,27	**6204709J**	1.624,32
80	10	90	**6463509J**	1.557,95	**6204809J**	1.709,46
100	10	110	**6463609J**	1.961,50	**6204909J**	2.169,59
125	10	125-140	**6463709J**	2.688,47	**6205009J**	2.975,20
150	10	160	**6463809J**	2.786,49	**6205109J**	3.115,41
200	10	200-225	**6463909J**	3.797,07	**6205209J**	4.364,78
250	6	250-280	**6464609J**	5.145,28	**6205909J**	6.275,26
300	6	315	**6464709J**	6.079,71	**6206009J**	7.492,58

Para actuadores SE - NO, pregunte el código

For SR - NO actuator, ask for the code

Todas las configuraciones de válvula de mariposa disponibles tipo LUG.

All the butterfly valve configurations are available in LUG type.

VÁLVULA MARIPOSA ABS SERIE EXTREME - ACTUADOR NEUMÁTICO SIMPLE EFECTO (NC) - ABS BUTTERFLY VALVE EXTREME SERIES - PNEUMATIC ACTUATOR SPRING RETURN (NC)

rotork

F04

VÁLVULA DE MARIPOSA ABS
Cuerpo en PP-GR
Disco en ABS

ABS BUTTERFLY VALVE
Body in PP-GR
Disc in ABS

DN	PN	D / G	EPDM	EUR	FPM	EUR
40	10	50	**6675005R**	834,76	**6675105R**	945,99
65	10	63-75	**6206905R**	1.006,19	**6207505R**	1.145,24
80	10	90	**6207005R**	1.194,40	**6207605R**	1.345,91
100	10	110	**6207105R**	1.357,83	**6207705R**	1.565,92
125	10	125-140	**6207205R**	1.969,95	**6207805R**	2.256,68
150	10	160	**6207305R**	2.081,33	**6207905R**	2.410,26
200	10	200-225	**6207405R**	2.753,32	**6208005R**	3.321,03
250	6	250-280	**6208705R**	3.717,70	**6209505R**	4.847,68
300	6	315	**6208805R**	5.560,63	**6209605R**	6.973,50

VÁLVULA MARIPOSA ABS SERIE EXTREME - ACTUADOR NEUMÁTICO DOBLE EFECTO - ABS BUTTERFLY VALVE EXTREME SERIES - PNEUMATIC ACTUATOR DOUBLE ACTING

rotork

F04

VÁLVULA DE MARIPOSA ABS
Cuerpo en PP-GR
Disco en ABS

ABS BUTTERFLY VALVE
Body in PP-GR
Disc in ABS

DN	PN	D / G	EPDM	EUR	FPM	EUR
40	10	50	**6675007R**	655,18	**6675107R**	766,42
65	10	63-75	**6206907R**	727,87	**6207507R**	866,92
80	10	90	**6207007R**	822,24	**6207607R**	973,75
100	10	110	**6207107R**	897,09	**6207707R**	1.105,18
125	10	125-140	**6207207R**	1.181,50	**6207807R**	1.468,23
150	10	160	**6207307R**	1.379,31	**6207907R**	1.708,24
200	10	200-225	**6207407R**	1.830,39	**6208007R**	2.398,10
250	6	250-280	**6208707R**	2.669,10	**6209507R**	3.799,08
300	6	315	**6208807R**	3.357,81	**6209607R**	4.770,69

VÁLVULA MARIPOSA ABS SERIE EXTREME - ACTUADOR ELÉCTRICO (24-240V AC/DC) - ABS BUTTERFLY VALVE EXTREME SERIES - ELECTRIC ACTUATOR (24-240V AC/DC)

J+J

F04

VÁLVULA DE MARIPOSA ABS
Cuerpo en PP-GR
Disco en ABS

ABS BUTTERFLY VALVE
Body in PP-GR
Disc in ABS

DN	PN	D / G	EPDM	EUR	FPM	EUR
40	10	50	**6675009J**	1.070,85	**6675109J**	1.182,08
65	10	63-75	**6206909J**	1.471,68	**6207509J**	1.610,73
80	10	90	**6207009J**	1.539,25	**6207609J**	1.690,76
100	10	110	**6207109J**	1.923,62	**6207709J**	2.131,71
125	10	125-140	**6207209J**	2.607,60	**6207809J**	2.894,33
150	10	160	**6207309J**	2.668,85	**6207909J**	2.997,78
200	10	200-225	**6207409J**	3.524,72	**6208009J**	4.092,43
250	6	250-280	**6208709J**	4.512,20	**6209509J**	5.642,18
300	6	315	**6208809J**	5.015,25	**6209609J**	6.428,13

BAJO PEDIDO - Sólo para cantidades mínimas, pregunte al departamento de compras

ON REQUEST - Only for minimum quantities, ask to the sales department

Para actuadores SE - NO, pregunte el código

For SR - NO actuator, ask for the code

Todas las configuraciones de válvula de mariposa disponibles tipo LUG.

All the butterfly valve configurations are available in LUG type.

ACCESORIOS VÁLVULAS ACTUADAS - ACCESSORIES ACTUATED VALVES

F04

ELECTROVÁLVULA
para actuadores neumáticos
Configuración 3/2 o 5/2

SOLENOID VALVE
for pneumatic actuators
Configuration 3/2 or 5/2

Marca: SMC
Montaje directo al actuador (NAMUR)

Brand: SMC
Direct assembly to the actuator (NAMUR)

Voltage	CODE	€
5/2 - 24 VAC	**70732**	147,70
5/2 - 24 VDC	**70733**	147,70
5/2 - 220 VAC	**70375**	147,70
5/2 - 240 VAC	**69165**	147,70

REGULADORES DE ESCAPE
para actuadores neumáticos

RELIEF REGULATORS
for pneumatic actuators

Montaje directo al actuador

Direct assembly to the actuator

	CODE	€
1 UNIT - 1 UNIDAD (solenoid 3/2)	**70735**	16,09
2 UNITS - 2 UNIDADES (solenoid 5/2)	**30745**	28,13

F04

CAJA FINAL DE CARRERA
para actuadores neumáticos

LIMIT SWITCH BOX
for pneumatic actuators

Marca: Eurotec
Conexión plug & play
Salida electrónica
Indicador visual de posición

Brand: Eurotec
Plug & play connection
Electronic output
Visual position indicator

Actuador Doble Efecto - Todas las medidas
Actuador Simple Efecto ≤DN150
Actuador Simple Efecto ≥DN200 - no disponible

Double Acting actuator - All sizes
Spring Return actuator ≤DN150
Spring Return actuator ≥DN200 - not available

* Extensión y acoplamiento necesarios para instalar en algunos modelos Rotork (pregunte a su distribuidor)

* Extension and coupling needed for some Rotork models (ask to your supplier)

Actuator	Sizes	CODE	€
Double Acting	DN10 - DN300	**+LE**	Consultar
Spring Return	DN10 - DN150	**+LE**	Consultar

F04

CAJA FINAL DE CARRERA
para actuadores neumáticos

LIMIT SWITCH BOX
for pneumatic actuators

Marca: Festo
Conexión plug & play
Salida electrónica
Indicador visual de posición

Brand: Festo
Plug & play connection
Electronic output
Visual position indicator

Actuator	Sizes	CODE	€
Double Acting	DN10 - DN300	**70736**	140,80
Spring Return	DN10 - DN150	**70736**	140,80
Spring Return	DN200 - DN300	**70737**	150,00

ACCESORIOS VÁLVULAS ACTUADAS -
ACCESSORIES ACTUATED VALVES

F04

POSICIONADOR ELECTRO-NEUMÁTICO
para actuadores neumáticos

Marca: Festo
Regulación de la posición de actuadores neumáticos de simple y doble efecto en instalaciones de control de procesos.
Permite una regulación de posición sencilla y eficiente.
Vendido solo como configuración de válvula (no como kit).

ELECTRO-PNEUMATIC POSITIONER
for pneumatic actuators

Brand: Festo
Regulation of the position for pneumatic actuators Spring return and Double acting in installations of process control.
It allows a position regulation simple and efficient.
Sold only complete valve configuration (not as a kit).

Actuator	Sizes	CODE	€
Double Acting	DN10 - DN300	**+PF**	Consultar
Spring Return	DN10 - DN150	**+PF**	Consultar
Spring Return	DN200 - DN300	**+PF**	Consultar

* Para pedidos, añadir sufijo al código de la válvula manual, p.e. 6672505RPF

* For orders, add sufix to the pneumatic actuated valve code, i.e. 6672505RPF

ACCESORIOS VÁLVULAS ACTUADAS -
ACCESSORIES ACTUATED VALVES

BLOQUE DE SEGURIDAD (BSR)
para actuadores eléctricos

Marca: JJ
El Bloque de Seguridad es un automatismo que, acoplado a los actuadores eléctricos de la serie J3, permite situar la válvula en una posición preferente normalmente cerrada o normalmente abierta (N.C. o N.A.) en caso de que se produzca un corte en el suministro de corriente.

SAFETY BLOCK (BSR)
for electric actuators

Brand: JJ
The Safety Block is an automatism which, when connected to the J3 series electrical actuators, allows the valve to be positioned in a preferential position that is normally closed or normally open (N.C. or N.O.) in the event of a cut in the power supply.

SISTEMA POSICIONADOR DIGITAL (DPS)
para actuadores eléctricos

Marca: JJ
Accesorio para los actuadores eléctricos J+J que convierte a los mismos en posicionadores de válvulas servocontrolados.

DIGITAL POSITIONING SYSTEM (DPS)
for electric actuators

Brand: JJ
Accessory for J+J electric actuators that converts them into servocontrolled valve positioners.

VÁLVULA ANTI-RETORNO PVC-U SERIE BOLA - PVC-U CHECK VALVES BALL SERIES

F04

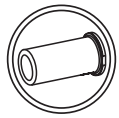

VÁLVULA ANTI-RETORNO PVC-U
PE100 / SDR11

PVC-U CHECK VALVE
PE100 / SDR11

DN	PN	D	EPDM	€	FPM	€
15	16	20	**69509**	20,81	**69518**	30,92
20	16	25	**69510**	25,06	**69519**	33,46
25	16	32	**69511**	35,52	**69520**	50,11
32	16	40	**69512**	39,12	**69521**	57,67
40	16	50	**69513**	52,16	**69522**	82,40
50	16	63	**69514**	67,98	**69523**	103,10
65	10	75	**69515**	140,93	**69524**	179,94
80	10	90	**69516**	200,35	**69525**	245,55
80	10	110	**69517**	225,41	**69526**	270,98

F04

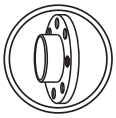

VÁLVULA ANTI-RETORNO PVC-U
bridas ISO en PVC-U
brida loca (RF)

PVC-U CHECK VALVE
PVC-U ISO flanges
loose flange (RF)

DN	PN	D	EPDM	€	FPM	€
15	16	20	**69527**	30,18	**69536**	40,29
20	16	25	**69528**	34,44	**69537**	43,51
25	16	32	**69529**	44,09	**69538**	58,67
32	16	40	**69530**	49,44	**69539**	67,99
40	16	50	**69531**	67,78	**69540**	98,01
50	16	63	**69532**	90,26	**69541**	125,38
65	10	75	**69533**	171,50	**69542**	210,50
80	10	90	**69534**	228,60	**69543**	273,80
80	10	110	**69535**	243,34	**69544**	288,91

F04

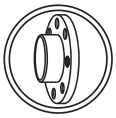

VÁLVULA ANTI-RETORNO PVC-U
bridas ANSI en PVC-U
brida fija (FF)

PVC-U CHECK VALVE
PVC-U ANSI flanges
fixed flange (FF)

DN	PN	D	EPDM	€	FPM	€
15	16	½"	**69527AB**	43,80	**69536AB**	50,40
20	16	¾"	**69528AB**	49,32	**69537AB**	52,58
25	16	1"	**69529AB**	60,89	**69538AB**	73,26
32	16	1¼"	**69530AB**	66,03	**69539AB**	86,55
40	16	1½"	**69531AB**	92,72	**69540AB**	128,25
50	16	2"	**69532AB**	118,21	**69541AB**	160,51
65	10	2½"	**69533AB**	135,43	**69542AB**	249,52
80	10	3"	**69534AB**	187,59	**69543AB**	318,99
80	10	4"	**69535AB**	201,02	**69544AB**	334,49

VÁLVULA ANTI-RETORNO PVC-C SERIE BOLA - CPVC CHECK VALVES BALL SERIESS

F04

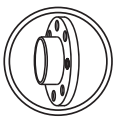

VÁLVULA ANTI-RETORNO CPVC
bridas ISO en CPVC
brida loca (RF)

CPVC CHECK VALVE
CPVC ISO flanges
loose flange (RF)

DN	PN	D	EPDM	€	FPM	€
15	16	20	**69545**	59,58	**69554**	75,48
20	16	25	**69546**	80,52	**69555**	96,46
25	16	32	**69547**	92,76	**69556**	111,13
32	16	40	**69548**	118,02	**69557**	141,98
40	16	50	**69549**	140,53	**69558**	175,84
50	16	63	**69550**	206,29	**69559**	249,17
65	10	75	**69551**	481,38	**69560**	526,09
80	10	90	**69552**	719,98	**69561**	767,60
80	10	110	**69553**	932,50	**69562**	1.057,81

F04

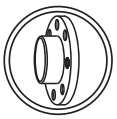

VÁLVULA ANTI-RETORNO CPVC
bridas ANSI en CPVC
brida fija (FF)

CPVC CHECK VALVE
CPVC ANSI flanges
fixed flange (FF)

DN	PN	D	EPDM	€	FPM	€
15	16	½"	**69545AB**	72,93	**69554AB**	88,82
20	16	¾"	**69546AB**	95,90	**69555AB**	111,84
25	16	1"	**69547AB**	109,90	**69556AB**	128,27
32	16	1¼"	**69548AB**	133,80	**69557AB**	170,82
40	16	1½"	**69549AB**	160,07	**69558AB**	195,38
50	16	2"	**69550AB**	244,05	**69559AB**	286,93
65	10	2½"	**69551AB**	568,16	**69560AB**	612,87
80	10	3"	**69552AB**	745,46	**69561AB**	793,08
80	10	4"	**69553AB**	1.118,34	**69562AB**	1.165,71

ACCESORIOS EVACUACIÓN

DRAINAGE FITTINGS

187 Accesorios encolar PVC gris
Grey solvent socket fittings

192 Accesorios junta elástica color teja
Rubber ring joint fittings orange

193 Línea de suelo
Floor line

*** Hasta fin de exsitencias**

ACCESORIOS ENCOLAR PVC GRIS - GREY SOLVENT SOCKET FITTINGS

F01

CODO H-H 87° 30'
PVC gris encolar

ELBOW F-F 87° 30'
Solvent cement grey PVC

SIZE	REF.	PACK	kg	Q(B)	Q(P)	CODE	EUR
32	65 11 032	385x285x178	4,44	120	14.400	**02792**	**0,51**
40	65 11 040	385x285x357	8,90	150	9.000	**02793**	**0,50**
50	65 11 050	385x285x357	6,30	90	5.400	**02794**	**0,93**

F01

CODO M-H 87° 30'
PVC gris encolar

ELBOW M-F 87° 30'
Solvent cement grey PVC

SIZE	REF.	PACK	kg	Q(B)	Q(P)	CODE	EUR
32	65 11 032 MH	385x285x178	4,30	120	14.400	**28259**	**0,59**
40	65 11 040 MH	385x285x357	8,70	150	9.000	**28260**	**0,70**
50	65 11 050 MH	385x285x357	6,20	90	5.400	**28261**	**0,69**
75	65 11 075	585x385x357	8,80	60	1.800	**02819**	**1,85**
90	65 11 090	585x385x357	10,12	48	1.440	**02820**	**2,47**
110	65 11 110	592x495x431	13,77	48	960	**02821**	**2,73**
125	65 11 125	592x495x547	15,54	42	672	**02822**	**4,20**
160	65 11 160	592x495x547	13,00	20	320	**02823**	**8,61**
200	65 11 200	592x495x547	14,18	10	160	**02824**	**16,94**
250	65 11 250	592x495x547	12,20	4	64	**02825**	**85,20**
315	65 11 315	600X400X510	13,00	2	32	**02826**	**168,50**
400	65 11 400	1300x1100x1400			12	**02827**	**512,00**

F01

CODO H-H 45°
PVC gris encolar

ELBOW F-F 45°
Solvent cement grey PVC

SIZE	REF.	PACK	kg	Q(B)	Q(P)	CODE	EUR
32	65 12 032	385x285x178	4,20	130	15.600	**02795**	**0,63**
40	65 12 040	385x285x357	7,30	200	12.000	**02796**	**0,55**
50	65 12 050	385x285x357	6,40	90	5.400	**02797**	**0,93**

F01

CODO M-H 45°
PVC gris encolar

ELBOW M-F 45°
Solvent cement grey PVC

SIZE	REF.	PACK	kg	Q(B)	Q(P)	CODE	EUR
32	65 12 032 MH	385x285x178	4,10	150	18.000	**28256**	**0,76**
40	65 12 040 MH	385x285x357		200	12.000	**28257**	**0,67**
50	65 12 050 MH	385x285x357	6,39	90	5.400	**28258**	**1,14**
75	65 12 075	385x285x357	5,33	48	2.880	**02828**	**1,68**
90	65 12 090	585x385x357	9,00	60	1.800	**02829**	**2,33**
110	65 12 110	592x495x431	13,20	60	1.200	**02830**	**2,67**
125	65 12 125	592x495x547	13,15	48	768	**02831**	**3,84**
160	65 12 160	592x495x547	13,30	27	432	**02832**	**6,38**
200	65 12 200	592x495x547	10,18	10	160	**02833**	**14,64**
250	65 12 250	600X400X680	9,40	4	64	**02834**	**54,20**
315	65 12 315	600X400X680	9,84	2	32	**02835**	**144,80**
400	65 12 400	1300x1100x1400			18	**02836**	**204,00**

F01

CODO H-H 67° 30'
PVC gris encolar

ELBOW F-F 67° 30'
Solvent cement grey PVC

SIZE	REF.	PACK	kg	Q(B)	Q(P)	CODE	EUR
32	65 13 032	385x285x178		120	14.400	**11657**	**0,82**
40	65 13 040	385x285x357		160	9.600	**11658**	**0,70**
50	65 13 050	385x285x357		70	4.200	**11659**	**1,39**

*** Hasta fin de exsitencias**

ACCESORIOS ENCOLAR PVC GRIS - GREY SOLVENT SOCKET FITTINGS

F01

CODO M-H 67° 30'
PVC gris encolar

ELBOW M-F 67° 30'
Solvent cement grey PVC

SIZE	REF.	PACK	kg	Q(B)	Q(P)	CODE	EUR
32	65 13 032 MH	385x285x178		120	14.400	**28431**	**1,60**
50	65 13 050 MH	385x285x357		70	4.200	**28433**	**1,93**
75	65 13 075	385x285x357		36	2.160	**04688**	**2,65**
90	65 13 090	585x385x357		48	1.440	**04689**	**3,60**
110	65 13 110	592x495x547		48	768	**04690**	**3,36**
125	65 13 125	592x495x547		36	576	**04691**	**4,82**
160	65 13 160	592x495x547		20	320	**04692**	**9,51**
200	65 13 200			10		**28384**	**24,93**

F01

DERIVACIÓN SIMPLE H-H 87° 30'
PVC gris encolar

BRANCH F-F 87° 30'
Solvent cement grey PVC

SIZE	REF.	PACK	kg	Q(B)	Q(P)	CODE	EUR
32	65 14 032	385x285x178	4,13	75	9.000	**02798**	**0,95**
40	65 14 040	385x285x357	6,40	80	4.800	**02799**	**1,07**
50	65 14 050	385x285x357	5,50	50	3.000	**02800**	**1,38**

F01

DERIVACIÓN SIMPLE M-H 87° 30'
PVC gris encolar

BRANCH M-F 87° 30'
Solvent cement grey PVC

SIZE	REF.	PACK	kg	Q(B)	Q(P)	CODE	EUR
75	65 14 075	585x385x357	9,60	48	1.440	**02837**	**3,36**
90	65 14 090	585x385x357	8,32	32	960	**02838**	**4,76**
110	65 14 110	592x495x547	15,00	30	480	**02839**	**5,31**
125	65 14 125	592x495x547	13,68	22	352	**02840**	**7,13**
160	65 14 160	592x495x547	11,73	12	192	**02841**	**11,30**
200	65 14 200	592x495x547	8,75	5	80	**02842**	**30,28**
250	65 14 250	592x495x431	8,86	2	40	**02843**	**124,10**
315	65 14 315	592x495x431	8,68	1	20	**02844**	**293,00**

F01

DERIVACIÓN SIMPLE H-H 45°
PVC gris encolar

BRANCH F-F 45°
Solvent cement grey PVC

SIZE	REF.	PACK	kg	Q(B)	Q(P)	CODE	EUR
32	65 15 032	385x285x178	4,20	60	7.200	**02801**	**0,92**
40	65 15 040	385x285x357	7,60	80	4.800	**02802**	**1,25**
50	65 15 050	385x285x357	5,52	40	2.400	**02803**	**1,64**

F01

DERIVACIÓN SIMPLE M-H 45°
PVC gris encolar

BRANCH M-F 45°
Solvent cement grey PVC

SIZE	REF.	PACK	kg	Q(B)	Q(P)	CODE	EUR
75	65 15 075	585x385x357	9,72	36	1.080	**02846**	**3,92**
90	65 15 090	592x495x431	13,32	36	720	**02847**	**5,05**
110	65 15 110	592x495x547	14,38	26	416	**02848**	**6,47**
125	65 15 125	592x495x547	15,54	20	320	**02849**	**8,21**
160	65 15 160	592x495x547	12,00	8	128	**02850**	**16,32**
200	65 15 200	592x495x547	8,00	4	64	**02851**	**43,11**
250	65 15 250	592x495x547	12,00	2	32	**02852**	**139,20**
315	65 15 315	592x495x547	12,20	1	16	**02853**	**319,00**

F01

DERIVACIÓN SIMPLE H-H 67° 30'
PVC gris encolar

BRANCH F-F 67° 30'
Solvent cement grey PVC

SIZE	REF.	PACK	kg	Q(B)	Q(P)	CODE	EUR
32	65 16 032	385x285x178		75	9.000	**11759**	**1,87**
40	65 16 040	385x285x357		80	4.800	**11760**	**1,91**
50	65 16 050	385x285x357		50	3.000	**11761**	**2,29**

*** Hasta fin de exsitencias**

ACCESORIOS ENCOLAR PVC GRIS - GREY SOLVENT SOCKET FITTINGS

F01

DERIVACIÓN SIMPLE M-H 67° 30'
PVC gris encolar

BRANCH M-F 67° 30'
Solvent cement grey PVC

SIZE	REF.	PACK	kg	Q(B)	Q(P)	CODE	EUR
75	65 16 075	585x385x357		36	1.080	**04693**	**5,16**
90	65 16 090	585x385x357		24	720	**04694**	**6,64**
110	65 16 110	592x495x431		22	440	**04695**	**8,31**
125	65 16 125	592x495x547		18	288	**04696**	**9,25**
160	65 16 160	592x495x547		8	128	**04697**	**22,36**

F01

DERIVACIÓN M-H 87° 30'
DOBLE PLANA - PVC gris encolar

DOUBLE BRANCH M-F 87° 30'
Solvent cement grey PVC

SIZE	REF.	PACK	kg	Q(B)	Q(P)	CODE	EUR
110	65 17 110	592x495x547		16	256	**11668**	**19,44**
125	65 17 125	592x495x547		10	160	**11669**	**29,77**

F01

DERIVACIÓN M-H 45°
DOBLE PLANA - PVC gris encolar

DOUBLE BRANCH M-F 45°
Solvent cement grey PVC

SIZE	REF.	PACK	kg	Q(B)	Q(P)	CODE	EUR
110	65 18 110	592x495x547		16	256	**11672**	**19,44**
125	65 18 125	592x495x547		10	160	**11673**	**29,77**

F01

INJERTO A TUBO
PVC gris encolar

SOLVENT WELDED SADDLE
Solvent cement grey PVC

SIZE	REF.	PACK	kg	Q(B)	Q(P)	CODE	EUR
110 / 125 x 50	65 25 110	385x285x357	5,10	50	3.000	**11696**	**2,30**
110 / 125 x 40	65 25 111	385x285x357	5,25	50	3.000	**11697**	**2,30**
110 / 125 x 32	65 25 112	385x285x357	5,40	50	3.000	**11698**	**2,30**

F01

MANGUITO UNIÓN H-H
PVC gris encolar

COUPLING F-F
Solvent cement grey PVC

SIZE	REF.	PACK	kg	Q(B)	Q(P)	CODE	EUR
32	65 07 032	385x285x178	5,00	250	30.000	**02804**	**0,59**
40	65 07 040	385x285x178	4,62	140	16.800	**02805**	**0,81**
50	65 07 050	385x285x357	5,70	15	900	**02806**	**0,87**
75	65 07 075	385x285x357	6,54	60	3.600	**02905**	**2,00**
90	65 07 090	585x385x357	9,24	66	1.980	**02906**	**2,26**
110	65 07 110	592x495x431	12,84	60	1.200	**02907**	**2,99**
125	65 07 125	592x495x431	12,48	48	960	**02908**	**3,63**
160	65 07 160	592x495x547	11,18	27	432	**02909**	**6,59**
200	65 07 200	592x495x431	8,50	12	240	**02910**	**14,44**
250	65 07 250		7,80	4	56	**02911**	**62,70**
315	65 07 315		02,00	30	30	**02912**	**113,70**

F01

ANILLO REDUCCIÓN
PVC gris encolar

REDUCER
Solvent cement grey PVC

SIZE	REF.	PACK	kg	Q(B)	Q(P)	CODE	EUR
40 / 32	65 21 032	385x285x178		350	42.000	**02816**	**0,46**
50 / 40	65 21 040	385x285x178		175	21.000	**02817**	**0,59**

*** Hasta fin de exsitencias**

ACCESORIOS ENCOLAR PVC GRIS - GREY SOLVENT SOCKET FITTINGS

F01

TAPÓN DE REGISTRO ROSCADO
PVC gris encolar

ACCESS PLUG
Solvent cement grey PVC

SIZE	REF.	PACK	kg	Q(B)	Q(P)	CODE	EUR
40	65 30 040	385x285x178	7,80	150	36.000	**15891**	**1,26**
90	65 30 090	385x285x178	5,12	42	5.040	**15895**	**6,96**
110	65 30 110	385x285x178	4,56	70	3.600	**15896**	**5,92**
125	65 30 125	385x285x357	6,13	50	2.100	**15897**	**11,48**
160	65 30 160	1300x1100x1400		30	420	**15899**	**14,72**

F01

AMPLIACIÓN EXCÉNTRICA H-M
PVC gris encolar

INVERT REDUCER F-M
Solvent cement grey PVC

SIZE	REF.	PACK	kg	Q(B)	Q(P)	CODE	EUR
32 x 40	65 20 032	385x285x178	4,80	160	19.200	**02813**	**0,77**
40 x 50	65 20 040	385x285x357	5,00	150	9.000	**02814**	**0,87**
50 x 75	65 31 050	385x285x178	4,10	50	6.000	**02891**	**2,08**
75 x 90	65 31 075	385x285x357	8,25	66	3.960	**02892**	**2,76**
75 x 110	65 31 076	585x385x357	11,25	75	2.250	**02893**	**2,56**
90 x 110	65 31 090	585x385x357	12,38	75	2.250	**02894**	**2,58**
90 x 125	65 31 091	585x385x357	12,60	64	1.920	**02895**	**3,81**
110 x 125	65 31 110	585x385x357	11,00	56	1.680	**02897**	**2,56**
110 x 160	65 31 111	592x495x431	11,10	40	800	**02898**	**3,95**
125 x 160	65 31 125	592x495x431	12,60	45	900	**02899**	**3,97**
125 x 200	65 31 126	592x495x547		30	480	**02900**	**16,26**
160 x 200	65 31 160	592x495x547	14,25	30	480	**02901**	**15,98**
160 x 250	65 31 161		8,50	6	48	**15904**	**44,19**
200 x 250	65 31 200	592x495x547	15,20	16	256	**02902**	**31,00**
200 x 315	65 31 201		11,30	32	32	**15906**	**85,10**

F01

TAPÓN CIEGO
PVC gris encolar

SOCKET PLUG
Solvent cement grey PVC

SIZE	REF.	PACK	kg	Q(B)	Q(P)	CODE	EUR
40	65 08 040	385x285x178	4,50	300	36.000	**02808**	**0,87**
50	65 08 050	385x285x178	6,00	200	24.000	**02809**	**0,99**
75	65 08 075	385x285x178	5,04	70	8.400	**02924**	**1,32**
90	65 08 090	385x285x178	4,20	56	6.720	**02925**	**1,46**
110	65 08 110	385x285x357	6,58	70	4.200	**02926**	**1,36**
125	65 08 125	385x285x357	7,50	60	3.600	**02927**	**2,22**
160	65 08 160	385x285x357	5,10	20	1.200	**02928**	**5,70**
200	65 08 200	385x285x357	4,73	11	660	**02929**	**7,85**

F01

TAPÓN REDUCCIÓN SIMPLE
PVC gris encolar

REDUCER PLUG
Solvent cement grey PVC

SIZE	REF.	PACK	kg	Q(B)	Q(P)	CODE	EUR
75 - 50	65 28 575	385x285x178	5,25	70	8.400	**02933**	**1,79**
75 - 40	65 28 576	385x285x178	5,20	70	8.400	**11706**	**1,79**
75 - 32	65 28 577	385x285x178	5,14	70	8.400	**11705**	**1,79**
90 - 50	65 28 493	385x285x178	4,40	56	6.720	**11708**	**1,99**
90 - 40	65 28 494	385x285x178	4,38	56	6.720	**11709**	**1,99**
90 - 32	65 28 495	385x285x178	4,30	56	6.720	**11710**	**1,99**
110 x 90	65 28 518	385x285x357	6,40	70	4.200	**35546**	**3,40**
110 x 75	65 28 519	385x285x357	6,80	70	4.200	**35547**	**3,40**
110 x 50	65 28 515	385x285x357	7,20	70	4.200	**11715**	**2,30**
110 x 40	65 28 516	385x285x357	7,10	35	4.200	**11716**	**3,62**
110 x 32	65 28 517	385x285x357	7,00	70	4.200	**11717**	**2,30**
125 x 40	65 28 528	385x285x357	7,95	60	3.600	**11720**	**2,95**
125 x 50	65 28 527	385x285x357	8,00	60	3.600	**11719**	**3,05**
125 x 75	65 28 524	385x285x357	7,50	60	3.600	**35551**	**4,05**
125 x 90	65 28 523	385x285x357	7,40	60	3.600	**35550**	**4,05**
125 x 110	65 28 522	385x285x357	6,00	42	2.520	**35549**	**4,06**
160 x 110	65 28 561	385x285x357	4,00	20	1.200	**35552**	**6,36**
160 x 125	65 28 560	385x285x357	4,10	20	1.200	**35553**	**6,47**
200 x 125	65 28 591	385x285x357	4,40	11	660	**35554**	**14,83**
200 x 160	65 28 590	385x285x357	4,00	11	660	**35555**	**14,83**

*** Hasta fin de exsitencias**

ACCESORIOS ENCOLAR PVC GRIS - GREY SOLVENT SOCKET FITTINGS

F01

TAPÓN REDUCCIÓN DOBLE
PVC gris encolar

DOUBLE REDUCER PLUG
Solvent cement grey PVC

SIZE	REF.	PACK	kg	Q(B)	Q(P)	CODE	EUR
90 x 32 - 32	65 28 491	385x285x178	4,50	56	6.720	**11707**	**2,07**
110 x 32 - 32	65 28 514	385x285x357	7,10	70	4.200	**11714**	**2,81**
110 x 40 - 32	65 28 513	385x285x357	7,10	70	4.200	**11713**	**2,81**
110 x 40 - 40	65 28 512	385x285x357	7,20	70	4.200	**11712**	**2,81**
110 x 50 - 40	65 28 510	385x285x357	8,20	70	4.200	**02936**	**2,81**
110 x 50 - 32	65 28 511	385x285x357	7,25	70	4.200	**11711**	**2,52**
125 x 40 - 32	65 28 526	385x285x357	8,20	60	3.600	**11718**	**3,37**
125 x 40 - 40	65 28 520	385x285x357	8,30	60	3.600	**35548**	**3,29**
125 x 50 - 40	65 28 525	385x285x357	8,35	60	3.600	**02937**	**3,37**

F01

TAPÓN REDUCCIÓN TRIPLE
PVC gris encolar

TRIPLE REDUCER PLUG
Solvent cement grey PVC

SIZE	REF.	PACK	kg	Q(B)	Q(P)	CODE	EUR
110x40-40-40	65 28 410	385x285x178	8,00	35	4.200	**02935**	**2,78**

*** Hasta fin de exsitencias**

ACCESORIOS JUNTA ELÁSTICA COLOR TEJA - RUBBER RING JOINT FITTINGS ORANGE

F01

MANGUITO DILATACIÓN H-H
PVC color teja junta elástica

COUPLING F-F
Rubber-ring joint tile colour PVC

SIZE	REF.	PACK	kg	Q(B)	Q(P)	CODE	EUR
110	64 07 110	600x400x450	10,50	45	312	**35511**	**4,65**
125	64 07 125	600x400x480	10,80	36	240	**35512**	**6,96**
160	64 07 160	800x600x450	11,00	18	72	**35513**	**12,36**
200	64 07 200	600x400x450	8,55	8	72	**35514**	**21,33**
250	64 07 250	800x1200x950	82,00	36	36	**35515**	**62,80**
315	64 07 315	800x1200x950	64,00	16	20	**35516**	**106,90**
400	64 07 400	1300x1100x1400	72,50	10	10	**35517**	**179,90**

F01

CODO M-H 87° 30'
PVC color teja junta elástica

ELBOW M-F 87° 30'
Rubber-ring joint tile colour PVC

SIZE	REF.	PACK	kg	Q(B)	Q(P)	CODE	EUR
110	64 11 110	600x400x480	23,58	25	200	**35478**	**4,88**
125	64 11 125	600x400x480	16,24	20	160	**35479**	**6,49**
160	64 11 160	600x400x480	18,38	20	80	**35480**	**19,79**
200	64 11 200	800x600x450	16,18	1	40	**35481**	**25,40**
250	64 11 250	800x1200x950	68,12	1	20	**35482**	**71,00**
315	64 11 315	800x1200x950	64,24	1	10	**35483**	**137,50**
400	64 11 400	800x1200x950		1	6	**35484**	**278,00**

F01

CODO M-H 45°
PVC color teja junta elástica

ELBOW M-F 45°
Rubber-ring joint tile colour PVC

SIZE	REF.	PACK	kg	Q(B)	Q(P)	CODE	EUR
110	64 12 110	600x400x480	22,34	35	280	**35492**	**3,90**
200	64 12 200	600x400x480	14,78	5	40	**35495**	**19,85**
315	64 12 315	800x1200x950	63,02	12	14	**35497**	**95,00**

F01

DERIVACIÓN SIMPLE M-H 87° 30'
PVC color teja junta elástica

BRANCH M-F 87° 30'
Rubber-ring joint tile colour PVC

SIZE	REF.	PACK	kg	Q(B)	Q(P)	CODE	EUR
110	64 14 110	800x600x450	17,89	20	144	**35499**	**9,68**
125	64 14 125	800x600x450	14,10	22	88	**35500**	**14,57**
160	64 14 160	800x600x450	14,90	12	48	**35501**	**22,50**
200	64 14 200	800x1200x950	61,91	1	30	**35502**	**35,44**
315	64 14 315	800x1200x950		1	8	**35504**	**207,80**

F01

DERIVACIÓN SIMPLE M-H 45°
PVC color teja junta elástica

BRANCH M-F 45°
Rubber-ring joint tile colour PVC

SIZE	REF.	PACK	kg	Q(B)	Q(P)	CODE	EUR
110	64 15 110	600x400x480	22,21	15	120	**35505**	**14,25**
160	64 15 160	800x600x450	12,61	8	32	**35507**	**36,42**
200	64 15 200	800x1200x900	59,33	1	22	**35508**	**66,30**
250	64 15 250	800x1200x900	53,17	8	8	**35509**	**132,10**

F01

AMPLIACIÓN EXCÉNTRICA H-M
PVC color teja junta elástica

INVERT REDUCER F-M
Rubber-ring joint tile colour PVC

SIZE	REF.	PACK	kg	Q(B)	Q(P)	CODE	EUR
110 x 125	64 31 110	1300x1100x1400	86,40	36	288	**35522**	**5,16**
110 x 160	64 31 111		9,02	27	280	**35523**	**7,44**
125 x 160	64 31 125	600x400x480	15,00	27	240	**35524**	**8,53**
125 x 200	64 31 126		12,26		120	**35525**	**21,43**
160 x 200	64 31 160	600x400x450	15,20	16	128	**35527**	**21,02**
250 x 315	64 31 250	800x1200x950	94,50	30	32	**35532**	**80,40**

*** Hasta fin de exsitencias**

LÍNEA DE SUELO - FLOOR LINE

F01

MARCO SIMPLE GRIS
Línea suelo

FRAME grey
Floor drainage

SIZE	REF.	PACK	kg	Q(B)	Q(P)	CODE	EUR
30 x 30	65 90 130			22	440	**15932**	**7,87**

F01

TAPA SIMPLE GRIS
Línea suelo

WALKWAY COVER grey
Floor drainage

SIZE	REF.	PACK	kg	Q(B)	Q(P)	CODE	EUR
20 x 20	65 90 220				700	**15936**	**5,50**
30 x 30	65 90 230				480	**15937**	**11,67**
40 x 40	65 90 240				300	**15938**	**23,39**
55 x 55	65 90 255				96	**15940**	**58,20**

F01

REJILLA SIMPLE GRIS
Línea suelo

WALKWAY GRILL grey
Floor drainage

SIZE	REF.	PACK	kg	Q(B)	Q(P)	CODE	EUR
20 x 20	65 90 320				700	**15941**	**5,50**

F01

ARQUETA SIMPLE NEGRA
Línea suelo

Floor drainage

SIZE	REF.	PACK	kg	Q(B)	Q(P)	CODE	EUR
30 x 30 x 30	65 91 030				72	**35559**	**16,10**

F01

MARCO SIMPLE NEGRO
Línea suelo

Floor drainage

SIZE	REF.	PACK	kg	Q(B)	Q(P)	CODE	EUR
20 x 20	65 90 120			52	832	**35562**	**4,73**
40 x 40	65 91 140				180	**35564**	**10,46**
55 x 55	65 91 155				100	**35565**	**20,18**

F01

TAPA SIMPLE NEGRA
Línea suelo

Floor drainage

SIZE	REF.	PACK	kg	Q(B)	Q(P)	CODE	EUR
30 x 30	65 91 230				480	**35567**	**10,73**
40 x 40	65 91 240				300	**35568**	**21,47**
55 x 55	65 91 255				96	**35569**	**53,60**

F01

REJILLA SIMPLE NEGRA
Línea suelo

Floor drainage

SIZE	REF.	PACK	kg	Q(B)	Q(P)	CODE	EUR
20 x 20	65 91 320				700	**35570**	**5,06**
30 x 30	65 91 330				480	**35571**	**10,66**
55 x 55	65 97 355				96	**35573**	**54,40**

*** Hasta fin de exsitencias**

LÍNEA DE SUELO - FLOOR LINE

F01

CANALETA 0,5 m. en PP gris
Línea suelo

CHANNEL LONG. 0,5 m. in grey PP
Floor drainage

SIZE	REF.	PACK	kg	Q(B)	Q(P)	CODE	EUR
13 x 50	65 97 213					**15964**	**8,01**
20 x 50	65 97 220					**15965**	**15,59**

F01

REJILLA
Línea suelo

GRID
Floor drainage

SIZE	REF.	PACK	kg	Q(B)	Q(P)	CODE	EUR
13 x 50	65 97 313					**15968**	**10,53**
20 x 50	65 97 320					**15969**	**16,39**

F01

TAPA LATERAL CON DESCARGA
Línea suelo

OUTLET SOCKET
Floor drainage

SIZE	REF.	PACK	kg	Q(B)	Q(P)	CODE	EUR
13						**15970**	**3,61**
20						**15971**	**4,02**

*** Hasta fin de exsitencias**

RECAMBIOS

SPARE PARTS

ENLACES 3 PIEZAS - UNIONS

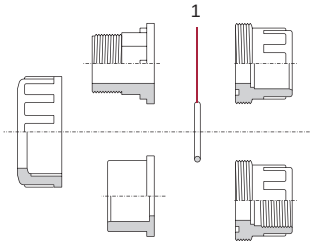

JUNTA ENLACES 3 PIEZAS - UNION O-RING					
CODE	DENOMINACIÓN	DESCRIPTION	Fig.	Q	EUR
723 R 0155026	Junta D16 - ⅜"	O-Ring D16 - ⅜"	1	10	0,15
723 R 0202035	Junta D20 - ½"	O-Ring D20 - ½"	1	10	0,49
723 R 0282035	Junta D25 - ¾"	O-Ring D25 - ¾"	1	10	0,51
723 R 0329035	Junta D32 - 1"	O-Ring D32 - 1"	1	10	0,61
723 R 0407053	Junta D40 - 1¼"	O-Ring D40 - 1¼"	1	10	0,87
723 R 0470053	Junta D50 - 1½"	O-Ring D50 - 1½"	1	10	0,97
723 R 0597053	Junta D63 - 2"	O-Ring D63 - 2"	1	5	1,00
723 R 0756053	Junta D75 - 2½"	O-Ring D75 - 2½"	1	5	3,00
723 R 0914053	Junta D90 - 3"	O-Ring D90 - 3"	1	2	3,49
723 R 1168070	Junta D110 - 4"	O-Ring D110 - 4"	1	2	2,99

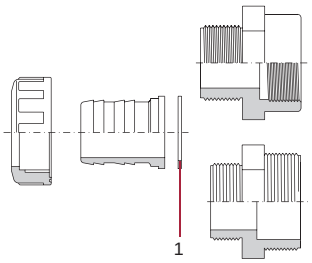

JUNTA ENLACES ESPIGA Y TUERCA - SPIGOT AND NUT UNION O-RING					
CODE	DENOMINACIÓN	DESCRIPTION	Fig.	Q	EUR
02401 R 0134	Junta plana D16 - ⅜"	Flat gasket D16 - ⅜"	1	10	0,19
02401 R 0134	Junta plana D18 - ½"	Flat gasket D18 - ½"	1	10	0,19
02401 R 0134	Junta plana D20 - ½"	Flat gasket D20 - ½"	1	10	0,19
02402 R 0134	Junta plana D25 - ¾"	Flat gasket D25 - ¾"	1	10	0,27
02403 R 0134	Junta plana D32 - 1"	Flat gasket D32 - 1"	1	10	0,42
02404 R 0134	Junta plana D40 - 1¼"	Flat gasket D40 - 1¼"	1	10	0,50
02405 R 0134	Junta plana D50 - 1½"	Flat gasket D50 - 1½"	1	5	0,73
02405 R 0134	Junta plana D50 - 1½" (D38)	Flat gasket D50 - 1½" (D38)	1	5	0,73
02407 R 0134	Junta plana D63 - 2"	Flat gasket D63 - 2"	1	5	0,86

VISORES DE LÍQUIDOS - SIGHT GLASSES

VISOR - SIGHT					
CODE	DENOMINACIÓN	DESCRIPTION	Fig.	Q	EUR
02387 R 0100	Visor D50	Sight D50	1	1	10,31
02388 R 0100	Visor D63	Sight D63	1	1	11,43
02389 R 0100	Visor D75	Sight D75	1	1	14,13
02390 R 0100	Visor D90	Sight D90	1	1	17,47
02391 R 0100	Visor D110	Sight D110	1	1	24,62
02392 R 0100	Visor D125	Sight D125	1	1	30,18
02393 R 0100	Visor D140	Sight D140	1	1	42,78
02394 R 0100	Visor D160	Sight D160	1	1	46,84
02395 R 0100	Visor D200	Sight D200	1	1	66,00
02396 R 0100	Visor D225	Sight D225	1	1	79,80

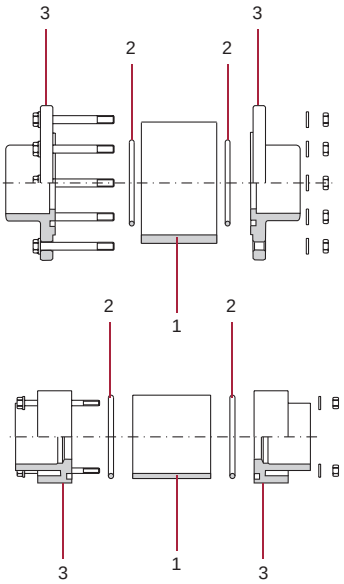

JUNTA VISOR EPDM - SIGHT O-RING EPDM					
CODE	DENOMINACIÓN	DESCRIPTION	Fig.	Q	EUR
02575 R 0135	Junta visor EPDM D50	Sight O-Ring EPDM D50	2	8	0,91
02576 R 0135	Junta visor EPDM D63	Sight O-Ring EPDM D63	2	8	1,29
723 R 0798053	Junta visor EPDM D75	Sight O-Ring EPDM D75	2	5	0,77
723 R 1000053	Junta visor EPDM D90	Sight O-Ring EPDM D90	2	2	0,90
723 R 1207053	Junta visor EPDM D110	Sight O-Ring EPDM D110	2	2	1,46
723 R 1397053	Junta visor EPDM D125	Sight O-Ring EPDM D125	2	2	2,03
723 R 1550053	Junta visor EPDM D140	Sight O-Ring EPDM D140	2	2	2,03
723 R 1708053	Junta visor EPDM D160	Sight O-Ring EPDM D160	2	2	2,53
723 R 2153053	Junta visor EPDM D200	Sight O-Ring EPDM D200	2	2	4,21
723 R 2380060	Junta visor EPDM D225	Sight O-Ring EPDM D225	2	2	TBD

MANGUITO CONEXIÓN VISOR - SIGHT END CONNECTOR					
CODE	DENOMINACIÓN	DESCRIPTION	Fig.	Q	EUR
02387 R 0105	Manguito conexión D50	End connector D50	3	2	2,65
02388 R 0105	Manguito conexión D63	End connector D63	3	2	3,20
02389 R 0105	Manguito conexión D75	End connector D75	3	2	22,65
02390 R 0105	Manguito conexión D90	End connector D90	3	2	28,94
02391 R 0105	Manguito conexión D110	End connector D110	3	2	38,54
02392 R 0105	Manguito conexión D125	End connector D125	3	2	42,83
02393 R 0105	Manguito conexión D140	End connector D140	3	2	52,70
02394 R 0105	Manguito conexión D160	End connector D160	3	2	80,80
02395 R 0105	Manguito conexión D200	End connector D200	3	2	87,00
02396 R 0105	Manguito conexión D225	End connector D225	3	2	159,90
02397 R 0105	Manguito conexión 1"1/2	End connector 1"1/2	3	2	5,13
02398 R 0105	Manguito conexión 2"	End connector 2"	3	2	5,87

ACCESORIOS COLECTORES - MANIFOLD FITTINGS

JUNTA COLECTOR - MANIFOLD O-RING					
CODE	DENOMINACIÓN	DESCRIPTION	Fig.	Q	EUR
723 R 0234035	Junta 1" EPDM	O-Ring 1" EPDM	1	10	0,24
723 R 0258035	Junta 1" EPDM	O-Ring 1" EPDM	1	10	0,26
723 R 0329035	Junta 1" EPDM	O-Ring 1" EPDM	1	10	0,61
41873 R 0118	Junta plana 1" NBR	Flat gasket 1" NBR	1	10	0,25

Correspondencias de juntas para accesorios colectores (Q)
Equivalence of o-rings for manifold fittings (Q)

CODE	Elbow f/f	Elbow f/m	Tee f/f/m	Cross f/f/f/m	Socket f/f	Socket f/m	Nipple	Reducing nipple	2-out. manifold	3-out. manifold	4-out. manifold	Cap
723 R 0234035												1
723 R 0258035								1				
723 R 0329035							2	1				
41873 R 0118	2	1	2	3	2	1			3	4	5	

VÁLVULAS DE BOLA EN PVC-U SERIE [STD] - PVC-U BALL VALVES [STD] SERIES

D16 - 3/8" / D20 - ½"

CODE	DENOMINACIÓN	DESCRIPTION	Fig.	Q	EUR
36501 R 0124	Conjunto maneta standard	Standard handle assembly	4	5	1,63
36501 R 0104	Tuerca	Union nut	3	10	1,62
36500 R 0105	Manguito enlace D16	16 mm connection	5	10	0,86
36501 R 0105	Manguito enlace D20	20 mm connection	5	10	0,86
36510 R 0105	Manguito enlace 3/8" BSP	3/8" connection BSP	5	10	1,49
36511 R 0105	Manguito enlace ½" BSP	½" connection BSP	5	10	1,49
723 R 0202035	Junta manguito EPDM	Union O-Ring EPDM	10	10	0,49
36501 R 0102	Bola	Ball	2	5	1,97
36501 R 0135	Conjunto juntas EPDM/PE	O-Ring kit EPDM/PE	6-7-8-9-10	1	4,84
36501 R 0121	Eje + Juntas EPDM	Shaft + EPDM O-Rings	1-7	5	1,34

D25 - ¾"

CODE	DENOMINACIÓN	DESCRIPTION	Fig.	Q	EUR
36502 R 0124	Conjunto maneta standard	Standard handle assembly	4	5	1,82
36502 R 0104	Tuerca	Union nut	3	10	1,70
36502 R 0105	Manguito enlace D25	25 mm connection	5	10	0,96
36512 R 0105	Manguito enlace 3/4" BSP	3/4" connection BSP	5	10	1,62
723 R 0282035	Junta manguito EPDM	Union O-Ring EPDM	10	10	0,51
36502 R 0102	Bola	Ball	2	5	2,14
36502 R 0135	Conjunto juntas EPDM/PE	O-Ring kit EPDM/PE	6-7-8-9-10	1	4,92
36502 R 0121	Eje + Juntas EPDM	Shaft + EPDM O-Rings	1-7	5	1,40

D32 - 1"

CODE	DENOMINACIÓN	DESCRIPTION	Fig.	Q	EUR
36503 R 0124	Conjunto maneta standard	Standard handle assembly	4	5	2,40
36503 R 0104	Tuerca	Union nut	3	10	2,26
36503 R 0105	Manguito enlace D32	32 mm connection	5	10	1,28
36513 R 0105	Manguito enlace 1" BSP	1" connection BSP	5	10	2,27
723 R 0329035	Junta manguito EPDM	Union O-Ring EPDM	10	10	0,61
36503 R 0102	Bola	Ball	2	5	2,74
36503 R 0135	Conjunto juntas EPDM/PE	O-Ring kit EPDM/PE	6-7-8-9-10	1	6,41
36503 R 0121	Eje + Juntas EPDM	Shaft + EPDM O-Rings	1-7	5	1,65

D40 - 1¼"

CODE	DENOMINACIÓN	DESCRIPTION	Fig.	Q	EUR
36504 R 0124	Conjunto maneta standard	Standard handle assembly	4	5	2,99
36504 R 0104	Tuerca	Union nut	3	10	2,42
36504 R 0105	Manguito enlace D40	40 mm connection	5	10	1,52
36514 R 0105	Manguito enlace 1"1/4 BSP	1"1/4 connection BSP	5	10	2,54
723 R 0407053	Junta manguito EPDM	Union O-Ring EPDM	10	10	0,87
36504 R 0102	Bola	Ball	2	5	3,25
36504 R 0135	Conjunto juntas EPDM/PE	O-Ring kit EPDM/PE	6-7-8-9-10	1	7,13
36504 R 0121	Eje + Juntas EPDM	Shaft + EPDM O-Rings	1-7	5	1,96

D50 - 1½"

CODE	DENOMINACIÓN	DESCRIPTION	Fig.	Q	EUR
36505 R 0124	Conjunto maneta standard	Standard handle assembly	4	4	3,60
36505 R 0104	Tuerca	Union nut	3	8	3,40
36505 R 0105	Manguito enlace D50	50 mm connection	5	8	2,20
36515 R 0105	Manguito enlace 1"1/2 BSP	1"1/2 connection BSP	5	8	3,55
723 R 0470053	Junta manguito EPDM	Union O-Ring EPDM	10	10	0,97
36505 R 0102	Bola	Ball	2	4	4,29
36505 R 0135	Conjunto juntas EPDM/PE	O-Ring kit EPDM/PE	6-7-8-9-10	1	7,42
36505 R 0121	Eje + Juntas EPDM	Shaft + EPDM O-Rings	1-7	4	2,42

D63 - 2"

CODE	DENOMINACIÓN	DESCRIPTION	Fig.	Q	EUR
36506 R 0124	Conjunto maneta standard	Standard handle assembly	4	4	3,79
36506 R 0104	Tuerca	Union nut	3	8	5,34
36506 R 0105	Manguito enlace D63	63 mm connection	5	8	3,79
36516 R 0105	Manguito enlace 2" BSP	2" connection BSP	5	8	5,10
723 R 0597053	Junta manguito EPDM	Union O-Ring EPDM	10	8	1,00
36506 R 0102	Bola	Ball	2	4	6,63
36506 R 0135	Conjunto juntas EPDM/PE	O-Ring kit EPDM/PE	6-7-8-9-10	1	7,80
36506 R 0121	Eje + Juntas EPDM	Shaft + EPDM O-Rings	1-7	4	2,69

D75 - 2½"

CODE	DENOMINACIÓN	DESCRIPTION	Fig.	Q	EUR
36507 R 0124	Conjunto maneta standard	Standard handle assembly	4	2	12,62
36507 R 0104	Tuerca	Union nut	3	4	16,87
36507 R 0105	Manguito enlace D75	75 mm connection	5	4	10,33
36517 R 0105	Manguito enlace 2"1/2 BSP	2"1/2 connection BSP	5	4	14,84
723 R 0756053	Junta manguito EPDM	Union O-Ring EPDM	10	5	3,00
36507 R 0102	Bola	Ball	2	2	22,50
36507 R 0135	Conjunto juntas EPDM/PE	O-Ring kit EPDM/PE	6-7-8-9-10	1	15,87
36507 R 0121	Eje + Juntas EPDM	Shaft + EPDM O-Rings	1-7	2	9,97

D90 - 3"

CODE	DENOMINACIÓN	DESCRIPTION	Fig.	Q	EUR
36508 R 0124	Conjunto maneta standard	Standard handle assembly	4	1	15,85
36508 R 0104	Tuerca	Union nut	3	2	25,35
36508 R 0105	Manguito enlace D90	90 mm connection	5	2	17,22
36518 R 0105	Manguito enlace 3" BSP	3" connection BSP	5	2	26,33
723 R 0914053	Junta manguito EPDM	Union O-Ring EPDM	10	2	3,49
36508 R 0102	Bola	Ball	2	2	37,74
36508 R 0135	Conjunto juntas EPDM/PE	O-Ring kit EPDM/PE	6-7-8-9-10	1	19,36
36508 R 0121	Eje + Juntas EPDM	Shaft + EPDM O-Rings	1-7	1	11,02

D110 - 4"

CODE	DENOMINACIÓN	DESCRIPTION	Fig.	Q	EUR
36509 R 0124	Conjunto maneta	Handle assembly	4	1	17,92
36509 R 0104	Tuerca	Union nut	3	2	60,50
36509 R 0105	Manguito enlace D110	110 mm connection	5	2	30,16
36519 R 0105	Manguito enlace 4" BSP	4" connection BSP	5	2	41,16
723 R 1092057	Junta manguito EPDM	Union O-Ring EPDM	10	2	4,84
22797 R 0102	Bola	Ball	2	1	53,20
36509 R 0135	Conjunto juntas EPDM/PE	O-Ring kit EPDM/PE	6-7-8-9-10	1	22,49
22797 R 0121	Eje + Juntas EPDM	Shaft + EPDM O-Rings	1-7	1	16,12
22799 R 0108	Llave de regulación	Adjusting tool	11	1	23,22

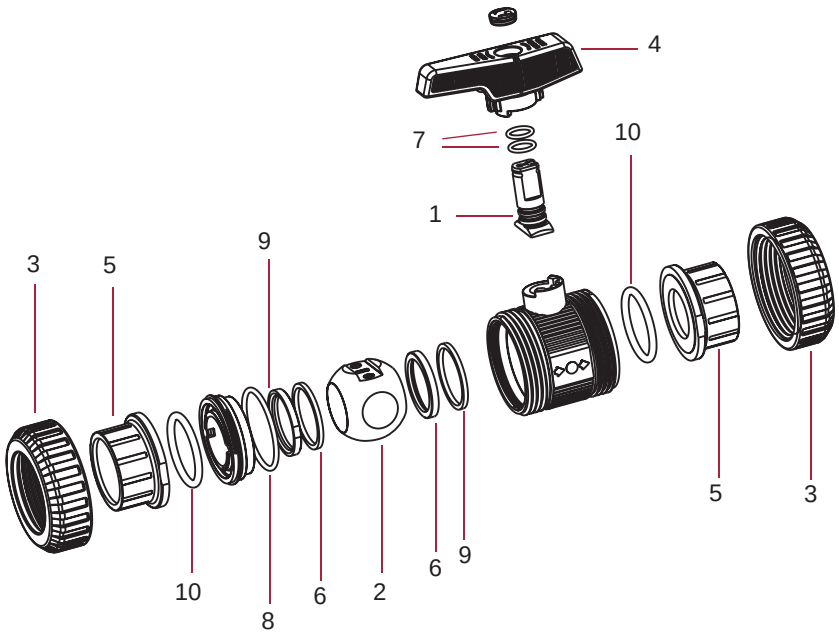

VÁLVULAS DE BOLA SERIE [IND] - BALL VALVES [IND] SERIES

D16 - 3/8" / D20 - ½"

CODE	DENOMINACIÓN	DESCRIPTION	Fig.	Q
36501R0124	Conjunto maneta standard	Standard handle assembly	4	5
59007R0104	Tuerca	Union nut	3	10
36162R0105	Manguito enlace D16	16 mm connection	5	10
36163R0105	Manguito enlace D20	20 mm connection	5	10
36172R0105	Manguito enlace 3/8" BSP	3/8" connection BSP	5	10
36173R0105	Manguito enlace ½" BSP	½" connection BSP	5	10
723R0202035	Junta manguito EPDM	Union O-Ring EPDM	10	10
36501R0135	Conjunto juntas PTFE/EPDM	O-Ring kit PTFE/EPDM	6-7-8-9-10	1
59007R0121	Eje + Juntas EPDM	Shaft + EPDM O-Rings	1-7	5

D25 - ¾"

CODE	DENOMINACIÓN	DESCRIPTION	Fig.	Q
36502R0124	Conjunto maneta standard	Standard handle assembly	4	5
	Tuerca	Union nut	3	10
36164R0105	Manguito enlace D25	25 mm connection	5	10
36174R0105	Manguito enlace 3/4" BSP	3/4" connection BSP	5	10
723R0282035	Junta manguito EPDM	Union O-Ring EPDM	10	10
36502R0135	Conjunto juntas PTFE/EPDM	O-Ring kit PTFE/EPDM	6-7-8-9-10	1
	Eje + Juntas EPDM	Shaft + EPDM O-Rings	1-7	5

D32 - 1"

CODE	DENOMINACIÓN	DESCRIPTION	Fig.	Q
36503R0124	Conjunto maneta standard	Standard handle assembly	4	5
	Tuerca	Union nut	3	10
36165R0105	Manguito enlace D32	32 mm connection	5	10
36175R0105	Manguito enlace 1" BSP	1" connection BSP	5	10
723R0329035	Junta manguito EPDM	Union O-Ring EPDM	10	10
36503R0135	Conjunto juntas PTFE/EPDM	O-Ring kit PTFE/EPDM	6-7-8-9-10	1
	Eje + Juntas EPDM	Shaft + EPDM O-Rings	1-7	5

D40 - 1¼"

CODE	DENOMINACIÓN	DESCRIPTION	Fig.	Q
36504R0124	Conjunto maneta standard	Standard handle assembly	4	5
	Tuerca	Union nut	3	10
36166R0105	Manguito enlace D40	40 mm connection	5	10
36176R0105	Manguito enlace 1"1/4 BSP	1"1/4 connection BSP	5	10
723R0407053	Junta manguito EPDM	Union O-Ring EPDM	10	10
36504R0135	Conjunto juntas PTFE/EPDM	O-Ring kit PTFE/EPDM	6-7-8-9-10	1
	Eje + Juntas EPDM	Shaft + EPDM O-Rings	1-7	5

D50 - 1½"

CODE	DENOMINACIÓN	DESCRIPTION	Fig.	Q
36505R0124	Conjunto maneta standard	Standard handle assembly	4	4
	Tuerca	Union nut	3	8
36167R0105	Manguito enlace D50	50 mm connection	5	8
36177R0105	Manguito enlace 1"1/2 BSP	1"1/2 connection BSP	5	8
723R0470053	Junta manguito EPDM	Union O-Ring EPDM	10	10
36505R0135	Conjunto juntas PTFE/EPDM	O-Ring kit PTFE/EPDM	6-7-8-9-10	1
	Eje + Juntas EPDM	Shaft + EPDM O-Rings	1-7	4

D63 - 2"

CODE	DENOMINACIÓN	DESCRIPTION	Fig.	Q
36506R0124	Conjunto maneta standard	Standard handle assembly	4	4
	Tuerca	Union nut	3	8
36168R0105	Manguito enlace D63	63 mm connection	5	8
36178R0105	Manguito enlace 2" BSP	2" connection BSP	5	8
723R0597053	Junta manguito EPDM	Union O-Ring EPDM	10	8
36506R0135	Conjunto juntas PTFE/EPDM	O-Ring kit PTFE/EPDM	6-7-8-9-10	1
	Eje + Juntas EPDM	Shaft + EPDM O-Rings	1-7	4

D75 - 2½"

CODE	DENOMINACIÓN	DESCRIPTION	Fig.	Q
36507R0124	Conjunto maneta standard	Standard handle assembly	4	2
	Tuerca	Union nut	3	4
36169R0105	Manguito enlace D75	75 mm connection	5	4
36179R0105	Manguito enlace 2"1/2 BSP	2"1/2 connection BSP	5	4
723R0756053	Junta manguito EPDM	Union O-Ring EPDM	10	5
36507R0135	Conjunto juntas PTFE/EPDM	O-Ring kit PTFE/EPDM	6-7-8-9-10	1
	Eje + Juntas EPDM	Shaft + EPDM O-Rings	1-7	2

D90 - 3"

CODE	DENOMINACIÓN	DESCRIPTION	Fig.	Q
36508R0124	Conjunto maneta standard	Standard handle assembly	4	1
64872R0104	Tuerca	Union nut	3	2
39376R0105	Manguito enlace D90	90 mm connection	5	2
39378R0105	Manguito enlace 3" BSP	3" connection BSP	5	2
723R0914053	Junta manguito EPDM	Union O-Ring EPDM	10	2
36508R0135	Conjunto juntas PTFE/EPDM	O-Ring kit PTFE/EPDM	6-7-8-9-10	1
	Eje + Juntas EPDM	Shaft + EPDM O-Rings	1-7	1

D110 - 4"

CODE	DENOMINACIÓN	DESCRIPTION	Fig.	Q
36509R0124	Conjunto maneta	Handle assembly	4	1
64873R0104	Tuerca	Union nut	3	2
39377R0105	Manguito enlace D110	110 mm connection	5	2
39379R0105	Manguito enlace 4" BSP	4" connection BSP	5	2
723R1092057	Junta manguito EPDM	Union O-Ring EPDM	10	2
36509R0135	Conjunto juntas PTFE/EPDM	O-Ring kit PTFE/EPDM	6-7-8-9-10	1
	Eje + Juntas EPDM	Shaft + EPDM O-Rings	1-7	1
22799R0108	Llave de regulación	Adjusting tool	11	1

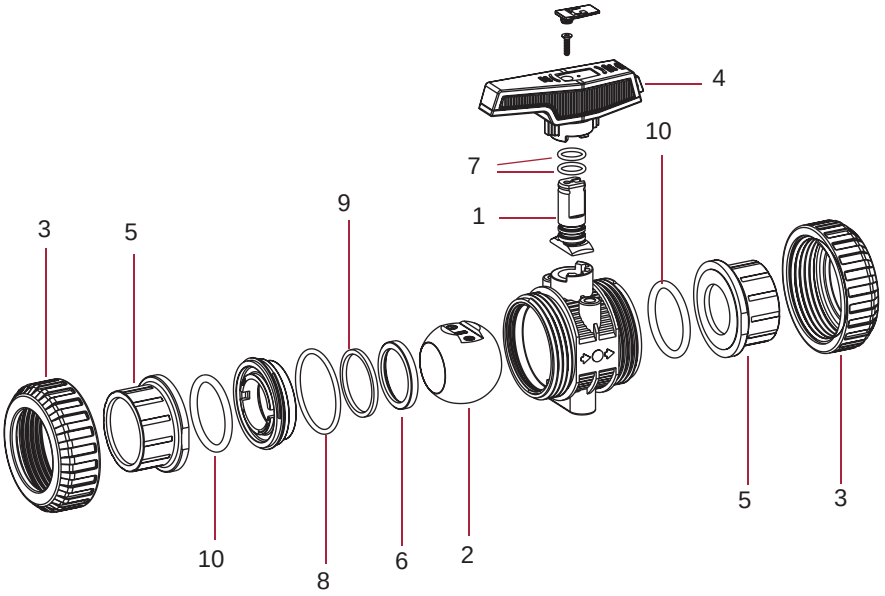

VÁLVULAS DE BOLA EN PVC-U SERIE STANDARD E INDUSTRIAL -
PVC-U BALL VALVES STANDARD & INDUSTRIAL SERIES

D16 - ⅜" / D20 - ½" (PN 16)

CODE	DENOMINACIÓN	DESCRIPTION	Fig.	Q	EUR
02453 R 0121	Eje + Juntas EPDM	Shaft + EPDM O-Rings	1+7	5	0,66
02453 R 0102	Bola	Ball	2	5	1,06
02453 R 0104	Tuerca	Union nut	3	10	0,96
02453 R 0124	Conjunto maneta	Handle assembly	4	5	0,83
05352 R 0105	Manguito enlace D16	16 mm connection	5	10	0,54
02453 R 0105	Manguito enlace D20	20 mm connection	5	10	0,54
05353 R 0105	Manguito enlace⅜" BSP	⅜" connection BSP	5	10	0,87
02462 R 0105	Manguito enlace ½" BSP	½" connection BSP	5	10	0,87
02453 R 0107	Junta asiento bola HDPE	Ball seat HDPE	6	10	0,45
02470 R 0115	Junta asiento bola PTFE	Ball seat PTFE	6	10	0,90
723 R 0093018	Junta eje EPDM	Shaft O-Ring EPDM	7	10	0,15
723 R 0266026	Junta cuerpo EPDM (Standard)	Body O-Ring EPDM (Standard)	8	10	0,19
723 R 0238026	Junta cuerpo EPDM (Industrial)	Body O-Ring EPDM (Industrial)	8	10	0,19
02453 R 0118	Junta amortiguación EPDM	Seat O-Ring EPDM	9	10	0,24
723 R 0202035	Junta manguito EPDM	Union O-Ring EPDM	10	10	0,49
02453 R 0129	Conjunto juntas EPDM (Standard)	O-Ring kit EPDM (Standard)	7+8+9+10	1	1,90
18435 R 0129	Conjunto juntas EPDM (Industrial)	O-Ring kit EPDM (Industrial)	7+8+9+10	1	1,90
714 R 0093018	Junta eje FPM	Shaft O-Ring FPM	7	10	0,50
714 R 0266026	Junta cuerpo FPM (Standard)	Body O-Ring FPM (Standard)	8	10	1,40
714 R 0238026	Junta cuerpo FPM (Industrial)	Body O-Ring FPM (Industrial)	8	10	1,40
02486 R 0118	Junta amortiguación FPM	Seat O-Ring FPM	9	10	1,11
714 R 0202035	Junta manguito FPM	Union O-Ring FPM	10	10	2,77
02486 R 0129	Conjunto juntas FPM (Standard)	O-Ring kit FPM (Standard)	7+8+9+10	1	7,22
18445 R 0129	Conjunto juntas FPM (Industrial)	O-Ring kit FPM (Industrial)	7+8+9+10	1	7,22
18435 R 0108	Llave de regulación	Adjusting tool	11	5	1,86

D25 - ¾" (PN 16)

CODE	DENOMINACIÓN	DESCRIPTION	Fig.	Q	EUR
02454 R 0121	Eje + Juntas EPDM	Shaft + EPDM O-Rings	1+7	5	0,66
02454 R 0102	Bola	Ball	2	5	1,29
02454 R 0104	Tuerca	Union nut	3	10	1,20
02454 R 0124	Conjunto maneta	Handle assembly	4	5	0,96
02454 R 0105	Manguito enlace D25	25 mm connection	5	10	0,66
02463 R 0105	Manguito enlace ¾" BSP	¾" connection BSP	5	10	1,11
02454 R 0107	Junta asiento bola HDPE	Ball seat HDPE	6	10	0,48
02471 R 0115	Junta asiento bola PTFE	Ball seat PTFE	6	10	1,53
723 R 0111018	Junta eje EPDM	Shaft O-Ring EPDM	7	10	0,15
723 R 0330026	Junta cuerpo EPDM	Body O-Ring EPDM	8	5	0,24
02454 R 0118	Junta amortiguación EPDM	Seat O-Ring EPDM	9	10	0,37
723 R 0282035	Junta manguito EPDM	Union O-Ring EPDM	10	10	0,51
02454 R 0129	Conjunto juntas EPDM	O-Ring kit EPDM	7+8+9+10	1	2,01
714 R 0111018	Junta eje FPM	Shaft O-Ring FPM	7	10	0,62
714 R 0330026	Junta cuerpo FPM	Body O-Ring FPM	8	10	1,78
02487 R 0118	Junta amortiguación FPM	Seat O-Ring FPM	9	10	1,34
714 R 0282035	Junta manguito FPM	Union O-Ring FPM	10	10	3,10
02487 R 0129	Conjunto juntas FPM	O-Ring kit FPM	7+8+9+10	1	9,49
18435 R 0108	Llave de regulación	Adjusting tool	11	5	1,86

D32 - 1" (PN 16)

CODE	DENOMINACIÓN	DESCRIPTION	Fig.	Q	EUR
02455 R 0121	Eje + Juntas EPDM	Shaft + EPDM O-Rings	1+7	5	0,73
02455 R 0102	Bola	Ball	2	5	1,64
02455 R 0104	Tuerca	Union nut	3	10	1,34
02455 R 0124	Conjunto maneta	Handle assembly	4	5	1,34
02455 R 0105	Manguito enlace D32	32 mm connection	5	10	0,91
02464 R 0105	Manguito enlace 1" BSP	1" connection BSP	5	10	1,37
02455 R 0107	Junta asiento bola HDPE	Ball seat HDPE	6	10	0,48
02472 R 0115	Junta asiento bola PTFE	Ball seat PTFE	6	10	1,78
723 R 0120025	Junta eje EPDM	Shaft O-Ring EPDM	7	10	0,15
723 R 0378026	Junta cuerpo EPDM	Body O-Ring EPDM	8	10	0,24
02455 R 0118	Junta amortiguación EPDM	Seat O-Ring EPDM	9	10	0,37
723 R 0329035	Junta manguito EPDM	Union O-Ring EPDM	10	10	0,61
02455 R 0129	Conjunto juntas EPDM	O-Ring kit EPDM	7+8+9+10	1	2,12
714 R 0120025	Junta eje FPM	Shaft O-Ring FPM	7	10	0,87
714 R 0378026	Junta cuerpo FPM	Body O-Ring FPM	8	10	1,64
02488 R 0118	Junta amortiguación FPM	Seat O-Ring FPM	9	10	1,78
714 R 0329035	Junta manguito FPM	Union O-Ring FPM	10	10	3,28
02488 R 0129	Conjunto juntas FPM	O-Ring kit FPM	7+8+9+10	1	11,82
18437 R 0108	Llave de regulación	Adjusting tool	11	5	1,97

D40 - 1¼" (PN 16)

CODE	DENOMINACIÓN	DESCRIPTION	Fig.	Q	EUR
02456 R 0121	Eje + Juntas EPDM	Shaft + EPDM O-Rings	1+7	5	0,77
02456 R 0102	Bola	Ball	2	5	2,10
02456 R 0104	Tuerca	Union nut	3	10	1,90
02456 R 0124	Conjunto maneta	Handle assembly	4	5	1,34
02456 R 0105	Manguito enlace D40	40 mm connection	5	10	1,25
02465 R 0105	Manguito enlace 1¼" BSP	1¼" connection BSP	5	10	1,63
02456 R 0107	Junta asiento bola HDPE	Ball seat HDPE	6	10	0,50
02473 R 0115	Junta asiento bola PTFE	Ball seat PTFE	6	10	3,24
723 R 0139026	Junta eje EPDM	Shaft O-Ring EPDM	7	10	0,19
723 R 0505026	Junta cuerpo EPDM	Body O-Ring EPDM	8	5	0,48
02456 R 0118	Junta amortiguación EPDM	Seat O-Ring EPDM	9	10	0,45
723 R 0407053	Junta manguito EPDM	Union O-Ring EPDM	10	10	0,87
02456 R 0129	Conjunto juntas EPDM	O-Ring kit EPDM	7+8+9+10	1	2,74
714 R 0139026	Junta eje FPM	Shaft O-Ring FPM	7	10	1,13
714 R 0505026	Junta cuerpo FPM	Body O-Ring FPM	8	5	2,87
02489 R 0118	Junta amortiguación FPM	Seat O-Ring FPM	9	10	2,15
714 R 0407053	Junta manguito FPM	Union O-Ring FPM	10	10	6,42
02489 R 0129	Conjunto juntas FPM	O-Ring kit FPM	7+8+9+10	1	18,35
18437 R 0108	Llave de regulación	Adjusting tool	11	5	1,97

D50 - 1½" (PN 16)

CODE	DENOMINACIÓN	DESCRIPTION	Fig.	Q	EUR
02457 R 0121	Eje + Juntas EPDM	Shaft + EPDM O-Rings	1+7	4	1,11
02457 R 0102	Bola	Ball	2	4	3,13
02457 R 0104	Tuerca	Union nut	3	8	3,10
02457 R 0124	Conjunto maneta	Handle assembly	4	4	1,82
02457 R 0105	Manguito enlace D50	50 mm connection	5	8	1,66
02466 R 0105	Manguito enlace 1½" BSP	1½" connection BSP	5	8	2,35
02457 R 0107	Junta asiento bola HDPE	Ball seat HDPE	6	8	0,62
02474 R 0115	Junta asiento bola PTFE	Ball seat PTFE	6	8	3,64
723 R 0155026	Junta eje EPDM	Shaft O-Ring EPDM	7	10	0,15
723 R 0619035	Junta cuerpo EPDM	Body O-Ring EPDM	8	5	0,54
02457 R 0118	Junta amortiguación EPDM	Seat O-Ring EPDM	9	8	0,48
723 R 0470053	Junta manguito EPDM	Union O-Ring EPDM	10	10	0,97
02457 R 0129	Conjunto juntas EPDM	O-Ring kit EPDM	7+8+9+10	1	2,78
714 R 0155026	Junta eje FPM	Shaft O-Ring FPM	7	10	1,13
714 R 0619035	Junta cuerpo FPM	Body O-Ring FPM	8	5	4,73
02490 R 0118	Junta amortiguación FPM	Seat O-Ring FPM	9	8	2,59
714 R 0470053	Junta manguito FPM	Union O-Ring FPM	10	10	9,47
02490 R 0129	Conjunto juntas FPM	O-Ring kit FPM	7+8+9+10	1	22,87
18439 R 0108	Llave de regulación	Adjusting tool	11	4	2,49

D63 - 2" (PN 16)

CODE	DENOMINACIÓN	DESCRIPTION	Fig.	Q	EUR
02457 R 0121	Eje + Juntas EPDM	Shaft + EPDM O-Rings	1+7	4	1,11
02458 R 0102	Bola	Ball	2	4	4,63
02458 R 0104	Tuerca	Union nut	3	8	4,10
02458 R 0124	Conjunto maneta	Handle assembly	4	4	2,64
02458 R 0105	Manguito enlace D63	63 mm connection	5	8	2,64
02467 R 0105	Manguito enlace 2" BSP	2" connection BSP	5	8	3,60
02458 R 0107	Junta asiento bola HDPE	Ball seat HDPE	6	8	0,77
02475 R 0115	Junta asiento bola PTFE	Ball seat PTFE	6	8	3,74
723 R 0155026	Junta eje EPDM	Shaft O-Ring EPDM	7	10	0,15
723 R 0758035	Junta cuerpo EPDM	Body O-Ring EPDM	8	5	0,62
02458 R 0118	Junta amortiguación EPDM	Seat O-Ring EPDM	9	8	0,50
723 R 0597053	Junta manguito EPDM	Union O-Ring EPDM	10	5	1,00
02458 R 0129	Conjunto juntas EPDM	O-Ring kit EPDM	7+8+9+10	1	3,24
714 R 0155026	Junta eje FPM	Shaft O-Ring FPM	7	10	1,13
714 R 0758035	Junta cuerpo FPM	Body O-Ring FPM	8	5	5,66
02491 R 0118	Junta amortiguación FPM	Seat O-Ring FPM	9	8	4,59
714 R 0597053	Junta manguito FPM	Union O-Ring FPM	10	5	9,61
02491 R 0129	Conjunto juntas FPM	O-Ring kit FPM	7+8+9+10	1	30,29
18439 R 0108	Llave de regulación	Adjusting tool	11	4	2,49

D75 - 2½" (PN 10)

CODE	DENOMINACIÓN	DESCRIPTION	Fig.	Q	EUR
02459 R 0121	Eje + Juntas EPDM	Shaft + EPDM O-Rings	1+7	2	3,91
02459 R 0102	Bola	Ball	2	2	8,97
02459 R 0104	Tuerca	Union nut	3	4	9,49
02459 R 0124	Conjunto maneta	Handle assembly	4	2	5,45
02459 R 0105	Manguito enlace D75	75 mm connection	5	4	4,00
02468 R 0105	Manguito enlace 2½" BSP	2½" connection BSP	5	4	7,50
02459 R 0107	Junta asiento bola HDPE	Ball seat HDPE	6	4	1,20
02476 R 0115	Junta asiento bola PTFE	Ball seat PTFE	6	4	6,99
723 R 0234035	Junta eje EPDM	Shaft O-Ring EPDM	7	10	0,24
723 R 0978053	Junta cuerpo EPDM	Body O-Ring EPDM	8	2	1,40
02459 R 0118	Junta amortiguación EPDM	Seat O-Ring EPDM	9	4	0,77
723 R 0756053	Junta manguito EPDM	Union O-Ring EPDM	10	5	3,00
02459 R 0129	Conjunto juntas EPDM	O-Ring kit EPDM	7+8+9+10	1	4,46
714 R 0234035	Junta eje FPM	Shaft O-Ring FPM	7	10	1,66
714 R 0978053	Junta cuerpo FPM	Body O-Ring FPM	8	2	12,89
02492 R 0118	Junta amortiguación FPM	Seat O-Ring FPM	9	4	5,24
714 R 0756053	Junta manguito FPM	Union O-Ring FPM	10	5	16,78
02492 R 0129	Conjunto juntas FPM	O-Ring kit FPM	7+8+9+10	1	47,12
18441 R 0108	Llave de regulación	Adjusting tool	11	2	2,88

D90 - 3" / D110 - 4" (DN 80) (PN 10)

CODE	DENOMINACIÓN	DESCRIPTION	Fig.	Q	EUR
02460 R 0121	Eje + Juntas EPDM	Shaft + EPDM O-Rings	1+7	1	5,56
02460 R 0102	Bola	Ball	2	1	16,44
02460 R 0104	Tuerca válvula D90	Union nut 90 mm	3	2	13,34
02461 R 0104	Tuerca válvula D110 (DN 80)	Union nut 110 mm (DN 80)	3	2	14,64
02460 R 0124	Conjunto maneta	Handle assembly	4	1	7,72
02460 R 0105	Manguito enlace D90	90 mm connection	5	2	6,87
02461 R 0105	Manguito enlace D110 (DN 80	110 mm connection (DN 80)	5	2	11,22
02469 R 0105	Manguito enlace 3" BSP	3" connection BSP	5	2	12,15
05354 R 0105	Manguito enlace 4" BSP (DN 80	4" connection BSP (DN 80)	5	2	16,58
02460 R 0107	Junta asiento bola HDPE	Ball seat HDPE	6	2	1,90
02477 R 0115	Junta asiento bola PTFE	Ball seat PTFE	6	2	7,50
723 R 0266035	Junta eje EPDM	Shaft O-Ring EPDM	7	10	0,24
723 R 1238053	Junta cuerpo EPDM	Body O-Ring EPDM	8	1	2,69
02460 R 0118	Junta amortiguación EPDM	Seat O-Ring EPDM	9	2	1,20
723 R 0914053	Junta manguito EPDM	Union O-Ring EPDM	10	2	3,49
02460 R 0129	Conjunto juntas EPDM	O-Ring kit EPDM	7+8+9+10	1	5,73
714 R 0266035	Junta eje FPM	Shaft O-Ring FPM	7	10	1,85
714 R 1238053	Junta cuerpo FPM	Body O-Ring FPM	8	1	17,24
02493 R 0118	Junta amortiguación FPM	Seat O-Ring FPM	9	2	6,69
714 R 0914053	Junta manguito FPM	Union O-Ring FPM	10	2	17,64
02493 R 0129	Conjunto juntas FPM	O-Ring kit FPM	7+8+9+10	1	56,40
18441 R 0108	Llave de regulación	Adjusting tool	11	2	2,88

D110 - 4" (PN 10)

CODE	DENOMINACIÓN	DESCRIPTION	Fig.	Q	EUR
22797 R 0121	Eje + Juntas EPDM	Shaft + EPDM O-Rings	1+7	1	16,12
22797 R 0102	Bola	Ball	2	1	53,20
22797 R 0104	Tuerca válvula D110	Union nut 110 mm	3	2	18,77
22797 R 0124	Conjunto maneta	Handle assembly	4	1	7,13
22797 R 0105	Manguito enlace D110	110 mm connection	5	2	13,89
22798 R 0105	Manguito enlace 4" BSP	4" connection BSP	5	2	19,69
22797 R 0107	Junta asiento bola HDPE	Ball seat HDPE	6	2	1,42
22065 R 0115	Junta asiento bola PTFE	Ball seat PTFE	6	2	29,55
723 R 0266035	Junta eje EPDM	Shaft O-Ring EPDM	7	10	0,24
723 R 1600040	Junta cuerpo EPDM	Body O-Ring EPDM	8	1	1,92
22797 R 0118	Junta amortiguación EPDM	Seat O-Ring EPDM	9	2	1,19
723 R 1092057	Junta manguito EPDM	Union O-Ring EPDM	10	2	4,84
22797 R 0129	Conjunto juntas EPDM	O-Ring kit EPDM	7+8+9+10	1	6,04
714 R 0266035	Junta eje FPM	Shaft O-Ring FPM	7	10	1,85
714 R 1600040	Junta cuerpo FPM	Body O-Ring FPM	8	1	9,90
22801 R 0118	Junta amortiguación FPM	Seat O-Ring FPM	9	2	17,54
714 R 1092057	Junta manguito FPM	Union O-Ring FPM	10	2	19,52
22801 R 0129	Conjunto juntas FPM	O-Ring kit FPM	7+8+9+10	1	60,50
22799 R 0108	Llave de regulación	Adjusting tool	11	2	23,22

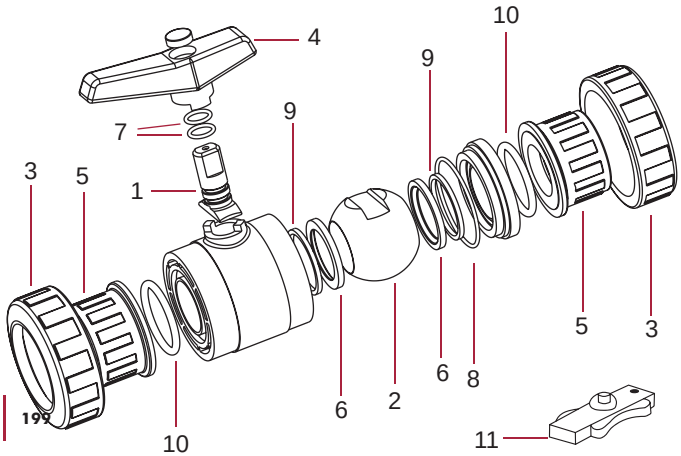

VÁLVULAS DE BOLA EN PVC-C SERIE INDUSTRIAL - PVC-C BALL VALVES INDUSTRIAL SERIES

D16 - 3/8" / D20 - ½" (PN 16)

CODE	DENOMINACIÓN	DESCRIPTION	Fig.	Q	EUR
22805 R 0121	Eje + Juntas EPDM Perox.	Shaft + EPDM O-Rings	1-7	5	1,45
22805 R 0102	Bola	Ball	2	5	2,82
22805 R 0104	Tuerca	Union nut	3	10	1,48
22805 R 0124	Conjunto manetª	Handle assembly	4	5	0,81
22804 R 0105	Manguito enlace D16	16 mm connection	5	10	1,52
22805 R 0105	Manguito enlace D20	20 mm connection	5	10	1,52
22814 R 0105	Manguito enlace 3/8" BSP	3/8" connection BSP	5	10	2,35
22815 R 0105	Manguito enlace ½" BSP	½" connection BSP	5	10	2,35
22805 R 0115	Junta asiento bola PTFE	Ball seat PTFE	6	10	0,90
740 R 0091016	Junta eje EPDM Perox	Shaft O-Ring EPDM	7	10	0,37
740 R 0266026	Junta cuerpo EPDM Perox	Body O-Ring EPDM	8	10	0,48
22805 R 0118	Junta amortiguación EPDM Perox	Seat O-Ring EPDM	9	10	0,54
740 R 0202035	Junta manguito Perox	Union O-Ring EPDM	10	10	0,96
22805 R 0129	Conjunto juntas EPDM Perox	O-Ring kit EPDM	7-8-9-10	1	4,01
714 R 0091016	Junta eje FPM	Shaft O-Ring FPM	7	10	0,50
714 R 0266026	Junta cuerpo FPM	Body O-Ring FPM	8	10	1,40
02486 R 0118	Junta amortiguación FPM	Seat O-Ring FPM	9	10	1,11
714 R 0202035	Junta manguito FPM	Union O-Ring FPM	10	10	2,77
22825 R 0129	Conjunto juntas FPM	O-Ring kit FPM	7-8-9-10	1	7,20
18435 R 0108	Llave de regulación	Adjusting tool	11	5	1,86

D25 - ¾" (PN 16)

CODE	DENOMINACIÓN	DESCRIPTION	Fig.	Q	EUR
22806 R 0121	Eje + Juntas EPDM Perox.	Shaft + EPDM O-Rings	1-7	5	1,45
22806 R 0102	Bola	Ball	2	5	3,55
22806 R 0104	Tuerca	Union nut	3	10	2,15
22806 R 0124	Conjunto maneta	Handle assembly	4	5	0,95
22806 R 0105	Manguito enlace D25	25 mm connection	5	10	1,81
22816 R 0105	Manguito enlace ¾" BSP	¾" connection BSP	5	10	2,89
02471 R 0115	Junta asiento bola PTFE	Ball seat PTFE	6	10	1,53
740 R 0111018	Junta eje EPDM Perox	Shaft O-Ring EPDM	7	10	0,37
740 R 0330026	Junta cuerpo EPDM Perox	Body O-Ring EPDM	8	10	0,54
22806 R 0118	Junta amortiguación EPDM Perox	Seat O-Ring EPDM	9	10	0,72
740 R 0282035	Junta manguito EPDM Perox	Union O-Ring EPDM	10	10	1,27
22806 R 0129	Conjunto juntas EPDM Perox	O-Ring kit EPDM	7-8-9-10	1	4,20
714 R 0111018	Junta eje FPM	Shaft O-Ring FPM	7	10	0,62
714 R 0330026	Junta cuerpo FPM	Body O-Ring FPM	8	10	1,78
02487 R 0118	Junta amortiguación FPM	Seat O-Ring FPM	9	10	1,34
714 R 0282035	Junta manguito FPM	Union O-Ring FPM	10	10	3,10
02487 R 0129	Conjunto juntas FPM	O-Ring kit FPM	7-8-9-10	1	9,49
18435 R 0108	Llave de regulación	Adjusting tool	11	5	1,86

D32 - 1" (PN 16)

CODE	DENOMINACIÓN	DESCRIPTION	Fig.	Q	EUR
22807 R 0121	Eje + Juntas EPDM Perox.	Shaft + EPDM O-Rings	1-7	5	1,53
22807 R 0102	Bola	Ball	2	5	4,44
22807 R 0104	Tuerca	Union nut	3	10	2,74
22807 R 0124	Conjunto maneta	Handle assembly	4	5	1,31
22807 R 0105	Manguito enlace D32	32 mm connection	5	10	2,47
22817 R 0105	Manguito enlace 1" BSP	1" connection BSP	5	10	3,71
02472 R 0115	Junta asiento bola PTFE	Ball seat PTFE	6	10	1,78
740 R 0120025	Junta eje EPDM Perox	Shaft O-Ring EPDM	7	10	0,37
740 R 0378026	Junta cuerpo EPDM Perox	Body O-Ring EPDM	8	10	0,54
22807 R 0118	Junta amortiguación EPDM Perox	Seat O-Ring EPDM	9	10	0,72
740 R 0329035	Junta manguito EPDM Perox	Union O-Ring EPDM	10	10	1,86
22807 R 0129	Conjunto juntas EPDM Perox	O-Ring kit EPDM	7-8-9-10	1	4,53
714 R 0120025	Junta eje FPM	Shaft O-Ring FPM	7	10	0,87
714 R 0378026	Junta cuerpo FPM	Body O-Ring FPM	8	10	1,64
02488 R 0118	Junta amortiguación FPM	Seat O-Ring FPM	9	10	1,78
714 R 0329035	Junta manguito FPM	Union O-Ring FPM	10	10	3,28
02488 R 0129	Conjunto juntas FPM	O-Ring kit FPM	7-8-9-10	1	11,82
18437 R 0108	Llave de regulación	Adjusting tool	11	5	1,97

D40 - 1¼" (PN 16)

CODE	DENOMINACIÓN	DESCRIPTION	Fig.	Q	EUR
22808 R 0121	Eje + Juntas EPDM Perox.	Shaft + EPDM O-Rings	1-7	5	1,64
22808 R 0102	Bola	Ball	2	5	5,64
22808 R 0104	Tuerca	Union nut	3	10	3,97
22808 R 0124	Conjunto maneta	Handle assembly	4	5	1,40
22808 R 0105	Manguito enlace D40	40 mm connection	5	10	3,34
22818 R 0105	Manguito enlace 1¼" BSP	1¼" connection BSP	5	10	4,39
02473 R 0115	Junta asiento bola PTFE	Ball seat PTFE	6	10	3,24
740 R 0139026	Junta eje EPDM Perox	Shaft O-Ring EPDM	7	10	0,48
740 R 0505026	Junta cuerpo EPDM Perox	Body O-Ring EPDM	8	5	0,97
22808 R 0118	Junta amortiguación EPDM Perox	Seat O-Ring EPDM	9	10	0,90
740 R 0407053	Junta manguito EPDM Perox	Union O-Ring EPDM	10	10	2,60
22808 R 0129	Conjunto juntas EPDM Perox	O-Ring kit EPDM	7-8-9-10	1	5,76
714 R 0139026	Junta eje FPM	Shaft O-Ring FPM	7	10	1,13
714 R 0505026	Junta cuerpo FPM	Body O-Ring FPM	8	5	2,87
02489 R 0118	Junta amortiguación FPM	Seat O-Ring FPM	9	10	2,15
714 R 0407053	Junta manguito FPM	Union O-Ring FPM	10	10	6,42
02489 R 0129	Conjunto juntas FPM	O-Ring kit FPM	7-8-9-10	1	18,35
18437 R 0108	Llave de regulación	Adjusting tool	11	5	1,97

D50 - 1½" (PN 16)

CODE	DENOMINACIÓN	DESCRIPTION	Fig.	Q	EUR
22809 R 0121	Eje + Juntas EPDM Perox.	Shaft + EPDM O-Rings	1-7	4	2,26
22809 R 0102	Bola	Ball	2	4	8,45
22809 R 0104	Tuerca	Union nut	3	8	7,13
22809 R 0124	Conjunto maneta	Handle assembly	4	4	1,82
22809 R 0105	Manguito enlace D50	50 mm connection	5	8	4,54
22819 R 0105	Manguito enlace 1½" BSP	1½" connection BSP	5	8	6,39
02474 R 0115	Junta asiento bola PTFE	Ball seat PTFE	6	8	3,64
740 R 0155026	Junta eje EPDM Perox	Shaft O-Ring EPDM	7	10	0,37
740 R 0619035	Junta cuerpo EPDM Perox	Body O-Ring EPDM	8	5	1,20
22809 R 0118	Junta amortiguación EPDM Perox	Seat O-Ring EPDM	9	8	0,97
740 R 0470053	Junta manguito EPDM Perox	Union O-Ring EPDM	10	10	2,91
22809 R 0129	Conjunto juntas EPDM Perox	O-Ring kit EPDM	7-8-9-10	1	5,89
714 R 0155026	Junta eje FPM	Shaft O-Ring FPM	7	10	1,13
714 R 0619035	Junta cuerpo FPM	Body O-Ring FPM	8	5	4,73
02490 R 0118	Junta amortiguación FPM	Seat O-Ring FPM	9	8	2,59
714 R 0470053	Junta manguito FPM	Union O-Ring FPM	10	10	9,47
02490 R 0129	Conjunto juntas FPM	O-Ring kit FPM	7-8-9-10	1	22,87
18439 R 0108	Llave de regulación	Adjusting tool	11	4	2,49

D63 - 2" (PN 16)

CODE	DENOMINACIÓN	DESCRIPTION	Fig.	Q	EUR
22810 R 0121	Eje + Juntas EPDM Perox.	Shaft + EPDM O-Rings	1-7	4	2,26
22810 R 0102	Bola	Ball	2	4	12,47
22810 R 0104	Tuerca	Union nut	3	8	10,03
22810 R 0124	Conjunto maneta	Handle assembly	4	4	2,64
22810 R 0105	Manguito enlace D63	63 mm connection	5	8	7,13
22820 R 0105	Manguito enlace 2" BSP	2" connection BSP	5	8	9,74
22810 R 0115	Junta asiento bola PTFE	Ball seat PTFE	6	8	4,11
740 R 0155026	Junta eje EPDM Perox	Shaft O-Ring EPDM	7	10	0,37
740 R 0758035	Junta cuerpo EPDM Perox	Body O-Ring EPDM	8	5	1,34
22810 R 0118	Junta amortiguación EPDM Perox	Seat O-Ring EPDM	9	8	1,10
740 R 0597053	Junta manguito EPDM Perox	Union O-Ring EPDM	10	5	2,95
22810 R 0129	Conjunto juntas EPDM Perox	O-Ring kit EPDM	7-8-9-10	1	6,86
714 R 0155026	Junta eje FPM	Shaft O-Ring FPM	7	10	1,13
714 R 0758035	Junta cuerpo FPM	Body O-Ring FPM	8	5	5,66
02491 R 0118	Junta amortiguación FPM	Seat O-Ring FPM	9	8	4,59
714 R 0597053	Junta manguito FPM	Union O-Ring FPM	10	5	9,61
02491 R 0129	Conjunto juntas FPM	O-Ring kit FPM	7-8-9-10	1	30,29
18439 R 0108	Llave de regulación	Adjusting tool	11	4	2,49

D75 - 2½" (PN 10)

CODE	DENOMINACIÓN	DESCRIPTION	Fig.	Q	EUR
22811 R 0121	Eje + Juntas EPDM Perox.	Shaft + EPDM O-Rings	1-7	2	8,27
22811 R 0102	Bola	Ball	2	4	24,28
22811 R 0104	Tuerca	Union nut	3	4	19,39
22811 R 0124	Conjunto maneta	Handle assembly	4	2	5,44
22811 R 0105	Manguito enlace D75	75 mm connection	5	4	11,08
22821 R 0105	Manguito enlace 2½" BSP	2½" connection BSP	5	4	20,24
02476 R 0115	Junta asiento bola PTFE	Ball seat PTFE	6	4	6,99
740 R 0234035	Junta eje EPDM Perox	Shaft O-Ring EPDM	7	10	0,54
740 R 0978053	Junta cuerpo EPDM Perox	Body O-Ring EPDM	8	2	2,95
22811 R 0118	Junta amortiguación EPDM Perox	Seat O-Ring EPDM	9	4	1,64
740 R 0756053	Junta manguito EPDM Perox	Union O-Ring EPDM	10	5	4,26
22811 R 0129	Conjunto juntas EPDM Perox	O-Ring kit EPDM	7-8-9-10	1	9,49
714 R 0234035	Junta eje FPM	Shaft O-Ring FPM	7	10	1,66
714 R 0978053	Junta cuerpo FPM	Body O-Ring FPM	8	2	12,89
02492 R 0118	Junta amortiguación FPM	Seat O-Ring FPM	9	4	5,24
714 R 0756053	Junta manguito FPM	Union O-Ring FPM	10	5	16,78
02492 R 0129	Conjunto juntas FPM	O-Ring kit FPM	7-8-9-10	1	47,12
18441 R 0108	Llave de regulación	Adjusting tool	11	2	2,88

D90 - 3"

CODE	DENOMINACIÓN	DESCRIPTION	Fig.	Q	EUR
22812 R 0121	Eje + Juntas EPDM Perox.	Shaft + EPDM O-Rings	1-7	1	11,82
22812 R 0102	Bola	Ball	2	1	44,40
22812 R 0104	Tuerca válvula	Union nut	3	2	28,45
22812 R 0124	Conjunto maneta	Handle assembly	4	1	7,69
22812 R 0105	Manguito enlace 90 mm	90 mm connection	5	2	18,61
22822 R 0105	Manguito enlace 3" BSP	3" connection BSP	5	2	32,85
02477 R 0115	Junta asiento bola PTFE	Ball seat PTFE	6	2	7,50
740 R 0266035	Junta eje EPDM Perox	Shaft O-Ring EPDM	7	10	0,54
740 R 1238053	Junta cuerpo EPDM Perox	Body O-Ring EPDM	8	1	5,68
22812 R 0118	Junta amortiguación EPDM Perox	Seat O-Ring EPDM	9	2	2,51
740 R 0892057	Junta manguito EPDM Perox	Union O-Ring EPDM	10	2	5,41
22812 R 0129	Conjunto juntas EPDM Perox	O-Ring kit EPDM	7-8-9-10	1	12,16
714 R 0266035	Junta eje FPM	Shaft O-Ring FPM	7	10	1,85
714 R 1238053	Junta cuerpo FPM	Body O-Ring FPM	8	1	17,24
02493 R 0118	Junta amortiguación FPM	Seat O-Ring FPM	9	2	6,69
714 R 0914053	Junta manguito FPM	Union O-Ring FPM	10	2	17,64
02493 R 0129	Conjunto juntas FPM	O-Ring kit FPM	7-8-9-10	1	56,40
18441 R 0108	Llave de regulación	Adjusting tool	11	2	2,88

D110 - 4" (PN 10)

CODE	DENOMINACIÓN	DESCRIPTION	Fig.	Q	EUR
26444 R 0121	Eje + Juntas EPDM Perox.	Shaft + EPDM O-Rings	1-7	1	16,65
26444 R 0102	Bola	Ball	2	1	96,50
26444 R 0104	Tuerca válvula D110	Union nut 110 mm	3	2	67,90
26444 R 0124	Conjunto maneta	Handle assembly	4	1	7,11
26444 R 0105	Manguito enlace D110	110 mm connection	5	2	37,65
26445 R 0105	Manguito enlace 4" BSP	4" connection BSP	5	2	53,50
22065 R 0115	Junta asiento bola PTFE	Ball seat PTFE	6	2	29,55
740 R 0266035	Junta eje EPDM Perox	Shaft O-Ring EPDM	7	10	0,54
740 R 1600040	Junta cuerpo EPDM Perox	Body O-Ring EPDM	8	1	4,11
26444 R 0118	Junta amortiguación EPDM Perox	Seat O-Ring EPDM	9	2	2,49
740 R 1092057	Junta manguito EPDM Perox	Union O-Ring EPDM	10	2	7,11
26444 R 0129	Conjunto juntas EPDM Perox	O-Ring kit EPDM	7-8-9-10	1	12,86
714 R 0266035	Junta eje FPM	Shaft O-Ring FPM	7	10	1,85
714 R 1600040	Junta cuerpo FPM	Body O-Ring FPM	8	1	9,90
22801 R 0118	Junta amortiguación FPM	Seat O-Ring FPM	9	2	17,54
714 R 1092057	Junta manguito FPM	Union O-Ring FPM	10	2	19,52
22801 R 0129	Conjunto juntas FPM	O-Ring kit FPM	7-8-9-10	1	60,50
22799 R 0108	Llave de regulación	Adjusting tool	11	1	23,22

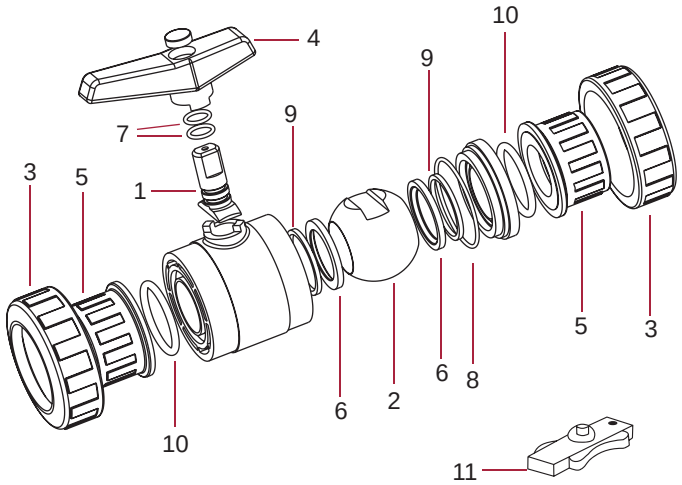

VÁLVULAS DE BOLA EN PVC-U SERIE UNIBLOCK - PVC-U BALL VALVES UNIBLOCK SERIES

D20 - ½" (UNIBLOCK)

CODE	DENOMINACIÓN	DESCRIPTION	Fig.	Q	EUR
02453 R 0121	Eje + Juntas EPDM	Shaft + EPDM O-Rings	1+7	5	0,66
02453 R 0102	Bola	Ball	2	5	1,06
22773 R 0104	Tuerca	Union nut	3	10	0,96
22773 R 0124	Conjunto maneta	Handle assembly	4	5	0,83
22773 R 0105	Manguito enlace D20	20 mm connection	5	10	0,50
22791 R 0105	Manguito enlace ½" BSF	½" connection BSP	5	10	0,60
02453 R 0107	Junta asiento bola HDPE	Ball seat HDPE	6	10	0,45
723 R 0093018	Junta eje EPDM	Shaft O-Ring EPDM	7	10	0,15
723 R 0266026	Junta cuerpo EPDM	Body O-Ring EPDM	8	10	0,19
02453 R 0118	Junta amortiguación EPDM	Seat O-Ring EPDM	9	10	0,24
723 R 0202035	Junta manguito EPDM	Union O-Ring EPDM	10	10	0,49
02453 R 0129	Conjunto juntas EPDM	O-Ring kit EPDM	7+8+9+10	1	1,90
22785 R 0105	Manguito enlace macho ½" BSF	½" male connection BSF	12	10	0,71

D25 - ¾" (UNIBLOCK)

CODE	DENOMINACIÓN	DESCRIPTION	Fig.	Q	EUR
02454 R 0121	Eje + Juntas EPDM	Shaft + EPDM O-Rings	1+7	5	0,66
02454 R 0102	Bola	Ball	2	5	1,29
22774 R 0104	Tuerca	Union nut	3	10	1,20
22774 R 0124	Conjunto maneta	Handle assembly	4	5	0,96
22774 R 0105	Manguito enlace D25	25 mm connection	5	10	0,50
22792 R 0105	Manguito enlace ¾'	¾" connection BSP	5	10	0,60
02454 R 0107	Junta asiento bola HDPE	Ball seat HDPE	6	10	0,48
723 R 0111018	Junta eje EPDM	Shaft O-Ring EPDM	7	10	0,15
723 R 0330026	Junta cuerpo EPDM	Body O-Ring EPDM	8	5	0,24
02454 R 0118	Junta amortiguación EPDM	Seat O-Ring EPDM	9	10	0,37
723 R 0282035	Junta manguito EPDM	Union O-Ring EPDM	10	10	0,51
02454 R 0129	Conjunto juntas EPDM	O-Ring kit EPDM	7+8+9+10	1	2,01
22786 R 0105	Manguito enlace macho ¾	¾" male connection BSF	12	10	0,71

D32 - 1" (UNIBLOCK)

CODE	DENOMINACIÓN	DESCRIPTION	Fig.	Q	EUR
02455 R 0121	Eje + Juntas EPDM	Shaft + EPDM O-Rings	1+7	5	0,73
02455 R 0102	Bola	Ball	2	5	1,64
22775 R 0104	Tuerca	Union nut	3	10	1,34
22775 R 0124	Conjunto maneta	Handle assembly	4	5	1,34
22775 R 0105	Manguito enlace D32	32 mm connection	5	10	0,73
22793 R 0105	Manguito enlace 1" BSF	1" connection BSP	5	10	0,84
02455 R 0107	Junta asiento bola HDPE	Ball seat HDPE	6	10	0,48
723 R 0120025	Junta eje EPDM	Shaft O-Ring EPDM	7	10	0,15
723 R 0378026	Junta cuerpo EPDM	Body O-Ring EPDM	8	10	0,24
02455 R 0118	Junta amortiguación EPDM	Seat O-Ring EPDM	9	10	0,37
723 R 0329035	Junta manguito EPDM	Union O-Ring EPDM	10	10	0,61
02455 R 0129	Conjunto juntas EPDM	O-Ring kit EPDM	7+8+9+10	1	2,12
22787 R 0105	Manguito enlace macho 1" BSF	1" male connection BSF	12	10	0,97

D40 - 1¼" (UNIBLOCK)

CODE	DENOMINACIÓN	DESCRIPTION	Fig.	Q	EUR
02456 R 0121	Eje + Juntas EPDM	Shaft + EPDM O-Rings	1+7	5	0,77
02456 R 0102	Bola	Ball	2	5	2,10
22776 R 0104	Tuerca	Union nut	3	10	1,90
22776 R 0124	Conjunto maneta	Handle assembly	4	5	1,34
22776 R 0105	Manguito enlace D40	40 mm connection	5	10	1,19
22794 R 0105	Manguito enlace 1¼'	1¼" connection BSP	5	10	1,26
02456 R 0107	Junta asiento bola HDPE	Ball seat HDPE	6	10	0,50
723 R 0139026	Junta eje EPDM	Shaft O-Ring EPDM	7	10	0,19
723 R 0505026	Junta cuerpo EPDM	Body O-Ring EPDM	8	5	0,48
02456 R 0118	Junta amortiguación EPDM	Seat O-Ring EPDM	9	10	0,45
723 R 0407053	Junta manguito EPDM	Union O-Ring EPDM	10	10	0,87
02456 R 0129	Conjunto juntas EPDM	O-Ring kit EPDM	7+8+9+10	1	2,74
22788 R 0105	Manguito enlace macho 1¼	1¼" male connection BSF	12	10	1,48

D50 - 1½" (UNIBLOCK)

CODE	DENOMINACIÓN	DESCRIPTION	Fig.	Q	EUR
02502 R 0121	Eje + Juntas EPDM	Shaft + EPDM O-Rings	1+7	4	0,97
02502 R 0102	Bola	Ball	2	4	2,69
11375 R 0104	Tuerca	Union nut	3	8	1,78
11375 R 0124	Conjunto maneta	Handle assembly	4	4	1,81
11375 R 0105	Manguito enlace D50	50 mm connection	5	8	1,53
11377 R 0105	Manguito enlace 1½" BSF	1½" connection BSP	5	8	1,63
11375 R 0107	Junta asiento bola HDPE	Ball seat HDPE	6	8	0,62
723 R 0155026	Junta eje EPDM	Shaft O-Ring EPDM	7	10	0,15
723 R 0567035	Junta cuerpo EPDM	Body O-Ring EPDM	8	5	0,50
02457 R 0118	Junta amortiguación EPDM	Seat O-Ring EPDM	9	8	0,48
723 R 0470053	Junta manguito EPDM	Union O-Ring EPDM	10	10	0,97
11375 R 0129	Conjunto juntas EPDM	O-Ring kit EPDM	7+8+9+10	1	2,15
11374 R 0105	Manguito enlace macho 1½" BSF	1½" male connection BSF	12	4	1,92

D63 - 2" (UNIBLOCK)

CODE	DENOMINACIÓN	DESCRIPTION	Fig.	Q	EUR
02457 R 0121	Eje + Juntas EPDM	Shaft + EPDM O-Rings	1+7	4	1,11
02458 R 0102	Bola	Ball	2	4	4,63
15826 R 0104	Tuerca	Union nut	3	8	4,14
15826 R 0124	Conjunto maneta	Handle assembly	4	4	2,12
15826 R 0105	Manguito enlace D63	63 mm connection	5	8	2,49
15829 R 0105	Manguito enlace 2'	2" connection BSP	5	8	2,76
02458 R 0107	Junta asiento bola HDPE	Ball seat HDPE	6	8	0,77
723 R 0155026	Junta eje EPDM	Shaft O-Ring EPDM	7	10	0,15
723 R 0758035	Junta cuerpo EPDM	Body O-Ring EPDM	8	5	0,62
02458 R 0118	Junta amortiguación EPDM	Seat O-Ring EPDM	9	8	0,50
723 R 0597053	Junta manguito EPDM	Union O-Ring EPDM	10	5	1,00
15826 R 0129	Conjunto juntas EPDM	O-Ring kit EPDM	7+8+9+10	1	2,64
15827 R 0105	Manguito enlace macho 2	2" male connection BSF	12	4	3,59

D75 - 2½" (UNIBLOCK)

CODE	DENOMINACIÓN	DESCRIPTION	Fig.	Q	EUR
02459 R 0121	Eje + Juntas EPDM	Shaft + EPDM O-Rings	1+7	2	3,91
02459 R 0102	Bola	Ball	2	2	8,97
22777 R 0104	Tuerca	Union nut	3	4	9,49
22777 R 0124	Conjunto maneta	Handle assembly	4	2	5,45
22777 R 0105	Manguito enlace D75	75 mm connection	5	4	4,02
22795 R 0105	Manguito enlace 2½" BSF	2½" connection BSP	5	4	7,14
02459 R 0107	Junta asiento bola HDPE	Ball seat HDPE	6	4	1,20
723 R 0234035	Junta eje EPDM	Shaft O-Ring EPDM	7	10	0,24
723 R 0978053	Junta cuerpo EPDM	Body O-Ring EPDM	8	2	1,40
02459 R 0118	Junta amortiguación EPDM	Seat O-Ring EPDM	9	4	0,77
723 R 0756053	Junta manguito EPDM	Union O-Ring EPDM	10	5	3,00
02459 R 0129	Conjunto juntas EPDM	O-Ring kit EPDM	7+8+9+10	1	4,46
22789 R 0105	Manguito enlace macho 2½" BSF	2½" male connection BSF	12	4	8,35

D90 - 3" (UNIBLOCK)

CODE	DENOMINACIÓN	DESCRIPTION	Fig.	Q	EUR
02460 R 0121	Eje + Juntas EPDM	Shaft + EPDM O-Rings	1+7	1	5,56
02460 R 0102	Bola	Ball	2	1	16,44
22778 R 0104	Tuerca	Union nut	3	2	13,34
22778 R 0124	Conjunto maneta	Handle assembly	4	1	7,72
22778 R 0105	Manguito enlace D90	90 mm connection	5	2	6,22
22796 R 0105	Manguito enlace 3'	3" connection BSF	5	2	10,16
02460 R 0107	Junta asiento bola HDPE	Ball seat HDPE	6	2	1,90
723 R 0266035	Junta eje EPDM	Shaft O-Ring EPDM	7	10	0,24
723 R 1238053	Junta cuerpo EPDM	Body O-Ring EPDM	8	1	2,69
02460 R 0118	Junta amortiguación EPDM	Seat O-Ring EPDM	9	2	1,20
723 R 0914053	Junta manguito EPDM	Union O-Ring EPDM	10	2	3,49
02460 R 0129	Conjunto juntas EPDM	O-Ring kit EPDM	7+8+9+10	1	5,73
22790 R 0105	Manguito enlace macho 3	3" male connection BSF	12	2	11,93

D110 - 4" (UNIBLOCK)

CODE	DENOMINACIÓN	DESCRIPTION	Fig.	Q	EUR
22797 R 0121	Eje + Juntas EPDM	Shaft + EPDM O-Rings	1+7	1	16,12
22797 R 0102	Bola	Ball	2	1	53,20
22797 R 0104	Tuerca	Union nut	3	2	18,77
22797 R 0124	Conjunto maneta	Handle assembly	4	1	7,13
22797 R 0105	Manguito enlace D110	110 mm connection	5	2	13,89
22798 R 0105	Manguito enlace 4'	4" connection BSP	5	2	19,69
22797 R 0107	Junta asiento bola HDPE	Ball seat HDPE	6	2	1,42
723 R 0266035	Junta eje EPDM	Shaft O-Ring EPDM	7	10	0,24
723 R 1550053	Junta cuerpo EPDM	Body O-Ring EPDM	8	2	2,03
22797 R 0118	Junta amortiguación EPDM	Seat O-Ring EPDM	9	2	1,19
723 R 1092057	Junta manguito EPDM	Union O-Ring EPDM	10	2	4,84
36728 R 0129	Conjunto juntas EPDM	O-Ring kit EPDM	7+8+9+10	1	6,04
36730 R 0105	Manguito enlace macho 4	4" male connection BSF	12	2	23,91

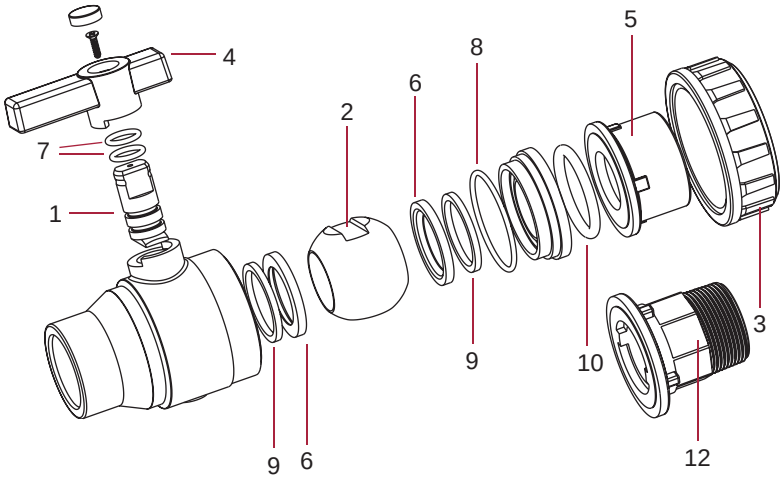

VÁLVULAS DE BOLA EN PVC-U SERIE E-QUA - PVC-U BALL VALVES E-QUA SERIES

D50 - 1½" (PN 12) e-QUA

CODE	DENOMINACIÓN	DESCRIPTION	Fig.	Q	EUR
41544 R 0124	Conjunto maneta standard	Standard handle assembly	4	4	**3,60**
41941 R 0104	Tuerca	Union nut	3	8	**3,40**
36505 R 0105	Manguito enlace D50	50 mm connection	5	8	**2,20**
36515 R 0105	Manguito enlace 1"1/2 BSP	1"1/2 connection BSP	5	8	**3,55**
723 R 0470053	Junta manguito EPDM	Union O-Ring EPDM	10	10	**0,97**
36505 R 0102	Bola	Ball	2	4	**4,29**
36505 R 0135	Conjunto juntas EPDM/PE	O-Ring kit EPDM/PE	6-7-8-9-10	1	**7,42**
36505 R 0121	Eje + Juntas EPDM	Shaft + EPDM O-Rings	1-7	4	**2,42**

D63 - 2" (PN 12) e-QUA

CODE	DENOMINACIÓN	DESCRIPTION	Fig.	Q	EUR
41545 R 0124	Conjunto maneta standard	Standard handle assembly	4	4	**3,79**
41545 R 0104	Tuerca	Union nut	3	8	**5,34**
36506 R 0105	Manguito enlace D63	63 mm connection	5	8	**3,79**
36516 R 0105	Manguito enlace 2" BSP	2" connection BSP	5	8	**5,10**
723 R 0597053	Junta manguito EPDM	Union O-Ring EPDM	10	5	**1,00**
36506 R 0102	Bola	Ball	2	4	**6,63**
36506 R 0135	Conjunto juntas EPDM/PE	O-Ring kit EPDM/PE	6-7-8-9-10	1	**7,80**
36506 R 0121	Eje + Juntas EPDM	Shaft + EPDM O-Rings	1-7	4	**2,69**

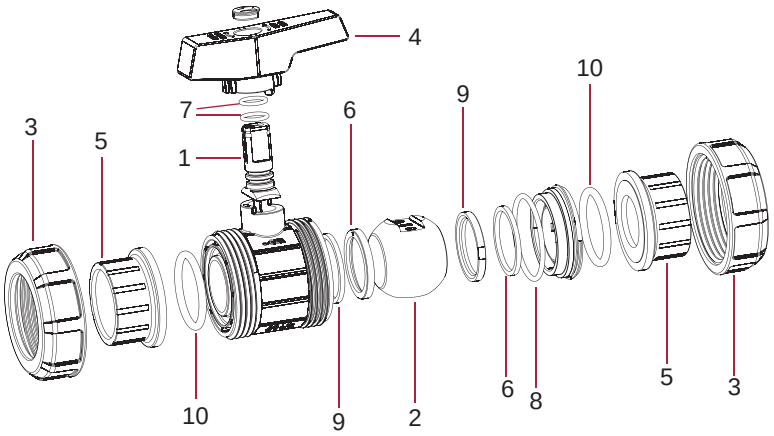

VÁLVULAS DE BOLA EN PVC-U SERIE PN 10 - PVC-U BALL VALVES PN 10 SERIES

D50 - 1½" (PN 10)

CODE	DENOMINACIÓN	DESCRIPTION	Fig.	Q	EUR
02502 R 0121	Eje + Juntas EPDM	Shaft + EPDM O-Rings	1+7	4	**0,97**
02502 R 0102	Bola	Ball	2	4	**2,69**
02502 R 0104	Tuerca	Union nut	3	8	**2,00**
02502 R 0124	Conjunto maneta	Handle assembly	4	4	**2,08**
02502 R 0105	Manguito enlace D50	50 mm connection	5	8	**2,00**
02504 R 0105	Manguito enlace 1½" BSP	1½" BSP connection	5	8	**3,61**
02502 R 0107	Junta asiento bola HDPE	Ball seat HDPE	6	8	**0,62**
723 R 0155026	Junta eje EPDM	Shaft O-Ring EPDM	7	10	**0,15**
723 R 0567035	Junta cuerpo EPDM	Body O-Ring EPDM	8	5	**0,50**
02457 R 0118	Junta amortiguación EPDM	Seat O-Ring EPDM	9	8	**0,48**
723 R 0470053	Junta manguito EPDM	Union O-Ring EPDM	10	10	**0,97**
02502 R 0129	Conjunto juntas EPDM	O-Ring kit EPDM	7+8+9+10	1	**2,74**

D63 - 2" (PN 10)

CODE	DENOMINACIÓN	DESCRIPTION	Fig.	Q	EUR
02457 R 0121	Eje + Juntas EPDM	Shaft + EPDM O-Rings	1+7	4	**1,11**
02458 R 0102	Bola	Ball	2	4	**4,63**
02503 R 0104	Tuerca	Union nut	3	8	**3,91**
02503 R 0124	Conjunto maneta	Handle assembly	4	4	**2,69**
02503 R 0105	Manguito enlace D63	63 mm connection	5	8	**2,50**
02505 R 0105	Manguito enlace 2" BSP	2" connection BSP	5	8	**3,58**
02458 R 0107	Junta asiento bola HDPE	Ball seat HDPE	6	8	**0,77**
723 R 0155026	Junta eje EPDM	Shaft O-Ring EPDM	7	10	**0,15**
723 R 0758035	Junta cuerpo EPDM	Body O-Ring EPDM	8	5	**0,62**
02458 R 0118	Junta amortiguación EPDM	Seat O-Ring EPDM	9	8	**0,50**
723 R 0597053	Junta manguito EPDM	Union O-Ring EPDM	10	5	**1,00**
02458 R 0129	Conjunto juntas EPDM	O-Ring kit EPDM	7+8+9+10	1	**3,24**

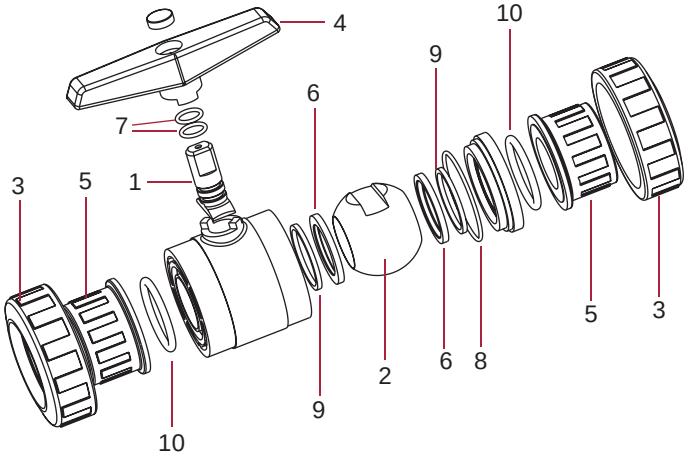

VÁLVULAS DE BOLA EN PVC-U SERIE 3 VÍAS - PVC-U BALL VALVES 3-WAY SERIES

D50 - 1½"					
CODE	DENOMINACIÓN	DESCRIPTION	Fig.	Q	EUR
02457 R 0121	Eje + Juntas EPDM	Shaft + EPDM O-Rings	1+9	4	1,11
20168 R 0102	Bola	Ball	2	4	4,16
02457 R 0104	Tuerca normal	Union nut	3	8	3,10
20169 R 0104	Tuerca orientable	Self-align union nut	4	4	3,71
20168 R 0124	Conjunto maneta	Handle assembly	12+13	4	9,02
20168 R 0105	Manguito enlace D50	50 mm connection	4	8	4,53
20170 R 0105	Manguito enlace 1½" BSP	1½" connection BSP	5	8	5,68
20169 R 0105	Manguito enlace D50 orientable	50 mm self-align connection	6	4	2,12
20169 R 0108	Rótula	Ball-socket joint	7	4	1,52
723 R 0550060	Junta rótula	Ball-socket joint O-Ring	8	5	0,73
20168 R 0107	Junta asiento bola HDPE	Ball seat HDPE	10	16	0,62
723 R 0155026	Junta eje EPDM	Shaft O-Ring EPDM	9	10	0,15
723 R 0599035	Junta cuerpo EPDM	Body O-Ring EPDM	15	5	0,54
20168 R 0118	Junta amortiguación EPDM	Seat O-Ring EPDM	11	16	0,48
723 R 0597053	Junta manguito EPDM	Union O-Ring EPDM	14	5	1,00
20168 R 0129	Conjunto juntas EPDM (excepto rótula)	O-Ring kit EPDM (except ball-socket joint)	9+11+14+15	1	5,89

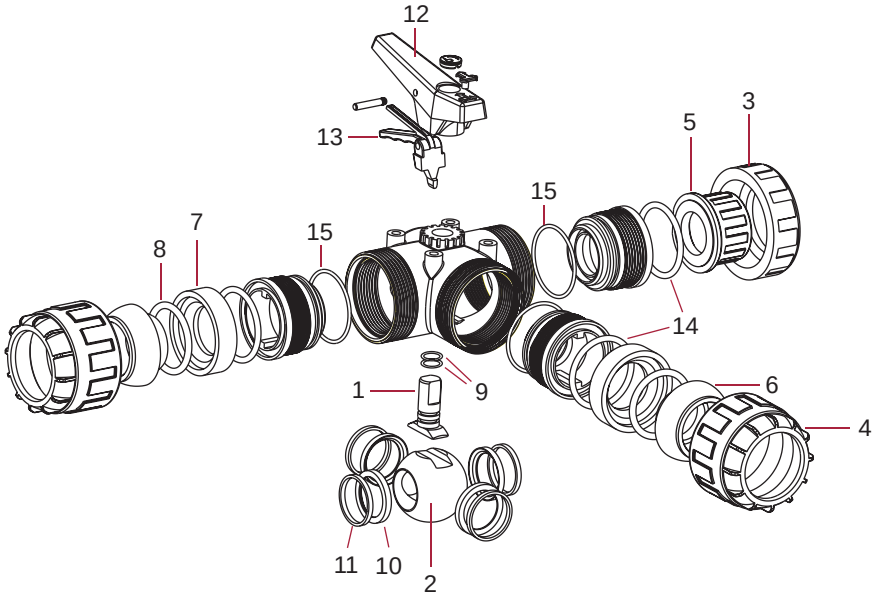

VÁLVULAS DE GUILLOTINA EN PVC-U - PVC-U KNIFE GATE VALVES

GUILLOTINA - KNIFE GATE					
CODE	DENOMINACIÓN	DESCRIPTION	Fig.	Q	EUR
28590 R 0124	Conjunto maneta + clip seguridad D50	Handle assembly + clip D50	1+3	1	2,89
28600 R 0124	Conjunto maneta + clip seguridad D63	Handle assembly + clip D63	1+3	1	Consultar
43578 R 0124	Conjunto maneta + clip seguridad D90-110	Handle assembly + clip D90-110	1+3	1	4,91
28590 R 0110	Junta compuerta EPDM - D50	EPDM gasket - D50	2	2	1,70
28600 R 0110	Junta compuerta EPDM - D63	EPDM gasket - D63	2	2	2,14
43578 R 0110	Junta compuerta EPDM - D90-110	EPDM gasket - D90-110	2	2	10,72

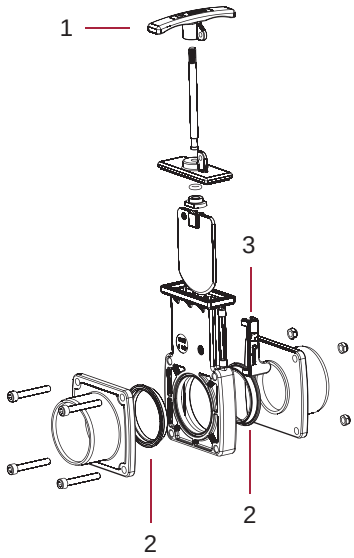

D50-D63

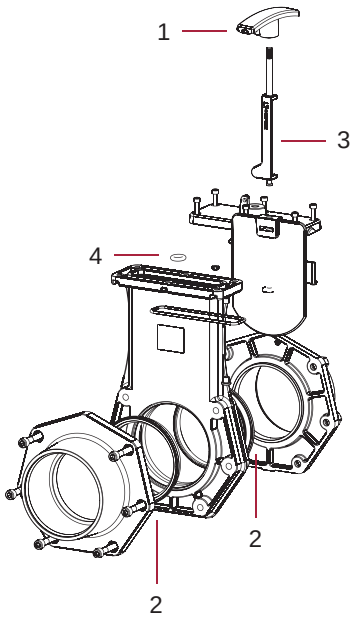

D90-D110

VÁLVULAS ANTI-RETORNO SERIE MUELLE EN PVC-U - PVC-U CHECK VALVES SPRING SERIES

D16 - ⅜" / D20 - ½"

CODE	DENOMINACIÓN	DESCRIPTION	Fig.	Q	EUR
02543 R 0106	Rejilla	Screen	3	5	1,53
02543 R 0104	Tuerca	Union nut	4	10	0,95
05352 R 0105	Manguito enlace D16	16 mm connection	5	10	0,54
02453 R 0105	Manguito enlace D20	20 mm connection	5	10	0,54
05353 R 0105	Manguito enlace⅜" BSP	⅜" connection BSP	5	10	0,87
02462 R 0105	Manguito enlace ½" BSP	½" connection BSP	5	10	0,87
723 R 0139035	Junta cono EPDM	Cone O-Ring EPDM	6	10	0,19
723 R 0266026	Junta cuerpo EPDM	Body O-Ring EPDM	7	10	0,19
723 R 0202035	Junta manguito EPDM	Union O-Ring EPDM	8	10	0,49
08991 R 0121	Cono de cierre + junta EPDM	Cone + O-Ring EPDM	1+6	5	1,78
08991 R 0110	Muelle	Spring	2	5	0,86
08991 R 0129	Conjunto juntas EPDM	O-Ring kit EPDM	6+7+8	1	1,53
714 R 0139035	Junta cono FPM	Cone O-Ring FPM	6	10	1,13
714 R 0266026	Junta cuerpo FPM	Body O-Ring FPM	7	10	1,40
714 R 0202035	Junta manguito FPM	Union O-Ring FPM	8	10	2,77
18732 R 0121	Cono de cierre + junta FPM	Cone + O-Ring FPM	1-6	5	2,62
08991 R 0130	Conjunto juntas FPM	O-Ring kit FPM	6+7+8	1	5,68

D25 - ¾"

CODE	DENOMINACIÓN	DESCRIPTION	Fig.	Q	EUR
02544 R 0106	Rejilla	Screen	3	5	1,85
02454 R 0104	Tuerca	Union nut	4	10	1,20
02454 R 0105	Manguito enlace D25	25 mm connection	5	10	0,66
02463 R 0105	Manguito enlace ¾" BSP	¾" connection BSP	5	10	1,11
723 R 0202035	Junta cono EPDM	Cone O-Ring EPDM	6	10	0,49
723 R 0330026	Junta cuerpo EPDM	Body O-Ring EPDM	7	5	0,24
723 R 0282035	Junta manguito EPDM	Union O-Ring EPDM	8	10	0,51
08992 R 0121	Cono de cierre + junta EPDM	Cone + O-Ring EPDM	1+6	5	1,97
08992 R 0110	Muelle	Spring	2	5	1,14
08992 R 0129	Conjunto juntas EPDM	O-Ring kit EPDM	6+7+8	1	1,64
714 R 0202035	Junta cono FPM	Cone O-Ring FPM	6	10	2,77
714 R 0330026	Junta cuerpo FPM	Body O-Ring FPM	7	10	1,78
714 R 0282035	Junta manguito FPM	Union O-Ring FPM	8	10	3,10
18733 R 0121	Cono de cierre + junta FPM	Cone + O-Ring FPM	1-6	5	3,04
08992 R 0130	Conjunto juntas FPM	O-Ring kit FPM	6+7+8	1	7,22

D32 - 1"

CODE	DENOMINACIÓN	DESCRIPTION	Fig.	Q	EUR
02545 R 0106	Rejilla	Screen	3	5	2,13
02455 R 0104	Tuerca	Union nut	4	10	1,34
02455 R 0105	Manguito enlace D32	32 mm connection	5	10	0,91
02464 R 0105	Manguito enlace 1" BSP	1" connection BSP	5	10	1,37
723 R 0250035	Junta cono EPDM	Cone O-Ring EPDM	6	10	0,24
723 R 0378026	Junta cuerpo EPDM	Body O-Ring EPDM	7	10	0,24
723 R 0329035	Junta manguito EPDM	Union O-Ring EPDM	8	10	0,61
08993 R 0121	Cono de cierre + junta EPDM	Cone + O-Ring EPDM	1+6	5	2,29
08993 R 0110	Muelle	Spring	2	5	1,34
08993 R 0129	Conjunto juntas EPDM	O-Ring kit EPDM	6+7+8	1	1,66
714 R 0250035	Junta cono FPM	Cone O-Ring FPM	6	10	1,66
714 R 0378026	Junta cuerpo FPM	Body O-Ring FPM	7	10	1,64
714 R 0329035	Junta manguito FPM	Union O-Ring FPM	8	10	3,28
18734 R 0121	Cono de cierre + junta FPM	Cone + O-Ring FPM	1-6	5	3,67
08993 R 0130	Conjunto juntas FPM	O-Ring kit FPM	6+7+8	1	9,14

D40 - 1¼"

CODE	DENOMINACIÓN	DESCRIPTION	Fig.	Q	EUR
02546 R 0106	Rejilla	Screen	3	5	2,50
02456 R 0104	Tuerca	Union nut	4	10	1,90
02456 R 0105	Manguito enlace D40	40 mm connection	5	10	1,25
02465 R 0105	Manguito enlace 1¼" BSP	1¼" connection BSP	5	10	1,63
723 R 0329035	Junta cono EPDM	Cone O-Ring EPDM	6	10	0,61
723 R 0505026	Junta cuerpo EPDM	Body O-Ring EPDM	7	5	0,48
723 R 0407053	Junta manguito EPDM	Union O-Ring EPDM	8	10	0,87
08994 R 0121	Cono de cierre + junta EPDM	Cone + O-Ring EPDM	1+6	5	2,49
08994 R 0110	Muelle	Spring	2	5	1,90
08994 R 0129	Conjunto juntas EPDM	O-Ring kit EPDM	6+7+8	1	2,23
714 R 0329035	Junta cono FPM	Cone O-Ring FPM	6	10	3,28
714 R 0505026	Junta cuerpo FPM	Body O-Ring FPM	7	5	2,87
714 R 0407053	Junta manguito FPM	Union O-Ring FPM	8	10	6,42
18735 R 0121	Cono de cierre + junta FPM	Cone + O-Ring FPM	1-6	5	4,58
08994 R 0130	Conjunto juntas FPM	O-Ring kit FPM	6+7+8	1	9,60

D50 - 1½"

CODE	DENOMINACIÓN	DESCRIPTION	Fig.	Q	EUR
02547 R 0106	Rejilla	Screen	3	4	3,75
02502 R 0104	Tuerca	Union nut	4	8	2,00
02502 R 0105	Manguito enlace D50	50 mm connection	5	8	2,00
02504 R 0105	Manguito enlace 1½" BSP	1½" connection BSP	5	8	3,61
723 R 0387035	Junta cono EPDM	Cone O-Ring EPDM	6	10	0,24
723 R 0567035	Junta cuerpo EPDM	Body O-Ring EPDM	7	5	0,50
723 R 0470053	Junta manguito EPDM	Union O-Ring EPDM	8	10	0,97
08995 R 0121	Cono de cierre + junta EPDM	Cone + O-Ring EPDM	1+6	4	3,00
08995 R 0110	Muelle	Spring	2	4	2,32
08995 R 0129	Conjunto juntas EPDM	O-Ring kit EPDM	6+7+8	1	2,48
714 R 0387035	Junta cono FPM	Cone O-Ring FPM	6	10	1,64
714 R 0567035	Junta cuerpo FPM	Body O-Ring FPM	7	5	6,45
714 R 0470053	Junta manguito FPM	Union O-Ring FPM	8	10	9,47
18736 R 0121	Cono de cierre + junta FPM	Cone + O-Ring FPM	1-6	4	4,29
08995 R 0130	Conjunto juntas FPM	O-Ring kit FPM	6+7+8	1	17,07

D63 - 2"

CODE	DENOMINACIÓN	DESCRIPTION	Fig.	Q	EUR
02548 R 0106	Rejilla	Screen	3	4	4,47
02503 R 0104	Tuerca	Union nut	4	8	3,91
02503 R 0105	Manguito enlace D63	63 mm connection	5	8	2,50
02505 R 0105	Manguito enlace 2"	2" connection BSP	5	8	3,58
723 R 0504035	Junta cono EPDM	Cone O-Ring EPDM	6	5	0,45
723 R 0694035	Junta cuerpo EPDM	Body O-Ring EPDM	7	5	0,62
723 R 0597053	Junta manguito EPDM	Union O-Ring EPDM	8	5	1,00
08996 R 0121	Cono de cierre + junta EPDM	Cone + O-Ring EPDM	1+6	4	3,71
08996 R 0110	Muelle	Spring	2	4	3,00
08996 R 0129	Conjunto juntas EPDM	O-Ring kit EPDM	6+7+8	1	2,69
714 R 0504035	Junta cono FPM	Cone O-Ring FPM	6	5	2,87
714 R 0694035	Junta cuerpo FPM	Body O-Ring FPM	7	5	6,83
714 R 0597053	Junta manguito FPM	Union O-Ring FPM	8	5	9,61
18737 R 0121	Cono de cierre + junta FPM	Cone + O-Ring FPM	1-6	4	6,02
08996 R 0130	Conjunto juntas FPM	O-Ring kit FPM	6+7+8	1	22,52

D75 - 2½"

CODE	DENOMINACIÓN	DESCRIPTION	Fig.	Q	EUR
02549 R 0106	Rejilla	Screen	3	2	5,45
02459 R 0104	Tuerca	Union nut	4	4	9,49
02459 R 0105	Manguito enlace D75	75 mm connection	5	4	4,00
02468 R 0105	Manguito enlace 2½" BSP	2½" connection BSP	5	4	7,50
723 R 0660053	Junta cono EPDM	Cone O-Ring EPDM	6	5	#N/D
723 R 0978053	Junta cuerpo EPDM	Body O-Ring EPDM	7	2	1,40
723 R 0756053	Junta manguito EPDM	Union O-Ring EPDM	8	5	3,00
08997 R 0121	Cono de cierre + junta EPDM	Cone + O-Ring EPDM	1+6	2	6,07
08997 R 0110	Muelle	Spring	2	2	4,26
08997 R 0129	Conjunto juntas EPDM	O-Ring kit EPDM	6+7+8	1	3,91
714 R 0660053	Junta cono FPM	Cone O-Ring FPM	6	5	4,72
714 R 0978053	Junta cuerpo FPM	Body O-Ring FPM	7	2	12,89
714 R 0756053	Junta manguito FPM	Union O-Ring FPM	8	5	16,78
18738 R 0121	Cono de cierre + junta FPM	Cone + O-Ring FPM	1-6	2	9,73
08997 R 0130	Conjunto juntas FPM	O-Ring kit FPM	6+7+8	1	41,46

D90 - 3" / D110 - 4" (DN80)

CODE	DENOMINACIÓN	DESCRIPTION	Fig.	Q	EUR
02550 R 0106	Rejilla	Screen	3	1	6,87
02460 R 0104	Tuerca válvula D90	Union nut 90 mm	4	2	13,34
02461 R 0104	Tuerca válvula D110	Union nut 110 mm	4	2	14,64
02460 R 0105	Manguito enlace D90	90 mm connection	5	2	6,87
02461 R 0105	Manguito enlace D110	110 mm connection	5	2	11,22
02469 R 0105	Manguito enlace 3"	3" connection BSP	5	2	12,15
05354 R 0105	Manguito enlace 4"	4" connection BSP	5	2	16,58
723 R 0840053	Junta cono EPDM	Cone O-Ring EPDM	6	5	0,77
723 R 1238053	Junta cuerpo EPDM	Body O-Ring EPDM	7	1	2,69
723 R 0914053	Junta manguito EPDM	Union O-Ring EPDM	8	2	3,49
08998 R 0121	Cono de cierre + junta EPDM	Cone + O-Ring EPDM	1+6	1	7,39
08998 R 0110	Muelle	Spring	2	1	5,65
08998 R 0129	Conjunto juntas EPDM	O-Ring kit EPDM	6+7+8	1	5,50
714 R 0840053	Junta cono FPM	Cone O-Ring FPM	6	5	7,39
714 R 1238053	Junta cuerpo FPM	Body O-Ring FPM	7	1	17,24
714 R 0914053	Junta manguito FPM	Union O-Ring FPM	8	2	17,64
18739 R 0121	Cono de cierre + junta FPM	Cone + O-Ring FPM	1-6	1	13,78
08998 R 0130	Conjunto juntas FPM	O-Ring kit FPM	6+7+8	1	49,38

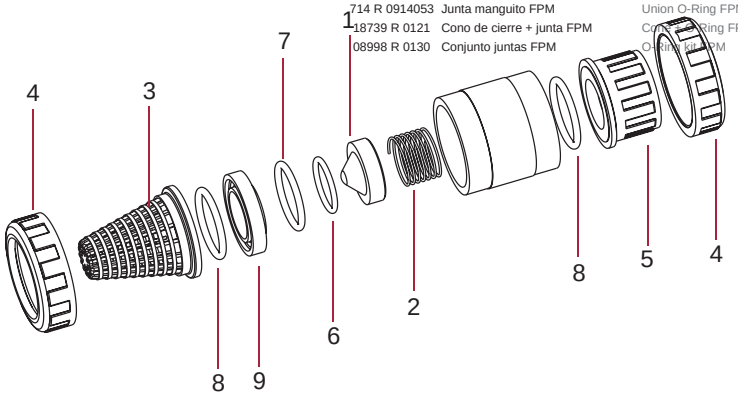

VÁLVULAS ANTI-RETORNO SERIE MUELLE EN PVC-C - PVC-C CHECK VALVES SPRING SERIES

D16 - ⅜" / D20 - ½"

CODE	DENOMINACIÓN	DESCRIPTION	Fig.	Q	EUR
02543 R 0106	Rejilla	Screen	3	5	1,53
22805 R 0104	Tuerca	Union nut	4	10	1,48
22805 R 0105	Manguito enlace D20	20 mm connection	5	10	1,52
22815 R 0105	Manguito enlace ½" BSF	½" connection BSP	5	10	2,35
723 R 0139035	Junta cono EPDM	Cone O-Ring EPDM	6	10	0,19
723 R 0266026	Junta cuerpo EPDM	Body O-Ring EPDM	7	10	0,19
723 R 0202035	Junta manguito EPDM	Union O-Ring EPDM	8	10	0,49
22845 R 0121	Cono de cierre + junta EPDM	Cone + O-Ring EPDM	1+6	5	2,04
08991 R 0110	Muelle	Spring	2	5	0,86
08991 R 0129	Conjunto juntas EPDM	O-Ring kit EPDM	6+7+8	1	1,53
714 R 0139035	Junta cono FPM	Cone O-Ring FPM	6	10	1,13
714 R 0266026	Junta cuerpo FPM	Body O-Ring FPM	7	10	1,40
714 R 0202035	Junta manguito FPM	Union O-Ring FPM	8	10	2,77
22845 R 0129	Cono de cierre + junta FPM	Cone + O-Ring FPM	1-6	5	3,26
08991 R 0130	Conjunto juntas FPM	O-Ring kit FPM	6+7+8	1	5,68

D25 - ¾"

CODE	DENOMINACIÓN	DESCRIPTION	Fig.	Q	EUR
02544 R 0106	Rejilla	Screen	3	5	1,85
22806 R 0104	Tuerca	Union nut	4	10	2,15
22806 R 0105	Manguito enlace D25	25 mm connection	5	10	1,81
22816 R 0105	Manguito enlace ¾" BSF	¾" connection BSF	5	10	2,89
723 R 0202035	Junta cono EPDM	Cone O-Ring EPDM	6	10	0,49
723 R 0330026	Junta cuerpo EPDM	Body O-Ring EPDM	7	5	0,24
723 R 0282035	Junta manguito EPDM	Union O-Ring EPDM	8	10	0,51
22846 R 0121	Cono de cierre + junta EPDM	Cone + O-Ring EPDM	1+6	5	2,21
08992 R 0110	Muelle	Spring	2	5	1,14
08992 R 0129	Conjunto juntas EPDM	O-Ring kit EPDM	6+7+8	1	1,64
714 R 0202035	Junta cono FPM	Cone O-Ring FPM	6	10	2,77
714 R 0330026	Junta cuerpo FPM	Body O-Ring FPM	7	10	1,78
714 R 0282035	Junta manguito FPM	Union O-Ring FPM	8	10	3,10
22846 R 0129	Cono de cierre + junta FPM	Cone + O-Ring FPM	1-6	5	3,53
08992 R 0130	Conjunto juntas FPM	O-Ring kit FPM	6+7+8	1	7,22

D32 - 1"

CODE	DENOMINACIÓN	DESCRIPTION	Fig.	Q	EUR
02545 R 0106	Rejilla	Screen	3	5	2,13
22807 R 0104	Tuerca	Union nut	4	10	2,74
22807 R 0105	Manguito enlace D32	32 mm connection	5	10	2,47
22817 R 0105	Manguito enlace 1" BSF	1" connection BSF	5	10	3,71
723 R 0250035	Junta cono EPDM	Cone O-Ring EPDM	6	10	0,24
723 R 0378026	Junta cuerpo EPDM	Body O-Ring EPDM	7	10	0,24
723 R 0329035	Junta manguito EPDM	Union O-Ring EPDM	8	10	0,61
22847 R 0121	Cono de cierre + junta EPDM	Cone + O-Ring EPDM	1+6	5	2,60
08993 R 0110	Muelle	Spring	2	5	1,34
08993 R 0129	Conjunto juntas EPDM	O-Ring kit EPDM	6+7+8	1	1,66
714 R 0250035	Junta cono FPM	Cone O-Ring FPM	6	10	1,66
714 R 0378026	Junta cuerpo FPM	Body O-Ring FPM	7	10	1,64
714 R 0329035	Junta manguito FPM	Union O-Ring FPM	8	10	3,28
22847 R 0129	Cono de cierre + junta FPM	Cone + O-Ring FPM	1-6	5	3,59
08993 R 0130	Conjunto juntas FPM	O-Ring kit FPM	6+7+8	1	9,14

D40 - 1¼"

CODE	DENOMINACIÓN	DESCRIPTION	Fig.	Q	EUR
02546 R 0106	Rejilla	Screen	3	5	2,50
22808 R 0104	Tuerca	Union nut	4	10	3,97
22808 R 0105	Manguito enlace D40	40 mm connection	5	10	3,34
22818 R 0105	Manguito enlace 1¼" BSF	1¼" connection BSF	5	10	4,39
723 R 0329035	Junta cono EPDM	Cone O-Ring EPDM	6	10	0,61
723 R 0505026	Junta cuerpo EPDM	Body O-Ring EPDM	7	5	0,48
723 R 0407053	Junta manguito EPDM	Union O-Ring EPDM	8	10	0,87
22848 R 0121	Cono de cierre + junta EPDM	Cone + O-Ring EPDM	1+6	5	2,76
08994 R 0110	Muelle	Spring	2	5	1,90
08994 R 0129	Conjunto juntas EPDM	O-Ring kit EPDM	6+7+8	1	2,23
714 R 0329035	Junta cono FPM	Cone O-Ring FPM	6	10	3,28
714 R 0505026	Junta cuerpo FPM	Body O-Ring FPM	7	5	2,87
714 R 0407053	Junta manguito FPM	Union O-Ring FPM	8	10	6,42
22848 R 0129	Cono de cierre + junta FPM	Cone + O-Ring FPM	1-6	5	4,77
08994 R 0130	Conjunto juntas FPM	O-Ring kit FPM	6+7+8	1	9,60

D50 - 1½"

CODE	DENOMINACIÓN	DESCRIPTION	Fig.	Q	EUR
02547 R 0106	Rejilla	Screen	3	4	3,75
22849 R 0104	Tuerca	Union nut	4	8	5,35
22849 R 0105	Manguito enlace D50	50 mm connection	5	8	2,91
22859 R 0105	Manguito enlace 1½" BSF	1½" connection BSF	5	8	4,85
723 R 0387035	Junta cono EPDM	Cone O-Ring EPDM	6	10	0,24
723 R 0567035	Junta cuerpo EPDM	Body O-Ring EPDM	7	5	0,50
723 R 0470053	Junta manguito EPDM	Union O-Ring EPDM	8	10	0,97
22849 R 0121	Cono de cierre + junta EPDM	Cone + O-Ring EPDM	1+6	4	3,26
08995 R 0110	Muelle	Spring	2	4	2,32
08995 R 0129	Conjunto juntas EPDM	O-Ring kit EPDM	6+7+8	1	2,48
714 R 0387035	Junta cono FPM	Cone O-Ring FPM	6	10	1,64
714 R 0567035	Junta cuerpo FPM	Body O-Ring FPM	7	5	6,45
714 R 0470053	Junta manguito FPM	Union O-Ring FPM	8	10	9,47
22849 R 0129	Cono de cierre + junta FPM	Cone + O-Ring FPM	1-6	4	5,32
08995 R 0130	Conjunto juntas FPM	O-Ring kit FPM	6+7+8	1	17,07

D63 - 2"

CODE	DENOMINACIÓN	DESCRIPTION	Fig.	Q	EUR
02548 R 0106	Rejilla	Screen	3	4	4,47
22850 R 0104	Tuerca	Union nut	4	8	5,75
22850 R 0105	Manguito enlace D63	63 mm connection	5	8	8,28
22860 R 0105	Manguito enlace 2"	2" connection BSF	5	8	8,11
723 R 0504035	Junta cono EPDM	Cone O-Ring EPDM	6	5	0,45
723 R 0694035	Junta cuerpo EPDM	Body O-Ring EPDM	7	5	0,62
723 R 0597053	Junta manguito EPDM	Union O-Ring EPDM	8	5	1,00
22850 R 0121	Cono de cierre + junta EPDM	Cone + O-Ring EPDM	1+6	4	4,12
08996 R 0110	Muelle	Spring	2	4	3,00
08996 R 0129	Conjunto juntas EPDM	O-Ring kit EPDM	6+7+8	1	2,69
714 R 0504035	Junta cono FPM	Cone O-Ring FPM	6	5	2,87
714 R 0694035	Junta cuerpo FPM	Body O-Ring FPM	7	5	6,83
714 R 0597053	Junta manguito FPM	Union O-Ring FPM	8	5	9,61
22850 R 0129	Cono de cierre + junta FPM	Cone + O-Ring FPM	1-6	4	5,73
08996 R 0130	Conjunto juntas FPM	O-Ring kit FPM	6+7+8	1	22,52

D75 - 2½"

CODE	DENOMINACIÓN	DESCRIPTION	Fig.	Q	EUR
02549 R 0106	Rejilla	Screen	3	2	5,45
22811 R 0104	Tuerca	Union nut	4	4	19,39
22811 R 0105	Manguito enlace D75	75 mm connection	5	4	11,08
22821 R 0105	Manguito enlace 2½" BSF	2½" connection BSF	5	4	20,24
723 R 0660053	Junta cono EPDM	Cone O-Ring EPDM	6	5	TBD
723 R 0978053	Junta cuerpo EPDM	Body O-Ring EPDM	7	2	1,40
723 R 0756053	Junta manguito EPDM	Union O-Ring EPDM	8	5	3,00
22851 R 0121	Cono de cierre + junta EPDM	Cone + O-Ring EPDM	1+6	2	6,90
08997 R 0110	Muelle	Spring	2	2	4,26
08997 R 0129	Conjunto juntas EPDM	O-Ring kit EPDM	6+7+8	1	3,91
714 R 0660053	Junta cono FPM	Cone O-Ring FPM	6	5	4,72
714 R 0978053	Junta cuerpo FPM	Body O-Ring FPM	7	2	12,89
714 R 0756053	Junta manguito FPM	Union O-Ring FPM	8	5	16,78
22851 R 0129	Cono de cierre + junta FPM	Cone + O-Ring FPM	1-6	2	8,29
08997 R 0130	Conjunto juntas FPM	O-Ring kit FPM	6+7+8	1	41,46

D90 - 3" / D110 - 4" (DN80)

CODE	DENOMINACIÓN	DESCRIPTION	Fig.	Q	EUR
02550 R 0106	Rejilla	Screen	3	1	6,87
22812 R 0104	Tuerca válvula D90	Union nut 90 mm	4	2	28,45
22853 R 0104	Tuerca válvula D110	Union nut 110 mm	4	2	33,04
22812 R 0105	Manguito enlace D90	90 mm connection	5	2	18,61
22853 R 0105	Manguito enlace D110	110 mm connection	5	2	26,21
22822 R 0105	Manguito enlace 3"	3" connection BSP	5	2	32,85
22863 R 0105	Manguito enlace 4"	4" connection BSP	5	2	54,40
723 R 0840053	Junta cono EPDM	Cone O-Ring EPDM	6	5	0,77
723 R 1238053	Junta cuerpo EPDM	Body O-Ring EPDM	7	1	2,69
723 R 0914053	Junta manguito EPDM	Union O-Ring EPDM	8	2	3,49
22852 R 0121	Cono de cierre + junta EPDM	Cone + O-Ring EPDM	1+6	1	8,09
08998 R 0110	Muelle	Spring	2	1	5,65
08998 R 0129	Conjunto juntas EPDM	O-Ring kit EPDM	6+7+8	1	5,50
714 R 0840053	Junta cono FPM	Cone O-Ring FPM	6	5	7,39
714 R 1238053	Junta cuerpo FPM	Body O-Ring FPM	7	1	17,24
714 R 0914053	Junta manguito FPM	Union O-Ring FPM	8	2	17,64
22852 R 0129	Cono de cierre + junta FPM	Cone + O-Ring FPM	1-6	1	11,77
08998 R 0130	Conjunto juntas FPM	O-Ring kit FPM	6+7+8	1	49,38

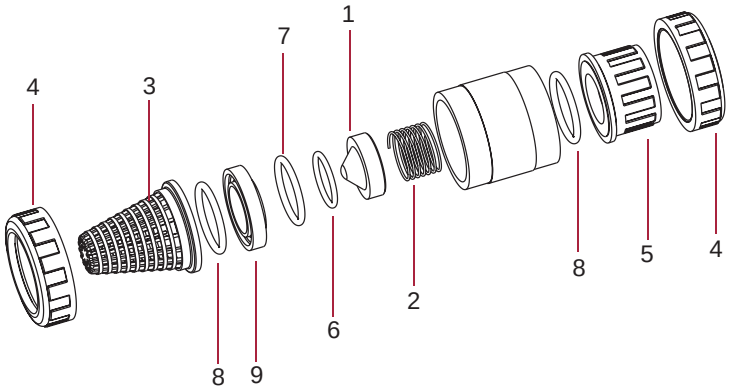

VÁLVULAS ANTI-RETORNO SERIE BOLA EN PVC-U - PVC-U CHECK VALVES BALL SERIES

D16 - 3/8" / D20 - ½"

CODE	DENOMINACIÓN	DESCRIPTION	Fig.	Q	EUR
22078 R 0102	Esfera de cierre	Ball	1	1	**10,87**
02543 R 0106	Rejilla	Screen	3	5	**1,53**
02543 R 0104	Tuerca	Union nut	4	10	**0,95**
05352 R 0105	Manguito enlace D16	16 mm connection	5	10	**0,54**
02453 R 0105	Manguito enlace D20	20 mm connection	5	10	**0,54**
05353 R 0105	Manguito enlace 3/8" BSP	3/8" connection BSP	5	10	**0,87**
02462 R 0105	Manguito enlace ½" BSP	½" connection BSP	5	10	**0,87**
22078 R 0107	Junta de cierre EPDM	O-Ring EPDM	2	5	**1,20**
22090 R 0107	Junta de cierre FPM	O-Ring FPM	2	5	**2,88**
723 R 0202035	Junta manguito EPDM	Union O-Ring EPDM	8	10	**0,49**
714 R 0202035	Junta manguito FPM	Union O-Ring FPM	8	10	**2,77**

D25 - ¾"

CODE	DENOMINACIÓN	DESCRIPTION	Fig.	Q	EUR
22079 R 0102	Esfera de cierre	Ball	1	1	**11,77**
02544 R 0106	Rejilla	Screen	3	5	**1,85**
02454 R 0104	Tuerca	Union nut	4	10	**1,20**
02454 R 0105	Manguito enlace D25	25 mm connection	5	10	**0,66**
02463 R 0105	Manguito enlace ¾" BSP	¾" connection BSP	5	10	**1,11**
22079 R 0107	Junta de cierre EPDM	O-Ring EPDM	2	5	**1,46**
22091 R 0107	Junta de cierre FPM	O-Ring FPM	2	5	**3,97**
723 R 0282035	Junta manguito EPDM	Union O-Ring EPDM	8	10	**0,51**
714 R 0282035	Junta manguito FPM	Union O-Ring FPM	8	10	**3,10**

D32 - 1"

CODE	DENOMINACIÓN	DESCRIPTION	Fig.	Q	EUR
22080 R 0102	Esfera de cierre	Ball	1	1	**12,70**
02545 R 0106	Rejilla	Screen	3	5	**2,13**
02455 R 0104	Tuerca	Union nut	4	10	**1,34**
02455 R 0105	Manguito enlace D32	32 mm connection	5	10	**0,91**
02464 R 0105	Manguito enlace 1" BSP	1" connection BSP	5	10	**1,37**
22080 R 0107	Junta de cierre EPDM	O-Ring EPDM	2	5	**1,91**
22092 R 0107	Junta de cierre FPM	O-Ring FPM	2	5	**4,76**
723 R 0329035	Junta manguito EPDM	Union O-Ring EPDM	8	10	**0,61**
714 R 0329035	Junta manguito FPM	Union O-Ring FPM	8	10	**3,28**

D40 - 1¼"

CODE	DENOMINACIÓN	DESCRIPTION	Fig.	Q	EUR
22174 R 0102	Esfera de cierre	Ball	1	1	**17,45**
02546 R 0106	Rejilla	Screen	3	5	**2,50**
02456 R 0104	Tuerca	Union nut	4	10	**1,90**
02456 R 0105	Manguito enlace D40	40 mm connection	5	10	**1,25**
02465 R 0105	Manguito enlace 1¼" BSP	1¼" connection BSP	5	10	**1,63**
22174 R 0107	Junta de cierre EPDM	O-Ring EPDM	2	5	**2,53**
22239 R 0107	Junta de cierre FPM	O-Ring FPM	2	5	**7,56**
723 R 0407053	Junta manguito EPDM	Union O-Ring EPDM	8	10	**0,87**
714 R 0407053	Junta manguito FPM	Union O-Ring FPM	8	10	**6,42**

D50 - 1½"

CODE	DENOMINACIÓN	DESCRIPTION	Fig.	Q	EUR
25697 R 0102	Esfera de cierre	Ball	1	1	**18,26**
02547 R 0106	Rejilla	Screen	3	4	**3,75**
02502 R 0104	Tuerca	Union nut	4	8	**2,00**
02457 R 0105	Manguito enlace D50	50 mm connection	5	8	**1,66**
02466 R 0105	Manguito enlace 1½" BSP	1½" connection BSP	5	8	**2,35**
25697 R 0107	Junta de cierre EPDM	O-Ring EPDM	2	4	**3,78**
25701 R 0107	Junta de cierre FPM	O-Ring FPM	2	4	**9,95**
723 R 0470053	Junta manguito EPDM	Union O-Ring EPDM	8	10	**0,97**
714 R 0470053	Junta manguito FPM	Union O-Ring FPM	8	10	**9,47**

D63 - 2"

CODE	DENOMINACIÓN	DESCRIPTION	Fig.	Q	EUR
25698 R 0102	Esfera de cierre	Ball	1	1	**19,81**
02548 R 0106	Rejilla	Screen	3	4	**4,47**
02503 R 0104	Tuerca	Union nut	4	8	**3,91**
02503 R 0105	Manguito enlace D63	63 mm connection	5	8	**2,50**
02505 R 0105	Manguito enlace 2"	2" connection BSP	5	8	**3,58**
25698 R 0107	Junta de cierre EPDM	O-Ring EPDM	2	4	**4,42**
25702 R 0107	Junta de cierre FPM	O-Ring FPM	2	4	**14,27**
723 R 0597053	Junta manguito EPDM	Union O-Ring EPDM	8	5	**1,00**
714 R 0597053	Junta manguito FPM	Union O-Ring FPM	8	5	**9,61**

D75 - 2½"

CODE	DENOMINACIÓN	DESCRIPTION	Fig.	Q	EUR
22175 R 0102	Esfera de cierre	Ball	1	1	**44,43**
02549 R 0106	Rejilla	Screen	3	2	**5,45**
02459 R 0104	Tuerca	Union nut	4	4	**9,49**
02459 R 0105	Manguito enlace D75	75 mm connection	5	4	**4,00**
02468 R 0105	Manguito enlace 2½" BSP	2½" connection BSP	5	4	**7,50**
22175 R 0107	Junta de cierre EPDM	O-Ring EPDM	2	2	**6,00**
22240 R 0107	Junta de cierre FPM	O-Ring FPM	2	2	**26,87**
723 R 0756053	Junta manguito EPDM	Union O-Ring EPDM	8	5	**3,00**
714 R 0756053	Junta manguito FPM	Union O-Ring FPM	8	5	**16,78**

D90 - 3" / D110 - 4" (DN80)

CODE	DENOMINACIÓN	DESCRIPTION	Fig.	Q	EUR
22176 R 0102	Esfera de cierre	Ball	1	1	**79,20**
02550 R 0106	Rejilla	Screen	3	1	**6,87**
02460 R 0104	Tuerca válvula D90	Union nut 90 mm	4	2	**13,34**
02461 R 0104	Tuerca válvula D110	Union nut 110 mm	4	2	**14,64**
02460 R 0105	Manguito enlace D90	90 mm connection	5	2	**6,87**
02461 R 0105	Manguito enlace D110	110 mm connection	5	2	**11,22**
02469 R 0105	Manguito enlace 3"	3" connection BSP	5	2	**12,15**
05354 R 0105	Manguito enlace 4"	4" connection BSP	5	2	**16,58**
22176 R 0107	Junta de cierre EPDM	O-Ring EPDM	2	1	**10,03**
22241 R 0107	Junta de cierre FPM	O-Ring FPM	2	1	**42,06**
723 R 0914053	Junta manguito EPDM	Union O-Ring EPDM	8	2	**3,49**
714 R 0914053	Junta manguito FPM	Union O-Ring FPM	8	2	**17,64**

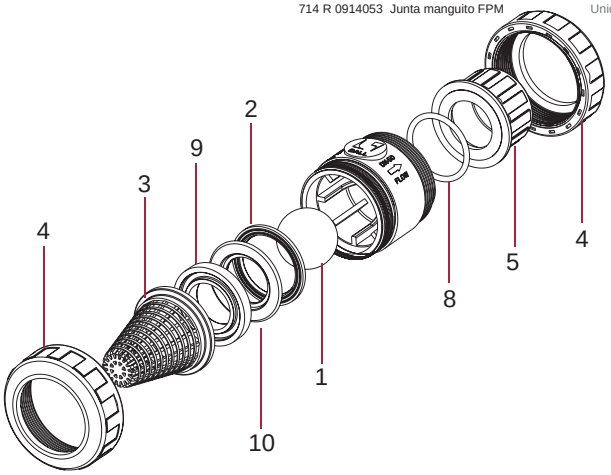

VÁLVULAS ANTI-RETORNO SERIE BOLA EN PVC-C - PVC-C CHECK VALVES BALL SERIES

D16 - 3/8" / D20 - ½"

CODE	DENOMINACIÓN	DESCRIPTION	Fig.	Q	EUR
27501 R 0102	Esfera de cierre	Ball	1	1	**24,76**
02543 R 0106	Rejilla	Screen	3	5	**1,53**
22805 R 0104	Tuerca	Union nut	4	10	**1,48**
22805 R 0105	Manguito enlace D20	20 mm connection	5	10	**1,52**
22815 R 0105	Manguito enlace ½" BSF	½" connection BSP	5	10	**2,35**
22078 R 0107	Junta de cierre EPDM	O-Ring EPDM	2	5	**1,20**
22090 R 0107	Junta de cierre FPM	O-Ring FPM	2	5	**2,88**
723 R 0202035	Junta manguito EPDM	Union O-Ring EPDM	8	10	**0,49**
714 R 0202035	Junta manguito FPM	Union O-Ring FPM	8	10	**2,77**

D25 - ¾"

CODE	DENOMINACIÓN	DESCRIPTION	Fig.	Q	EUR
27502 R 0102	Esfera de cierre	Ball	1	1	**31,24**
02544 R 0106	Rejilla	Screen	3	5	**1,85**
22806 R 0104	Tuerca	Union nut	4	10	**2,15**
22806 R 0105	Manguito enlace D25	25 mm connection	5	10	**1,81**
22816 R 0105	Manguito enlace ¾" BSF	¾" connection BSP	5	10	**2,89**
22079 R 0107	Junta de cierre EPDM	O-Ring EPDM	2	5	**1,46**
22091 R 0107	Junta de cierre FPM	O-Ring FPM	2	5	**3,97**
723 R 0282035	Junta manguito EPDM	Union O-Ring EPDM	8	10	**0,51**
714 R 0282035	Junta manguito FPM	Union O-Ring FPM	8	10	**3,10**

D32 - 1"

CODE	DENOMINACIÓN	DESCRIPTION	Fig.	Q	EUR
27503 R 0102	Esfera de cierre	Ball	1	1	**38,15**
02545 R 0106	Rejilla	Screen	3	5	**2,13**
22807 R 0104	Tuerca	Union nut	4	10	**2,74**
22807 R 0105	Manguito enlace D32	32 mm connection	5	10	**2,47**
22817 R 0105	Manguito enlace 1" BSF	1" connection BSF	5	10	**3,71**
22080 R 0107	Junta de cierre EPDM	O-Ring EPDM	2	5	**1,91**
22092 R 0107	Junta de cierre FPM	O-Ring FPM	2	5	**4,76**
723 R 0329035	Junta manguito EPDM	Union O-Ring EPDM	8	10	**0,61**
714 R 0329035	Junta manguito FPM	Union O-Ring FPM	8	10	**3,28**

D40 - 1¼"

CODE	DENOMINACIÓN	DESCRIPTION	Fig.	Q	EUR
27504 R 0102	Esfera de cierre	Ball	1	1	**43,75**
02546 R 0106	Rejilla	Screen	3	5	**2,50**
22808 R 0104	Tuerca	Union nut	4	10	**3,97**
22808 R 0105	Manguito enlace D40	40 mm connection	5	10	**3,34**
22818 R 0105	Manguito enlace 1¼" BSF	1¼" connection BSF	5	10	**4,39**
22174 R 0107	Junta de cierre EPDM	O-Ring EPDM	2	5	**2,53**
22239 R 0107	Junta de cierre FPM	O-Ring FPM	2	5	**7,56**
723 R 0407053	Junta manguito EPDM	Union O-Ring EPDM	8	10	**0,87**
714 R 0407053	Junta manguito FPM	Union O-Ring FPM	8	10	**6,42**

D50 - 1½"

CODE	DENOMINACIÓN	DESCRIPTION	Fig.	Q	EUR
27505 R 0102	Esfera de cierre	Ball	1	1	**45,27**
02547 R 0106	Rejilla	Screen	3	4	**3,75**
22849 R 0104	Tuerca	Union nut	4	8	**5,35**
22849 R 0105	Manguito enlace D50	50 mm connection	5	8	**2,91**
22859 R 0105	Manguito enlace 1½" BSF	1½" connection BSF	5	8	**4,85**
25697 R 0107	Junta de cierre EPDM	O-Ring EPDM	2	4	**3,78**
25701 R 0107	Junta de cierre FPM	O-Ring FPM	2	4	**9,95**
723 R 0470053	Junta manguito EPDM	Union O-Ring EPDM	8	10	**0,97**
714 R 0470053	Junta manguito FPM	Union O-Ring FPM	8	10	**9,47**

D63 - 2"

CODE	DENOMINACIÓN	DESCRIPTION	Fig.	Q	EUR
27506 R 0102	Esfera de cierre	Ball	1	1	**68,50**
02548 R 0106	Rejilla	Screen	3	4	**4,47**
22850 R 0104	Tuerca	Union nut	4	8	**5,75**
22850 R 0105	Manguito enlace D63	63 mm connection	5	8	**8,28**
22860 R 0105	Manguito enlace 2"	2" connection BSF	5	8	**8,11**
25698 R 0107	Junta de cierre EPDM	O-Ring EPDM	2	4	**4,42**
25702 R 0107	Junta de cierre FPM	O-Ring FPM	2	4	**14,27**
723 R 0597053	Junta manguito EPDM	Union O-Ring EPDM	8	5	**1,00**
714 R 0597053	Junta manguito FPM	Union O-Ring FPM	8	5	**9,61**

D75 - 2½"

CODE	DENOMINACIÓN	DESCRIPTION	Fig.	Q	EUR
27507 R 0102	Esfera de cierre	Ball	1	1	**246,00**
02549 R 0106	Rejilla	Screen	3	2	**5,45**
22811 R 0104	Tuerca	Union nut	4	4	**19,39**
22811 R 0105	Manguito enlace D75	75 mm connection	5	4	**11,08**
22821 R 0105	Manguito enlace 2½" BSF	2½" connection BSF	5	4	**20,24**
22175 R 0107	Junta de cierre EPDM	O-Ring EPDM	2	2	**6,00**
22240 R 0107	Junta de cierre FPM	O-Ring FPM	2	2	**26,87**
723 R 0756053	Junta manguito EPDM	Union O-Ring EPDM	8	5	**3,00**
714 R 0756053	Junta manguito FPM	Union O-Ring FPM	8	5	**16,78**

D90 - 3" / D110 - 4" (DN80)

CODE	DENOMINACIÓN	DESCRIPTION	Fig.	Q	EUR
27508 R 0102	Esfera de cierre	Ball	1	1	**529,00**
02550 R 0106	Rejilla	Screen	3	1	**6,87**
22812 R 0104	Tuerca válvula D90	Union nut 90 mm	4	2	**28,45**
22853 R 0104	Tuerca válvula D110	Union nut 110 mm	4	2	**33,04**
22812 R 0105	Manguito enlace D90	90 mm connection	5	2	**18,61**
22853 R 0105	Manguito enlace D110	110 mm connection	5	2	**26,21**
22822 R 0105	Manguito enlace 3"	3" connection BSF	5	2	**32,85**
22863 R 0105	Manguito enlace 4"	4" connection BSF	5	2	**54,40**
22176 R 0107	Junta de cierre EPDM	O-Ring EPDM	2	1	**10,03**
22241 R 0107	Junta de cierre FPM	O-Ring FPM	2	1	**42,06**
723 R 0914053	Junta manguito EPDM	Union O-Ring EPDM	8	2	**3,49**
714 R 0914053	Junta manguito FPM	Union O-Ring FPM	8	2	**17,64**

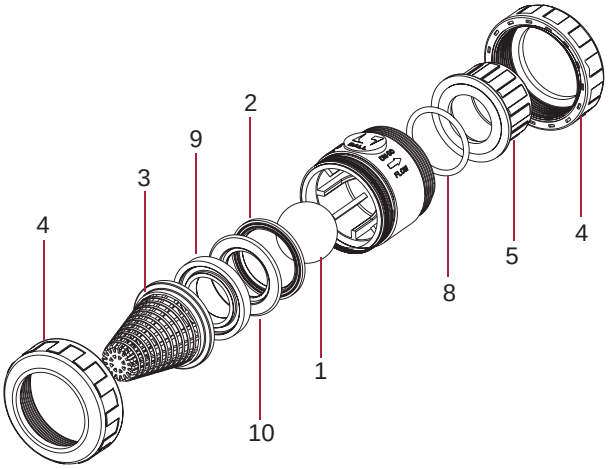

VÁLVULAS DE CLAPETA EN PVC-U - PVC-U SWING CHECK VALVES

JUNTA CUERPO EPDM - BODY O-RING EPDM					
CODE	DENOMINACIÓN	DESCRIPTION	Fig.	Q	EUR
37055 R 0400	Junta cuerpo EPDM D63	Body O-Ring EPDM D63	2	1	1,11
723 R 0914053	Junta cuerpo EPDM D75	Body O-Ring EPDM D75	2	2	3,49
723 R 1105053	Junta cuerpo EPDM D90	Body O-Ring EPDM D90	2	1	1,46
723 R 1359053	Junta cuerpo EPDM D110	Body O-Ring EPDM D110	2	1	1,64
723 R 1486053	Junta cuerpo EPDM D125	Body O-Ring EPDM D125	2	1	2,12
723 R 1600070	Junta cuerpo EPDM D90-D110	Body O-ring EPDM D90-D110	2	1	3,60
723 R 1899070	Junta cuerpo EPDM D160	Body O-Ring EPDM D160	2	2	4,79
723 R 2216070	Junta cuerpo EPDM D200	Body O-Ring EPDM D200	2	1	4,98
723 R 2470070	Junta cuerpo EPDM D225	Body O-Ring EPDM D225	2	1	6,28
723 R 2915070	Junta cuerpo EPDM D250	Body O-Ring EPDM D250	2	1	13,83
37057 R 0400	Junta cuerpo EPDM D315	Body O-Ring EPDM D315	2	1	12,95

JUNTA CLAPETA EPDM - FLAP O-RING EPDM					
CODE	DENOMINACIÓN	DESCRIPTION	Fig.	Q	EUR
37055 R 0401	Junta clapeta EPDM D63	Flap O-Ring EPDM D63	1	1	0,53
723 R 0407053	Junta clapeta EPDM D75	Flap O-Ring EPDM D75	1	10	0,87
723 R 0565053	Junta clapeta EPDM D90	Flap O-Ring EPDM D90	1	5	0,72
723 R 0724053	Junta clapeta EPDM D110	Flap O-Ring EPDM D110	1	5	0,76
723 R 0819053	Junta clapeta EPDM D125	Flap O-Ring EPDM D125	1	2	0,83
723 R 0914053	Junta clapeta EPDM D140	Flap O-Ring EPDM D140	1	2	3,49
723 R 1137053	Junta clapeta EPDM D160	Flap O-Ring EPDM D160	1	1	1,49
723 R 1359053	Junta clapeta EPDM D200	Flap O-Ring EPDM D200	1	1	1,64
723 R 1486053	Junta clapeta EPDM D225	Flap O-Ring EPDM D225	1	1	2,12
723 R 1645053	Junta clapeta EPDM D250	Flap O-Ring EPDM D250	1	1	12,63
37057 R 0401	Junta clapeta EPDM D315	Flap O-Ring EPDM D315	1	1	12,95

CONJUNTO COMPUERTA - FLAP KIT					
CODE	DENOMINACIÓN	DESCRIPTION	Fig.	Q	EUR
08984 R 0120	Compuerta, junta compuerta y tapones D75	Flap, flap O-Ring & caps D75	1+3+4	1	4,42
08985 R 0120	Compuerta, junta compuerta y tapones D90	Flap, flap O-Ring & caps D90	1+3+4	1	5,29
08986 R 0120	Compuerta, junta compuerta y tapones D110	Flap, flap O-Ring & caps D110	1+3+4	1	6,08
09040 R 0120	Compuerta, junta compuerta y tapones D125	Flap, flap O-Ring & caps D125	1+3+4	1	6,69
08987 R 0120	Compuerta, junta compuerta y tapones D140	Flap, flap O-Ring & caps D140	1+3+4	1	7,75
08988 R 0120	Compuerta, junta compuerta y tapones D160	Flap, flap O-Ring & caps D160	1+3+4	1	11,93
09041 R 0120	Compuerta, junta compuerta y tapones D200	Flap, flap O-Ring & caps D200	1+3+4	1	13,87
08989 R 0120	Compuerta, junta compuerta y tapones D225	Flap, flap O-Ring & caps D225	1+3+4	1	16,66
37056 R 0120	Compuerta, junta compuerta y tapones D250	Flap, flap O-Ring & caps D250	1+3+4	1	21,64

JUNTA CUERPO FPM - BODY O-RING FPM					
CODE	DENOMINACIÓN	DESCRIPTION	Fig.	Q	EUR
714 R 0914053	Junta cuerpo FPM D75	Body O-Ring FPM D75	2	2	17,64
714 R 1105053	Junta cuerpo FPM D90	Body O-Ring FPM D90	2	2	12,16
714 R 1359053	Junta cuerpo FPM D110	Body O-Ring FPM D110	2	1	13,88
714 R 1486053	Junta cuerpo FPM D125	Body O-Ring FPM D125	2	1	17,81
714 R 1600070	Junta cuerpo FPM D140	Body O-Ring FPM D140	2	1	30,34
714 R 1915070	Junta cuerpo FPM D160	Body O-Ring FPM D160	2	2	41,48
714 R 2216070	Junta cuerpo FPM D200	Body O-Ring FPM D200	2	1	42,34
714 R 2485070	Junta cuerpo FPM D225	Body O-Ring FPM D225	2	1	53,60

JUNTA CLAPETA FPM - FLAP O-RING FPM					
CODE	DENOMINACIÓN	DESCRIPTION	Fig.	Q	EUR
714 R 0407053	Junta clapeta FPM D75	Flap O-Ring FPM D75	1	10	6,42
714 R 0565053	Junta clapeta FPM D90	Flap O-Ring FPM D90	1	5	6,46
714 R 0724053	Junta clapeta FPM D110	Flap O-Ring FPM D110	1	5	6,86
714 R 0819053	Junta clapeta FPM D125	Flap O-Ring FPM D125	1	2	7,44
714 R 0914053	Junta clapeta FPM D140	Flap O-Ring FPM D140	1	2	17,64
714 R 1137053	Junta clapeta FPM D160	Flap O-Ring FPM D160	1	1	12,53
714 R 1359053	Junta clapeta FPM D200	Flap O-Ring FPM D200	1	1	13,88
714 R 1486053	Junta clapeta FPM D225	Flap O-Ring FPM D225	1	1	17,81

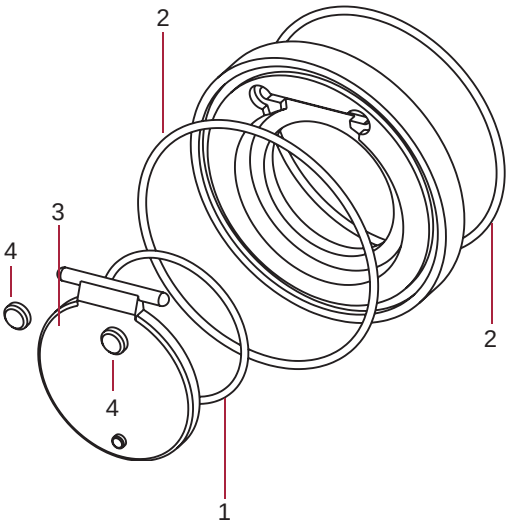

VÁLVULA HIDRÁULICA EN PVC-U - PVC-U HYDRAULIC VALVE

D63					
CODE	DENOMINACIÓN	DESCRIPTION	Fig.	Q	EUR
11462 R 041	Membrana válvula hidráulica	Hydraulic valve diaphragm	4	1	113,40
11462 R 0104	Tuerca válvula hidráulica	Hydraulic valve nut	1	4	7,97

D90					
CODE	DENOMINACIÓN	DESCRIPTION	Fig.	Q	EUR
27500 R 041	Membrana válvula hidráulica	Hydraulic valve diaphragm	4	1	141,30

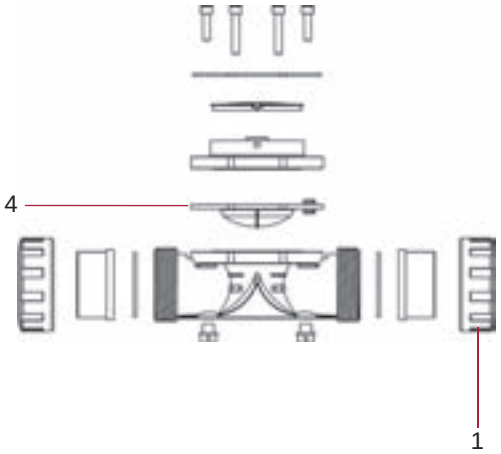

VÁLVULAS DE MARIPOSA SERIE STANDARD - STANDARD SERIES BUTTERFLY VALVES

D63 / D75

CODE	DENOMINACIÓN	DESCRIPTION	Fig.	Q	EUR
32614 R 0124	Conjunto maneta EPDM	Handle assembly EPDM	1+2+3+4+5	1	15,77
34532 R 0124	Conjunto maneta FPM	Handle assembly FPM	1+2+3+4+5	1	15,77
32614 R 0130	Conjunto divisor	Dial plate assembly	6+7+8	1	8,14
32614 R 0129	Conjunto juntas eje EPDM	Shaft O-ring kit EPDM	9	1	5,32
34532 R 0129	Conjunto juntas eje FPM	Shaft O-ring kit FPM	9	1	7,82
32614 R 0121	Compuerta PVC-U	Disc PVC-U	10	1	9,70
32614 R 0118	Junta cuerpo EPDM	Body gasket EPDM	11	1	15,57
34532 R 0118	Junta cuerpo FPM	Body gasket FPM	11	1	64,80

D90

CODE	DENOMINACIÓN	DESCRIPTION	Fig.	Q	EUR
32615 R 0124	Conjunto maneta EPDM	Handle assembly EPDM	1+2+3+4+5	1	16,12
34533 R 0124	Conjunto maneta FPM	Handle assembly FPM	1+2+3+4+5	1	16,12
32614 R 0130	Conjunto divisor	Dial plate assembly	6+7+8	1	8,14
32615 R 0129	Conjunto juntas eje EPDM	Shaft O-ring kit EPDM	9	1	5,32
34533 R 0129	Conjunto juntas eje FPM	Shaft O-ring kit FPM	9	1	7,82
32615 R 0121	Compuerta PVC-U	Disc PVC-U	10	1	10,14
32615 R 0118	Junta cuerpo EPDM	Body gasket EPDM	11	1	16,46
34533 R 0118	Junta cuerpo FPM	Body gasket FPM	11	1	101,20

D110

CODE	DENOMINACIÓN	DESCRIPTION	Fig.	Q	EUR
32616 R 0124	Conjunto maneta EPDM	Handle assembly EPDM	1+2+3+4+5	1	15,00
34534 R 0124	Conjunto maneta FPM	Handle assembly FPM	1+2+3+4+5	1	15,38
32616 R 0130	Conjunto divisor	Dial plate assembly	6+7+8	1	6,66
32616 R 0129	Conjunto juntas eje EPDM	Shaft O-ring kit EPDM	9	1	5,52
34534 R 0129	Conjunto juntas eje FPM	Shaft O-ring kit FPM	9	1	10,90
32616 R 0121	Compuerta PVC-U	Disc PVC-U	10	1	13,49
32616 R 0118	Junta cuerpo EPDM	Body gasket EPDM	11	1	21,00
34534 R 0118	Junta cuerpo FPM	Body gasket FPM	11	1	147,40

D125 / D140

CODE	DENOMINACIÓN	DESCRIPTION	Fig.	Q	EUR
32617 R 0124	Conjunto maneta EPDM	Handle assembly EPDM	1+2+3+4+5	1	18,09
34535 R 0124	Conjunto maneta FPM	Handle assembly FPM	1+2+3+4+5	1	18,09
32616 R 0130	Conjunto divisor	Dial plate assembly	6+7+8	1	6,66
32617 R 0129	Conjunto juntas eje EPDM	Shaft O-ring kit EPDM	9	1	5,52
34535 R 0129	Conjunto juntas eje FPM	Shaft O-ring kit FPM	9	1	10,90
32617 R 0121	Compuerta PVC-U	Disc PVC-U	10	1	18,46
32617 R 0118	Junta cuerpo EPDM	Body gasket EPDM	11	1	22,60
34535 R 0118	Junta cuerpo FPM	Body gasket FPM	11	1	154,90

D160

CODE	DENOMINACIÓN	DESCRIPTION	Fig.	Q	EUR
32617 R 0124	Conjunto maneta EPDM	Handle assembly EPDM	1+2+3+4+5	1	18,09
34535 R 0124	Conjunto maneta FPM	Handle assembly FPM	1+2+3+4+5	1	18,09
32616 R 0130	Conjunto divisor	Dial plate assembly	6+7+8	1	6,66
32617 R 0129	Conjunto juntas eje EPDM	Shaft O-ring kit EPDM	9	1	5,52
34535 R 0129	Conjunto juntas eje FPM	Shaft O-ring kit FPM	9	1	10,90
32618 R 0121	Compuerta PVC-U	Disc PVC-U	10	1	22,17
32618 R 0118	Junta cuerpo EPDM	Body gasket EPDM	11	1	30,37
34536 R 0118	Junta cuerpo FPM	Body gasket FPM	11	1	246,00

D200 / D225

CODE	DENOMINACIÓN	DESCRIPTION	Fig.	Q	EUR
32619 R 0124	Conjunto maneta EPDM	Handle assembly EPDM	1+2+3+4+5	1	24,24
34537 R 0124	Conjunto maneta FPM	Handle assembly FPM	1+2+3+4+5	1	24,24
32619 R 0130	Conjunto divisor	Dial plate assembly	6+7+8	1	14,41
32619 R 0129	Conjunto juntas eje EPDM	Shaft O-ring kit EPDM	9	1	5,83
34537 R 0129	Conjunto juntas eje FPM	Shaft O-ring kit FPM	9	1	13,39
32619 R 0121	Compuerta PVC-U	Disc PVC-U	10	1	43,12
32619 R 0118	Junta cuerpo EPDM	Body gasket EPDM	11	1	51,00
34537 R 0118	Junta cuerpo FPM	Body gasket FPM	11	1	398,00

D250

CODE	DENOMINACIÓN	DESCRIPTION	Fig.	Q	EUR
10086 R 0124	Conjunto maneta EPDM	Handle assembly EPDM	1+2+3+4+5	1	349,00
46647 R 0130	Conjunto divisor	Dial plate assembly	6+7+8	1	19,64
46647 R 0129	Conjunto juntas eje EPDM	Shaft O-ring kit EPDM	9	1	7,13
34472 R 0121	Compuerta PVC-U	Disc PVC-U	10	1	82,30
46647 R 0118	Junta cuerpo EPDM	Body gasket EPDM	11	1	88,10

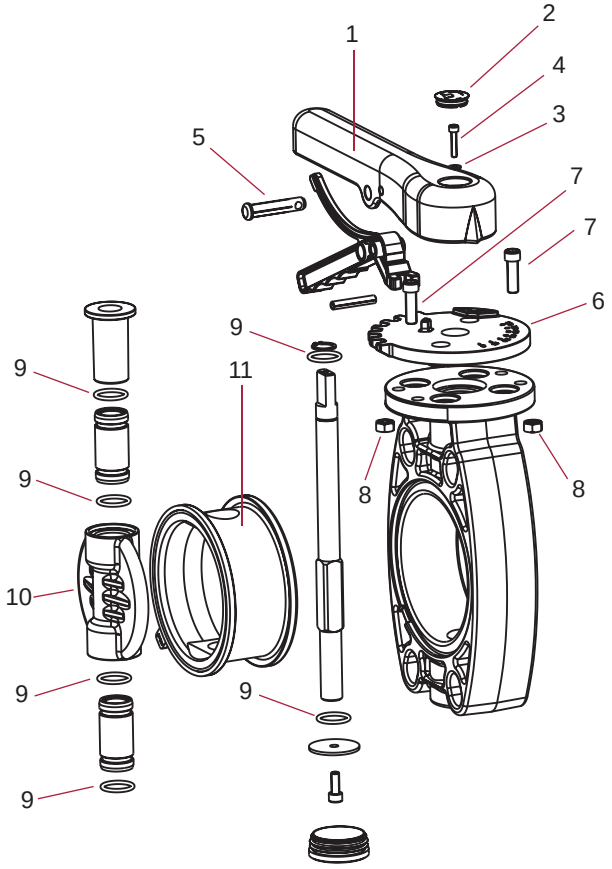

VÁLVULAS DE MARIPOSA SERIE INDUSTRIAL - INDUSTRIAL SERIES BUTTERFLY VALVES

D63 / D75

CODE	DENOMINACIÓN	DESCRIPTION	Fig.	Q	EUR
32614 R 0124	Conjunto maneta EPDM	Handle assembly EPDM	1+2+3+4+5	1	15,77
34532 R 0124	Conjunto maneta FPM	Handle assembly FPM	1+2+3+4+5	1	15,77
32614 R 0130	Conjunto divisor	Dial plate assembly	6+7+8	1	8,14
32620 R 0129	Conjunto juntas eje EPDM Perox.	Shaft O-ring kit Perox. EPDM	9	1	5,98
34532 R 0129	Conjunto juntas eje FPM	Shaft O-ring kit FPM	9	1	7,82
32614 R 0121	Compuerta PVC-U	Disc PVC-U	10	1	9,70
34480 R 0121	Compuerta PVC-C	Disc PVC-C	10	1	10,98
32620 R 0118	Junta cuerpo EPDM Perox.	Body gasket Perox. EPDM	11	1	29,96
34532 R 0118	Junta cuerpo FPM	Body gasket FPM	11	1	64,80

D90

CODE	DENOMINACIÓN	DESCRIPTION	Fig.	Q	EUR
32615 R 0124	Conjunto maneta EPDM	Handle assembly EPDM	1+2+3+4+5	1	16,12
34533 R 0124	Conjunto maneta FPM	Handle assembly FPM	1+2+3+4+5	1	16,12
32614 R 0130	Conjunto divisor	Dial plate assembly	6+7+8	1	8,14
32621 R 0129	Conjunto juntas eje EPDM Perox.	Shaft O-ring kit Perox. EPDM	9	1	5,88
34533 R 0129	Conjunto juntas eje FPM	Shaft O-ring kit FPM	9	1	7,82
32615 R 0121	Compuerta PVC-U	Disc PVC-U	10	1	10,14
34481 R 0121	Compuerta PVC-C	Disc PVC-C	10	1	12,04
32621 R 0118	Junta cuerpo EPDM Perox.	Body gasket Perox. EPDM	21+22+23	1	31,19
34533 R 0118	Junta cuerpo FPM	Body gasket FPM	24	1	101,20

D110

CODE	DENOMINACIÓN	DESCRIPTION	Fig.	Q	EUR
32616 R 0124	Conjunto maneta EPDM	Handle assembly EPDM	1+2+3+4+5	1	15,00
34534 R 0124	Conjunto maneta FPM	Handle assembly FPM	1+2+3+4+5	1	15,38
32616 R 0130	Conjunto divisor	Dial plate assembly	6+7+8	1	6,66
32622 R 0129	Conjunto juntas eje EPDM Perox.	Shaft O-ring kit Perox. EPDM	9	1	7,14
34534 R 0129	Conjunto juntas eje FPM	Shaft O-ring kit FPM	9	1	10,90
32616 R 0121	Compuerta PVC-U	Disc PVC-U	10	1	13,49
33961 R 0121	Compuerta PVC-C	Disc PVC-C	10	1	16,64
32622 R 0118	Junta cuerpo EPDM Perox.	Body gasket Perox. EPDM	11	1	34,87
34534 R 0118	Junta cuerpo FPM	Body gasket FPM	11	1	147,40

D125 / D140

CODE	DENOMINACIÓN	DESCRIPTION	Fig.	Q	EUR
32617 R 0124	Conjunto maneta EPDM	Handle assembly EPDM	1+2+3+4+5	1	18,09
34535 R 0124	Conjunto maneta FPM	Handle assembly FPM	1+2+3+4+5	1	18,09
32616 R 0130	Conjunto divisor	Dial plate assembly	6+7+8	1	6,66
32623 R 0129	Conjunto juntas eje EPDM Perox.	Shaft O-ring kit Perox. EPDM	9	1	7,14
34535 R 0129	Conjunto juntas eje FPM	Shaft O-ring kit FPM	9	1	10,90
32617 R 0121	Compuerta PVC-U	Disc PVC-U	10	1	18,46
34482 R 0121	Compuerta PVC-C	Disc PVC-C	10	1	24,84
32623 R 0118	Junta cuerpo EPDM Perox.	Body gasket Perox. EPDM	11	1	39,12
34535 R 0118	Junta cuerpo FPM	Body gasket FPM	11	1	154,90

D160

CODE	DENOMINACIÓN	DESCRIPTION	Fig.	Q	EUR
32617 R 0124	Conjunto maneta EPDM	Handle assembly EPDM	1+2+3+4+5	1	18,09
34535 R 0124	Conjunto maneta FPM	Handle assembly FPM	1+2+3+4+5	1	18,09
32616 R 0130	Conjunto divisor	Dial plate assembly	6+7+8	1	6,66
32623 R 0129	Conjunto juntas eje EPDM Perox.	Shaft O-ring kit Perox. EPDM	9	1	7,14
34535 R 0129	Conjunto juntas eje FPM	Shaft O-ring kit FPM	9	1	10,90
32618 R 0121	Compuerta PVC-U	Disc PVC-U	10	1	22,17
34483 R 0121	Compuerta PVC-C	Disc PVC-C	10	1	32,11
32624 R 0118	Junta cuerpo EPDM Perox.	Body gasket Perox. EPDM	11	1	49,42
34536 R 0118	Junta cuerpo FPM	Body gasket FPM	11	1	246,00

D200 / D225

CODE	DENOMINACIÓN	DESCRIPTION	Fig.	Q	EUR
32619 R 0124	Conjunto maneta EPDM	Handle assembly EPDM	1+2+3+4+5	1	24,24
34537 R 0124	Conjunto maneta FPM	Handle assembly FPM	1+2+3+4+5	1	24,24
32619 R 0130	Conjunto divisor	Dial plate assembly	6+7+8	1	14,41
32625 R 0129	Conjunto juntas eje EPDM Perox.	Shaft O-ring kit Perox. EPDM	9	1	8,65
34537 R 0129	Conjunto juntas eje FPM	Shaft O-ring kit FPM	9	1	13,39
32619 R 0121	Compuerta PVC-U	Disc PVC-U	10	1	43,12
34484 R 0121	Compuerta PVC-C	Disc PVC-C	10	1	75,50
32625 R 0118	Junta cuerpo EPDM Perox.	Body gasket Perox. EPDM	11	1	85,50
34537 R 0118	Junta cuerpo FPM	Body gasket FPM	11	1	398,00

D250 / D280

CODE	DENOMINACIÓN	DESCRIPTION	Fig.	Q	EUR
34472 R 0129	Conjunto juntas eje EPDM Perox.	Shaft O-ring kit Perox. EPDM	9	1	11,74
34479 R 0129	Conjunto juntas eje FPM	Shaft O-ring kit FPM	9	1	28,36
34472 R 0121	Compuerta PVC-U	Disc PVC-U	10	1	82,30
34496 R 0121	Compuerta PVC-C	Disc PVC-C	10	1	114,30
34472 R 0118	Junta cuerpo EPDM Perox.	Body gasket Perox. EPDM	11	1	174,90
34479 R 0118	Junta cuerpo FPM	Body gasket FPM	11	1	908,00

D315

CODE	DENOMINACIÓN	DESCRIPTION	Fig.	Q	EUR
34472 R 0129	Conjunto juntas eje EPDM Perox.	Shaft O-ring kit Perox. EPDM	9	1	11,74
34479 R 0129	Conjunto juntas eje FPM	Shaft O-ring kit FPM	9	1	28,36
32738 R 0121	Compuerta PVC-U	Disc PVC-U	10	1	119,40
34497 R 0121	Compuerta PVC-C	Disc PVC-C	10	1	161,10
32738 R 0118	Junta cuerpo EPDM Perox.	Body gasket Perox. EPDM	11	1	220,00
32739 R 0118	Junta cuerpo FPM	Body gasket FPM	11	1	970,00

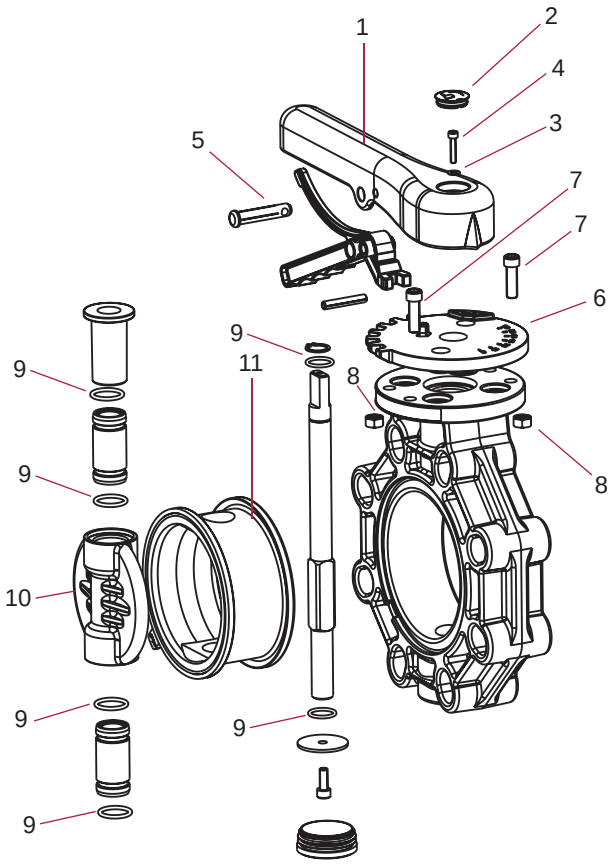

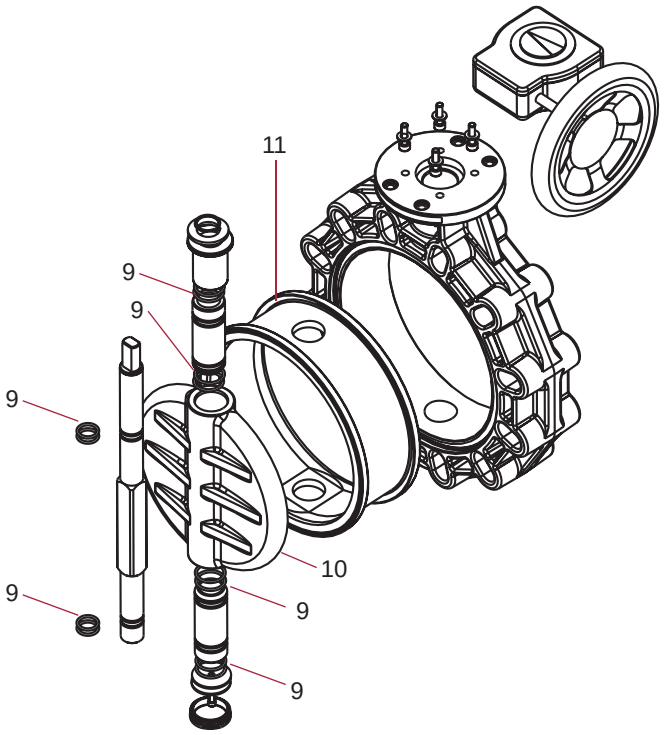

VÁLVULAS DE MARIPOSA EN PVC-U SERIE CLASSIC - PVC-U BUTTERFLY VALVES CLASSIC SERIES

D63 / D75

CODE	DENOMINACIÓN	DESCRIPTION	Fig.	Q	EUR
02581 R 0124	Conjunto maneta	Handle assembly	1	1	27,10
02581 R 0130	Conjunto divisor	Dial plate assembly	2	1	12,57
02581 R 0121	Kit compuerta eje zinc. + juntas EPDM	Disc, zinc plated shaft + EPDM O-Rings	3+5	1	11,15
16707 R 0121	Kit compuerta eje inox. + juntas EPDM	Disc, stainless shaft + EPDM O-Rings	3+5	1	56,10
02581 R 0118	Junta cuerpo EPDM	Body gasket EPDM	4	1	26,37
723 R 0124018	Junta eje EPDM	Shaft O-Ring EPDM	5	10	0,15
714 R 0124018	Junta eje FPM	Shaft O-Ring FPM	5	10	0,66

D90

CODE	DENOMINACIÓN	DESCRIPTION	Fig.	Q	EUR
02582 R 0124	Conjunto maneta	Handle assembly	1	1	27,10
02581 R 0130	Conjunto divisor	Dial plate assembly	2	1	12,57
02582 R 0121	Kit compuerta eje zinc. + juntas EPDM	Disc, zinc plated shaft + EPDM O-Rings	3+5	1	15,51
16708 R 0121	Kit compuerta eje inox. + juntas EPDM	Disc, stainless shaft + EPDM O-Rings	3+5	1	66,80
02582 R 0118	Junta cuerpo EPDM	Body gasket EPDM	4	1	29,96
723 R 0139026	Junta eje EPDM	Shaft O-Ring EPDM	5	10	0,19
714 R 0139026	Junta eje FPM	Shaft O-Ring FPM	5	10	1,13

D110

CODE	DENOMINACIÓN	DESCRIPTION	Fig.	Q	EUR
02583 R 0124	Conjunto maneta	Handle assembly	1	1	30,29
02581 R 0130	Conjunto divisor	Dial plate assembly	2	1	12,57
02583 R 0121	Kit compuerta eje zinc. + juntas EPDM	Disc, zinc plated shaft + EPDM O-Rings	3+5	1	20,57
16709 R 0121	Kit compuerta eje inox. + juntas EPDM	Disc, stainless shaft + EPDM O-Rings	3+5	1	111,60
02583 R 0118	Junta cuerpo EPDM	Body gasket EPDM	4	1	33,40
723 R 0188018	Junta eje EPDM	Shaft O-Ring EPDM	5	10	0,19
714 R 0188018	Junta eje FPM	Shaft O-Ring FPM	5	10	1,13

D125 / D140

CODE	DENOMINACIÓN	DESCRIPTION	Fig.	Q	EUR
02585 R 0124	Conjunto maneta	Handle assembly	1	1	34,00
02581 R 0130	Conjunto divisor	Dial plate assembly	2	1	12,57
02585 R 0121	Kit compuerta eje zinc. + juntas EPDM	Disc, zinc plated shaft + EPDM O-Rings	3+5	1	26,21
16710 R 0121	Kit compuerta eje inox. + juntas EPDM	Disc, stainless shaft + EPDM O-Rings	3+5	1	115,20
02585 R 0118	Junta cuerpo EPDM	Body gasket EPDM	4	1	42,44
723 R 0219026	Junta eje EPDM	Shaft O-Ring EPDM	5	10	0,19
714 R 0219026	Junta eje FPM	Shaft O-Ring FPM	5	10	1,27

D160

CODE	DENOMINACIÓN	DESCRIPTION	Fig.	Q	EUR
02586 R 0124	Conjunto maneta	Handle assembly	1	1	34,00
02581 R 0130	Conjunto divisor	Dial plate assembly	2	1	12,57
02586 R 0121	Kit compuerta eje zinc. + juntas EPDM	Disc, zinc plated shaft + EPDM O-Rings	3+5	1	34,38
16711 R 0121	Kit compuerta eje inox. + juntas EPDM	Disc, stainless shaft + EPDM O-Rings	3+5	1	142,10
02586 R 0118	Junta cuerpo EPDM	Body gasket EPDM	4	1	50,80
723 R 0234035	Junta eje EPDM	Shaft O-Ring EPDM	5	10	0,24
714 R 0234035	Junta eje FPM	Shaft O-Ring FPM	5	10	1,66

D200 / D225

CODE	DENOMINACIÓN	DESCRIPTION	Fig.	Q	EUR
02587 R 0124	Conjunto maneta	Handle assembly	1	1	52,00
02587 R 0130	Conjunto divisor	Dial plate assembly	2	1	17,91
02587 R 0121	Kit compuerta eje zinc. + juntas EPDM	Disc, zinc plated shaft + EPDM O-Rings	3+5	1	60,30
16712 R 0121	Kit compuerta eje inox. + juntas EPDM	Disc, stainless shaft + EPDM O-Rings	3+5	1	179,80
02587 R 0118	Junta cuerpo EPDM	Body gasket EPDM	4	1	77,40
723 R 0300040	Junta eje EPDM	Shaft O-Ring EPDM	5	10	0,65
714 R 0300040	Junta eje FPM	Shaft O-Ring FPM	5	10	2,28

D250

CODE	DENOMINACIÓN	DESCRIPTION	Fig.	Q	EUR
15846 R 0124	Conjunto maneta	Handle assembly	4	1	54,90
02587 R 0130	Conjunto divisor	Dial plate assembly	5	1	17,91
15846 R 0101	Compuerta	Disc	3	1	59,30
15846 R 0118	Junta compuerta EPDM	Disc gasket EPDM	2	1	33,78
723 R 0380035	Juntas eje EPDM	Shaft O-Rings EPDM	1	8	0,44
714 R 0380035	Juntas eje FPM	Shaft O-Rings FPM	1	8	3,16

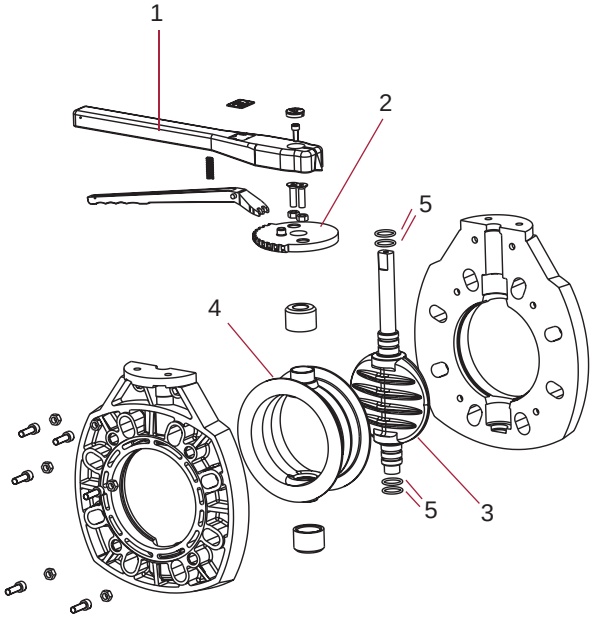

D63 - D225

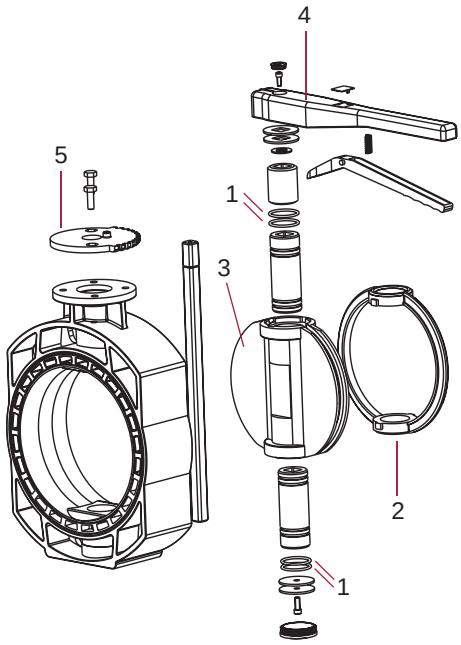

D250

VÁLVULAS DE ASIENTO INCLINADO DE REGULACIÓN - ANGLE SEAT REGULATOR VALVE

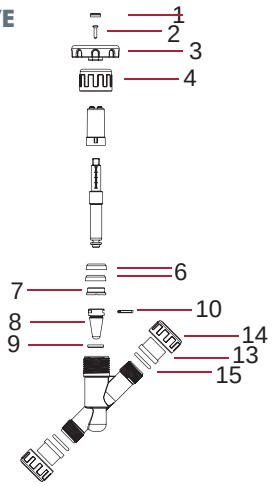

D20 - ½" (REGULADORA - REGULATOR)					
CODE	DENOMINACIÓN	DESCRIPTION	Fig.	Q	EUR
22885 R 0124	Conjunto volante	Handwheel assembly	1+2+3	4	2,51
22885 R 0102	Tuerca larga	Bonnetnut	4	10	1,53
22885 R 0125	Conjunto retén	Sealing assembly	6+7	10	1,37
22885 R 0129	Conjunto cónico	Conical assembly	8+9+10	5	4,22
723 R 0202035	Junta tórica EPDM (3 piezas)	EPDM o-ring (union)	15	10	0,49
02172	Manguito enlace 3 piezas D20	20 mm connection (Union)	13	10	0,52
02188	Tuerca 3 piezas 1"	Union nut 1"	14	10	0,78

VÁLVULAS DE ASIENTO INCLINADO ANTI-RETORNO - ANGLE SEAT CHECK VALVE

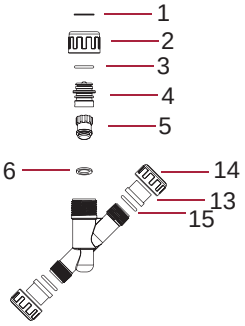

D20 - ½" (ANTI-RETORNO - CHECK)					
CODE	DENOMINACIÓN	DESCRIPTION	Fig.	Q	EUR
22889 R 0112	Anillo seguridad	Safety ring	1	10	0,50
22889 R 0107	Conjunto tapón + junta	Cap + o-ring assembly	3+4	5	1,78
22889 R 0101	Conjunto eje anti-retorno	Disc bonnet assembly	5+6	5	5,37
22889 R 0136	Junta plana eje	Disc assembly	6	5	0,17
22885 R 0102	Tuerca larga	Bonnetnut	2	10	1,53
723 R 0202035	Junta tórica EPDM (3 piezas)	EPDM o-ring (union)	15	10	0,49
02172	Manguito enlace 3 piezas D20	20 mm connection (union)	13	10	0,52
02188	Tuerca 3 piezas 1"	Union nut 1"	14	10	0,78

FILTRO EN LÍNEA - LINE STRAINER

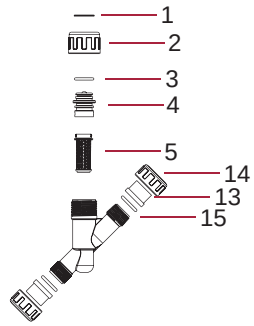

D20 - ½" (FILTRO - LINE STRAINER)					
CODE	DENOMINACIÓN	DESCRIPTION	Fig.	Q	EUR
25713 R 0106	Rejilla	Screen	5	5	0,87
22885 R 0102	Tuerca larga	Bonnetnut	2	10	1,53
22889 R 0112	Anillo seguridad	Safety ring	1	10	0,50
22889 R 0107	Conjunto tapón + junta	Cap + o-ring assembly	3+4	5	1,78
723 R 0202035	Junta tórica EPDM (3 piezas)	EPDM o-ring (union)	15	10	0,49
02172	Manguito enlace 3 piezas D20	20 mm connection (union)	13	10	0,52
02188	Tuerca 3 piezas 1"	Union nut 1"	14	10	0,78

VÁLVULAS DE COMPUERTA ROTATORIA - ROTARY DISC VALVES

D50 - D63					
CODE	DENOMINACIÓN	DESCRIPTION	Fig.	Q	EUR
16059 R 0124	Conjunto maneta valv. 2 y 3 vías	Handle assembly 2-3 way valve	1+2+3	4	3,58
16059 R 0121	Conjunto eje valv. 2 y 3 vías	Shaft assembly 2-3 way valve	9+10+11+12	4	14,72
16059 R 0129	Conjunto juntas eje	Shaft O-Rings kit	7+8	4	1,20
723 R 0758035	Junta cuerpo	Body O-Ring	6	5	0,62
16059 R 0013	Tapa + conjunto juntas	Cover + O-rings kit	6+7+8+13	1	6,40
16059 R 0730	Conjunto cabezal válvula	Valve head kit	1+2+3+6+7+8+9+10+11+12+13	1	Consultar

D63 - D75					
CODE	DENOMINACIÓN	DESCRIPTION	Fig.	Q	EUR
41862 R 0124	Conjunto maneta valv. 3 vías	Handle assembly 3-way valve	1+2+3	4	4,84
41862 R 0121	Conjunto eje valv. 3 vías	Shaft assembly 3-way valve	9+10+11+12	4	14,73
41862 R 0129	Conjunto juntas eje	Shaft O-Rings kit	7+8	4	1,35
723 R 0853035	Junta cuerpo	Body O-Ring	6	5	2,16

Actuador - Actuator					
CODE	DENOMINACIÓN	DESCRIPTION	Fig.	Q	EUR
53933 R 0001	Placa electrónica 220 VAC	Electronic board 220 VAC	20	1	45,79
53933 R 3030	Conjunto engranajes motor	Motor gear set	21+22+23	1	14,93
53933 R 3013	Motorreductor 220 VAC	Geared motor 220 VAC	24	1	121,42
53933 R 3015	Junta tapa motor	Motor cover gasket	25	1	Consultar
41864 R 3007	Base + tapa + insertos + Junta	Base + cover + inserts + gasket	26+27+28+25	1	43,91

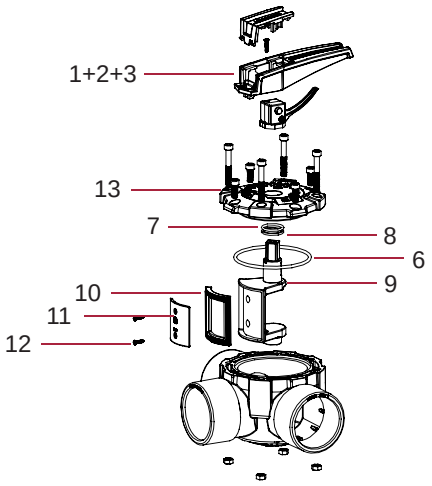

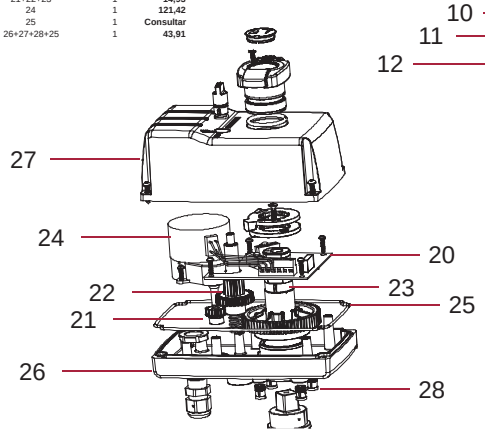

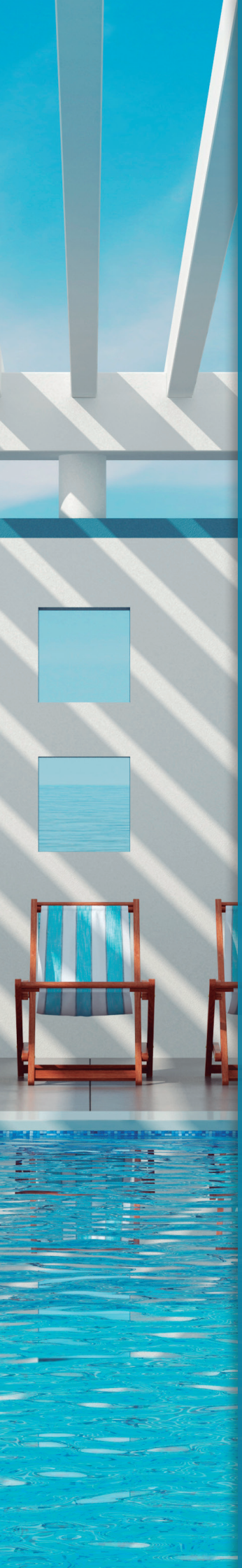

CONDICIONES DE VENTA

Condiciones de venta vigentes desde el 02/06/2025 hasta el 31/12/2025 o rectificación anterior a esta fecha de vencimiento.

1. ÁMBITO DE APLICACIÓN

Estas condiciones generales de venta (las "**Condiciones de Venta**") se aplicarán a todas las compraventas de nuestros productos (el/los "**Producto/s**") entre Fluidra Comercial España, S.A.U., con domicilio social en Avenida Alcalde Barnils, 69, Sant Cugat del Vallés (08174), Barcelona , y NIF A-08503930 (la "**Empresa**") y la parte compradora (el "**Comprador**") dentro del territorio nacional peninsular, Canarias y las Islas Baleares (el "**Territorio**"). El Comprador adquiere los Productos con sujeción, únicamente, a las presentes Condiciones de Venta. Cualesquiera otros términos y condiciones diferentes a las presentes Condiciones de Venta no tendrán efecto alguno, salvo expresa aceptación por escrito y firmado por ambas partes. En el momento de la realización de cualquier pedido (el/los "**Pedido/s**"), el Comprador declara haber leído y conocido con anterioridad las presentes Condiciones de Venta. Asimismo, el Comprador reconoce y acepta que las Condiciones de Venta formarán parte inseparable de la relación contractual con la Empresa, entendiéndose aceptadas por el Comprador de manera expresa, voluntaria y sin reservas con la firma y/o la solicitud de cualquier Pedido, o cualesquiera otros documentos o acuerdos que se formalicen entre las partes o, si la relación contractual no se formaliza por escrito, desde que la Empresa haya facilitado un ejemplar de las mismas al Comprador y este no manifieste, de forma escrita, su oposición en el plazo de **treinta (30) días**.

La Empresa se reserva la facultad de modificar las Condiciones de Venta, poniendo a disposición del Comprador las Condiciones de Venta actualizadas y vigentes en cada momento. Las partes acuerdan que las Condiciones de Venta modificadas facilitadas por la Empresa, formarán parte inseparable de la relación contractual entre ellas, entendiéndose aceptadas por el Comprador de manera expresa, voluntaria y sin reservas, si trascurridos treinta (30) días desde que sean facilitadas por la Empresa, el Comprador no manifiesta, de forma escrita, su oposición.

Cualesquiera condiciones de contratación o políticas del Comprador quedan excluidas expresamente por aplicación de las presentes Condiciones de Venta. Asimismo, las presentes Condiciones de Venta sustituyen a todos los restantes contratos o pactos, escritos o verbales, concluidos entre las partes de forma previa a la suscripción de las Condiciones de Venta en relación con el objeto de las mismas, las cuales dejarán de tener vigencia y efectividad desde la fecha de su aceptación.

2. PEDIDOS

La Empresa podrá, a su entera discreción, aceptar y/o rechazar cualquier Pedido recibido del Comprador. La Empresa se reserva la posibilidad de ampliar, modificar y/o suspender en cualquier momento el catálogo de sus Productos, las características de los mismos, o incluso la interrupción, sustitución o descatalogación de estos. El Comprador declara ser conocedor de esta circunstancia y que ello puede suponer modificaciones en los Pedidos. La compraventa se entenderá perfeccionada desde el momento de la aceptación del Pedido mediante notificación escrita por la Empresa al Comprador.

Para evitar errores y mejorar la gestión, los Pedidos deben remitirse por escrito a nuestro Departamento de Customer Service, mediante **e-mail clientes@fluidra.es** o a través de **nuestro portal on-line https://pro.fluidra.com** o llamando al teléfono 937 48 67 00.

Con relación a determinadas categorías de Productos, la Empresa se reserva el derecho a prohibir su reventa a través de plataformas de terceros.

3. CONDICIONES COMERCIALES

Salvo pacto escrito en contrario, nuestros precios se entienden siempre "Franco almacén de salida" (Ex Works – Incoterms 2020), embalajes incluidos, siendo por cuenta del Comprador todos los impuestos, tasas, cargas, costes y cualquier otro gasto, tanto de naturaleza general como especial.

Serán aplicables las tarifas vigentes en el momento de la recepción del Pedido conforme al catálogo vigente de la Empresa o al acuerdo particular que hayan alcanzado las partes para un Pedido concreto. No obstante, lo anterior, la Empresa se reserva la posibilidad de revisar el precio en todo momento y de forma discrecional, lo cual no aplicará a los Pedidos ya confirmados. Todos los precios serán considerados como netos, en euros y sin ninguna deducción.

La Empresa se reserva el derecho a modificar las condiciones comerciales pactadas anualmente con el Comprador por motivos de política interna de la Empresa. En ese supuesto, la Empresa contactará con el Comprador para informarle sobre dicho cambio.

Se aplicarán condiciones específicas sobre determinados productos[1].

[1] Se aplicará un recargo por cantidad no estándar del 5% a todos los artículos agrupados dentro de las familias comerciales de "Accesorios de PVC de diámetro menor de 250 mm", . Este porcentaje se aplicará sobre el precio neto resultante (precio tarifa menos descuento del Comprador, en su caso), en las unidades excedentes del múltiplo de caja completa.

Se adaptarán los pedidos de producto químico a cajas completas para envíos desde nuestro operador logístico.

4. TRANSPORTE Y PORTES

Los Productos viajan siempre por cuenta y riesgo del Comprador, incluso aquellos que sean tratados a portes pagados. Cualquier gasto suplementario no previsto en nuestras tarifas (embalajes marítimos, métodos especiales de descarga, envíos por régimen de equipaje, avión, etc.) serán siempre por cuenta y riesgo del Comprador. Para los envíos de Productos fuera del Territorio se deberá solicitar cotización de transporte especial, que será siempre por cuenta y riesgo del Comprador, tomando como referencia, salvo pacto en contrario, lo siguiente:

<table>
<tr><th>Tipos de pedido</th><th>Portes</th></tr>
<tr><td>Pedidos en general</td><td>Todos los envíos se realizarán a la razón social y/o delegaciones del Cliente (no entregamos fuera de estas direcciones).
Portes pagados para Pedidos de importe neto superior a 900 € en Península, que no contengan productos considerados especiales como se identifican el siguiente apartado.
En el caso de que el Pedido no alcance esta cifra, se cargará un importe mínimo de 26 € en concepto de transporte y gestión, en el albarán de la primera entrega del Pedido.
Los pedidos entregados en los Pro Centers "pasarán" también serán considerados con el mismo criterio descrito en los puntos anteriores.</td></tr>
<tr><td>Pedidos que incluyan:
▪ Tuberías, mangos
▪ Balsas y depósitos de PE
▪ Arena de sílex
▪ Sal
▪ Vidrio filtrante y AFM
▪ Magnesio
▪ Carbón activo
▪ Diatomeas
▪ Antracita
▪ Revestimiento vítreo, lámina armada y gres porcelánico</td><td>Todos los Pedidos que contengan productos considerados como especiales, descritos en este apartado, los portes irán a cargo del Cliente y serán cotizados en función del peso/volumen. Se cargará un importe mínimo de 44 € en:
▪ Tuberías, balsas PE, depósitos PE y mangos: según cotización coste transporte peso/volumen.
▪ Arena de sílex, sal, vidrio filtrante, AFM, magnesio y Maxiset: según cotización coste transporte peso/volumen.
▪ Revestimiento vítreo, carbón activo, antracita, diatomeas, Hidronet y Jointplus: según cotización coste transporte peso/volumen.</td></tr>
<tr><td>Cubiertas automáticas

Piscinas de chapa
Piscinas de madera (GRE)
Piscinas de composite (GRE)</td><td>Adjuntamos tabla de precios de envio de cubiertas en Peninsula según sus medidas. En el caso de necesitar un método de descarga especial (camión pluma /camión grúa) solicitar cotización en el Pedido. Para entregas fuera de península se cotizará el coste de transporte.
<table>
<tr><th></th><th colspan="6">Precios 2025</th></tr>
<tr><td>Medidas</td><td><=4,10m</td><td>4,10m<L=5,10m</td><td>5,10m<L<=6,10m</td><td>6,10m<L<=7,10m</td><td>7,10m<L<=8,10m</td><td><8,10m</td></tr>
<tr><td>Importe Unid.</td><td>420 €</td><td>450 €</td><td>510 €</td><td>540 €</td><td>570 €</td><td>Se cotiza a parte</td></tr>
<tr><td></td><td colspan="6">*El envio de lamas sueltas también se regirá según las medidas de la tabla</td></tr>
</table>
Piscinas de chapa, madera y composite, según cotización coste transporte peso/volumen.</td></tr>
<tr><td>Métodos de descarga especiales</td><td>En el caso de necesitar un método de descarga especial (camión pluma / camión grúa / camión plataforma), solicitar cotización en el Pedido.</td></tr>
</table>

La Empresa se reserva la facultad de modificar unilateralmente los portes indicados más arriba.

En todo lo no previsto en la presente cláusula se estará a lo dispuesto en la legislación siguiente:

- Para el transporte nacional: a lo dispuesto en la Ley 15/2009, de 11 de noviembre, del Contrato de Transporte Terrestre de Mercancías, en la Ley 16/1987, de 30 de julio, de Ordenación de los Transportes Terrestres y su Reglamento y demás legislación estatal aplicable en la materia.

- Para el transporte internacional: a lo dispuesto en el Convenio de Ginebra de 19 de mayo de 1956 regulador del contrato de transporte internacional de mercaderías por carretera (CMR).

5. ENTREGA

Salvo pacto escrito en contrario, como fecha y lugar de entrega se entenderá siempre la de salida de los Productos de nuestros almacenes (Ex Works – Incoterms 2020). La entrega de los Pedidos se realizará dentro de **los cuatro (4) días** hábiles siguientes a su aceptación por parte de la Empresa o de **tres (3) semanas**, en los supuestos de exportación, siempre y cuando se disponga de existencias suficientes para atenderlo. En su defecto, se confirmará el plazo de entrega tan pronto como sea posible.

El incumplimiento de la fecha de entrega por causa ajena a la Empresa, incluidos de manera enunciativa pero no limitativa, retrasos cuando sean debidos a contingencias involuntarias o fuera del control de la Empresa y/o de fuerza mayor o cuando el Comprador no haya respetado todas o parte de sus obligaciones, no autoriza al Comprador a anular su Pedido ni a exigir ninguna indemnización o compensación, renunciando expresamente el Comprador al ejercicio de cualquier reclamación.

La Empresa se compromete a entregar el Producto en perfecto estado en la dirección indicada por el Comprador en el formulario de Pedido, debiendo ser en todo caso comprendida dentro del Territorio. Con el fin de optimizar la entrega, el Comprador deberá indicar una dirección en la cual el Pedido pueda ser entregado durante horario laboral habitual.

La Empresa no será responsable por los errores causados en la entrega cuando la dirección indicada por el Comprador en el formulario de Pedido no fuera correcta, no se correspondiera a la realidad, o hayan sido omitidos algunos datos.

La Empresa informa al Comprador de que es posible que un mismo Pedido se divida en varias entregas.

El Comprador deberá examinar y comprobar el buen estado del Producto ante el transportista que realice su entrega, indicando en el albarán con el que se efectuó la entrega ("**Albarán de Entrega**") cualquier anomalía que pudiera detectar en el embalaje. En caso de cualquier incidencia en el momento de la recepción del/los Producto/s es imprescindible hacerla constar en el documento de entrega del transportista y comunicarla a nuestro Departamento de Customer Service en un plazo máximo de **veinticuatro (24) horas** para tramitar la correspondiente reclamación.

Sin perjuicio de lo anterior y si posteriormente, una vez abierto y revisado el Producto, el Comprador detectase cualquier incidencia como golpe, rotura, indicios de haber sido abierto o cualquier otro desperfecto causado y debido al envío, este se compromete a comunicarlo a la Empresa en el plazo de **cuatro (4) días** hábiles siguientes a la entrega de los Productos. Para proceder a cualquier devolución de Producto, es imprescindible indicar el número del Albarán de Entrega.

Se entenderá que el Comprador acepta la entrega en los siguientes casos: (i) aceptación expresa por su parte; (ii) falta de pronunciamiento por su parte sobre la aceptación en el plazo de **cuatro (4) días** hábiles arriba indicado; (iii) reventa o distribución de los Productos.

6. PAGO

Salvo pacto escrito en contrario, todos los pagos serán efectuados al contado, a la salida del Producto del almacén de la Empresa. De acuerdo con lo estipulado en la cláusula 3, los gastos, tasas e impuestos aplicables en el momento del Pedido, o posterior al mismo, son a cargo del Comprador.

El retraso en el pago o en la aceptación de efectos para el pago, darán lugar a un interés del 2% mensual sobre el precio del Producto a partir del vencimiento, sin necesidad de notificaciones o requerimientos al Comprador. Cualquier modificación en la forma y/o en la fecha de vencimiento del pago deberá ser autorizada por escrito por la Empresa.

Asimismo, el Comprador reembolsará a la Empresa, en concepto de daños y perjuicios, entre otras, las comisiones bancarias y costas judiciales, derivadas de la devolución, protesto o reclamación de efectos impagados.

7. DEVOLUCIONES

Sin perjuicio de lo estipulado más adelante en relación a los Productos defectuosos o no conformes, los Productos podrán ser devueltos y reembolsados, siempre y cuando el Comprador cumpla con las condiciones detalladas a continuación.

No se aceptará ninguna devolución de trabajos o productos realizados a medida y que se ajusten a las características diseños y proyectos solicitados por el Comprador. Asimismo, los Productos descatalogados no están sujetos a devolución.

El Comprador debe comunicar a FLUIDRA su intención de devolver el/los Producto/s dentro de un plazo máximo de un (1) mes desde la fecha de entrega, siguiendo el siguiente proceso:

1. Contactar con el Departamento de Customer Service mediante la dirección de correo electrónico **clientes@fluidra.es**, indicando el número del **Albarán de Entrega**. Una vez completada la documentación necesaria, se facilitará un número de caso, con el que el Comprador podrá hacer el seguimiento del estado de la solicitud de devolución.

2. Envío del Producto por el Comprador a portes pagados a nuestro almacén situado en Avinguda Torre d'en Mateu, 66, 08210 Barberà del Vallès, (Barcelona).

3. El Producto deberá ser devuelto en el mismo estado en el que se entregó, utilizando el mismo embalaje y deberá conservar su etiquetado original.

4. El/los Producto/s deberá ser recibido en nuestro almacén en el plazo máximo de **3 semanas** desde la fecha de solicitud de devolución.

5. Una vez recibido/s, el/los Productos serán inspeccionados y se informará de la resolución de la devolución pudiendo resultar en: aceptación sin reservas, aceptación con demérito, rechazo.

6. En caso de rechazo se enviará el Producto/s al comprador a portes debidos.

No se admitirán devoluciones transcurrido **un (1) mes** desde la fecha del Albarán de Entrega hasta la fecha de apertura de la solicitud de devolución. Si por decisión comercial se aceptara una devolución que no estuviera dentro de este plazo, se aplicará un demérito del 10%. En ningún caso se aceptará la devolución de un Producto después de los tres (3) meses desde la fecha de entrega.

8. GARANTÍA

La Empresa asume y garantiza, con plena indemnidad, frente y a favor del Comprador, el cumplimiento que para este pudiera surgir frente a los consumidores finales de los Productos, como consecuencia de la aplicación de los artículos 114 y siguientes del Real Decreto Legislativo 1/2007, de 16 de noviembre, por el que se aprueba el texto refundido de la Ley General para la Defensa de los Consumidores y Usuarios y otras leyes complementarias, sobre garantía de productos de consumo y muy especialmente, las obligaciones derivadas del ejercicio por parte de los consumidores finales de los derechos de reparación y sustitución de los Productos y/o del derecho de rebaja del precio y resolución del contrato.

La Empresa asumirá, bien el cumplimiento de la obligación generada para el Comprador como consecuencia del ejercicio por parte de los consumidores finales de los Productos de los mencionados derechos, o en su caso, el coste que para el Comprador se derive del cumplimiento de las referidas obligaciones, cuando el cumplimiento por parte del Comprador fuera imposible.

La presente garantía no operará en aquellos supuestos en que la falta de conformidad del consumidor final con el bien suministrado sea imputable a actuaciones llevadas a cabo por el Comprador o por los consumidores finales.

Igualmente, la Empresa se compromete a facilitar las piezas de repuesto de sus artículos duraderos durante los diez años siguientes a la finalización de la fabricación.

Para el resto de Productos no contemplados por el ámbito de aplicación de la mencionada Ley, se establecerá una garantía de producto específica y aplicable a cada uno de ellos, conforme se indique en la correspondiente tarjeta o certificado de garantía o demás documentación oficial de la Empresa.

Para la efectividad de la presente garantía, el Comprador deberá acreditar la fecha de adquisición y recepción del Producto. Asimismo, el Comprador deberá seguir estrictamente las indicaciones del fabricante incluidas en la documentación que acompaña al Producto, cuando estas resulten aplicables, según la gama y modelo del Producto.

No se otorga ninguna garantía respecto del normal desgaste por uso de los Productos.

Los materiales consumibles/fungibles, a título enunciativo y sin que suponga enumeración exhaustiva: las bombillas, gomas, pilas o baterías, etc., quedan totalmente excluidos de la presente garantía sometiéndose, en su caso, a lo dispuesto en la documentación que acompañe dicho material consumible/fungible.

Las partes sustituidas o reparadas en virtud de esta garantía no ampliarán el plazo de la garantía del Producto original, si bien dispondrán de su propia garantía.

La garantía no cubre aquellos casos en que el Producto: (i) haya sido objeto de un almacenaje o uso incorrecto; (ii) haya sido instalado, mantenido, reparado o manipulado de manera incorrecta o por persona no autorizada; (iii) haya sido reparado o mantenido con piezas no originales o (iv) haya sido instalado o puesto en marcha de manera incorrecta. La garantía tampoco cubrirá el coste de la instalación o desinstalación de aquellos Productos cubiertos por la presente garantía, bien sea para sustituir el Producto o una parte del mismo o para repararlo.

La presente garantía no será aplicable a los vicios aparentes para los que cualquier reclamación deberá ser formulada por el Comprador en los **cuatro (4) días** siguientes a la entrega de los Productos tal como se describe más arriba, en la cláusula 5.

En caso de que el Comprador proceda a la reventa de los Productos fuera del territorio español, el procedimiento de reclamación de garantía está sujeto a las políticas internas del Grupo, a la distinta disponibilidad de servicios técnicos y a la normativa imperativa aplicable en cada caso, a cuyos efectos deberán de ponerse en contacto con la Empresa a través de los procedimientos que se indican en la cláusula 7.

En los supuestos de devolución por causas imputables a la Empresa (Producto defectuoso o no conforme con lo solicitado) esta asumirá los gastos de devolución y transporte. Las devoluciones de estos Productos se deben producir durante los cuatro (4) días naturales siguiente a la fecha de entrega, en condiciones óptimas para el transporte, y en las mismas condiciones de montaje en que se entregaron.

9. TRATAMIENTO DE PRODUCTOS DEFECTUOSOS O NO CONFORMES

En caso de detectar un defecto, una avería o una no conformidad en un Producto el comprador debe notificarlo a la mayor brevedad posible a nuestro Departamento de Customer Service por medio de correo electrónico **incidencias@fluidra.es**, indicando el número del Albarán de Entrega y el número de serie del producto afectado, informando con el mayor detalle posible el problema detectado.

Una vez completada la documentación necesaria, se facilitará un número de caso, con el que el Comprador podrá hacer el seguimiento del estado de la solicitud.

El equipo técnico de FLUIDRA realizará un diagnóstico del problema detectado, y designará el tratamiento para resolver el defecto, avería o no conformidad, y que dependiendo del producto/problema pueden variar entre reparación del producto en taller, reparación del producto en la instalación del consumidor final, reposición/sustitución del producto por un producto nuevo o expedición de una pieza de recambio.

En caso de encontrarse el Producto dentro del periodo de Garantía y si se determina que el problema es imputable a la Empresa, FLUIDRA realizará el tratamiento determinado sin cargo para el Comprador, incluyendo los costes de transporte si los hubiera (siempre que dicho transporte se produzca dentro del Territorio). Si no existe defecto se aplicarán las tarifas definidas para casos fuera de garantía.

En el caso de Productos/problemas fuera de garantía y/o no imputables a la Empresa se procederá del mismo modo para la notificación y diagnóstico, la Empresa emitirá un presupuesto para su aceptación y posterior tratamiento. El presupuesto emitido tendrá una validez de 10 días naturales y superado este plazo el presupuesto quedará "rechazado".

Se muestra, a continuación, el detalle correspondiente a los distintos tratamientos **fuera de garantía**:

Reparación en taller	
Coste de transporte (PORTES) – Recogida y entrega	**24 €**
Mano de Obra (por hora) – Cargo mínimo 1 h	**55 €**
Piezas de recambio	Según precio de lista
Revisión de producto sin defecto (incluyendo portes)	**50 €**
Presupuesto no aceptado (Devolución incluyendo portes)	**50 €**
Presupuesto no aceptado (Destrucción/reciclaje)	**45 €**
Embalaje en devolución (en caso de no poder reusar el embalaje recibido)	**5 €**
Reparación en la instalación	
Desplazamiento (por km) – Cargo mínimo 40€	**0,60 €** / km
Segundo desplazamiento (en caso necesario)	Sin cargo
Mano de Obra (por hora) – Cargo mínimo 3 h	**55 €**
Piezas de recambio	Según precio de lista
Presupuesto no aceptado	**90€**
Reposición / Sustitución de producto	
Coste de transporte (PORTES)	Según apartado 4
Producto	Según precio de lista
Expedición de pieza de recambio	
Coste de transporte (PORTES)	Según apartado 4
Piezas de recambio	Según precio de lista

La Empresa se reserva la facultad de modificar unilateralmente los precios indicados más arriba.

10. ANULACIÓN

Sin perjuicio de otras acciones que pudieran corresponderle, la Empresa se reserva el derecho de resolver o anular de pleno derecho cualquier operación en caso de incumplimiento de las presentes Condiciones de Venta, así como en los supuestos de impago por parte del Comprador, retraso en el pago de Productos, Pedidos y/o suministros anteriores, así como también si se iniciaran frente al Comprador procedimientos ejecutivos o se le declarara en concurso de acreedores.

En caso de resolución o anulación por parte del Comprador de un Pedido sin acuerdo previo de la Empresa, el Comprador abonará a la Empresa una indemnización equivalente al 20% del valor de los Productos a los que afecte la resolución o anulación, sin perjuicio de que la Empresa exija además los daños y perjuicios ocasionados por dicha anulación.

11. PROPIEDAD INTELECTUAL E INDUSTRIAL

La Empresa es la titular de sus Derechos de propiedad industrial e intelectual que, a título enunciativo y no limitativo, comprenden los siguientes: patentes, marcas, logotipos, símbolos, nombres comerciales, fotografías, planos, presentaciones, etc. (los "**Derechos de Propiedad Intelectual e Industrial**").

El Comprador reconoce expresamente la titularidad de estos Derechos de Propiedad Intelectual e Industrial y acepta que no adquirirá ningún Derecho de Propiedad Intelectual e Industrial derivados de la relación contractual entre las partes, obligándose a respetarlos, así como a no reivindicar de modo alguno, contradecir, limitar, registrar o condicionar los Derechos de Propiedad Intelectual e Industrial de la Empresa.

Toda la información revelada a los efectos de la relación contractual por cualquiera de las partes será propiedad de cada una de las mismas, y ninguna licencia o similar se podrá considerar derivada del intercambio de información entre las partes. La titularidad de los Derechos de Propiedad Intelectual e Industrial corresponderá a la parte que los ha originado. Ninguna de las partes podrá, en ningún caso, iniciar una solicitud de registro para proteger los Derechos de Propiedad Intelectual o Industrial que pudieren surgir derivados de la información facilitada por la otra parte.

Asimismo, por medio de las presentes Condiciones de Venta, el Comprador adquiere el compromiso y acepta NO SOLICITAR el registro de cualquier nombre de dominio que incluya, total o parcialmente, referencia a las marcas titularidad de la Empresa y/o del Grupo Fluidra. Este compromiso se adquiere para la totalidad de los países en los que la Empresa y/o el Grupo Fluidra ostenten marcas registradas en virtud de la legislación vigente. Asimismo, el Comprador renuncia expresamente a todos los derechos que pudiera resultar del uso de las marcas de la Empresa y/o del Grupo Fluidra.

En caso de que el Comprador vulnere la presente cláusula, la Empresa se reserva el derecho de dar por finalizadas de manera unilateral las presentes Condiciones de Venta, además del derecho de iniciar cuantas acciones legales resultasen pertinentes.

12. CONFIDENCIALIDAD Y PROTECCIÓN DE DATOS

El Comprador está obligado a mantener en secreto la información confidencial que reciba con tal carácter de la Empresa o de sus representantes, comprometiéndose a impedir su divulgación de las mismas y hacer el uso de la misma de acuerdo con lo estrictamente pactado al efecto.

Le informamos que sus datos personales serán tratados por FLUIDRA, S.A. con domicilio social en Alcalde Barnils nº 69, 08174, Sant Cugat del Vallès (Barcelona) y NIF A-17728593 y por FLUIDRA COMERCIAL ESPAÑA, SAU con domicilio en Alcalde Barnils nº 69, 08174, Sant Cugat del Vallès (Barcelona) y con NIF A-08503930 (en adelante denominadas indistintamente “Responsable del Tratamiento”).

Los datos serán tratados con la finalidad de gestionar la compra de los Productos.

La base de legitimación del tratamiento es la ejecución de las obligaciones nacidas del contrato de compra de los Productos comercializados por el Responsable del Tratamiento o las empresas del Grupo Fluidra.

Sus datos no serán cedidos, vendidos, alquilados o puestos a disposición de ninguna otra forma a ningún tercero, salvo a aquellos proveedores de servicios del Responsable del Tratamiento, que realizan determinadas actividades para el Responsable del Tratamiento, pero que en ningún caso tratarán los datos para sus finalidades propias. Algunos de estos proveedores pueden encontrarse fuera de la Unión Europea, tal y como se indica más abajo.

El Responsable del Tratamiento, como entidad de proyección internacional, tiene proveedores internacionales que pueden prestar sus servicios desde fuera de la UE, por lo que es posible que sus datos se traten fuera de la Unión Europea o el Espacio Económico Europeo.

En cualquier caso, el Responsable del Tratamiento se asegurará de que dichos tratamientos de datos se protejan siempre con las garantías oportunas, que podrán incluir Cláusulas Tipo aprobadas por la UE, Certificaciones de los terceros:, y/o cualquiera de las demás garantías establecidas en el Reglamento Europeo de Protección de Datos.

Todos los datos que nos proporcione serán tratados mientras sean necesarios para gestionar la compra realizada. Finalizado el plazo indicado, el Responsable del Tratamiento conservará sus datos debidamente anonimizados con finalidades estadísticas o de estudio de mercado, siempre que sea posible, o debidamente bloqueados para cumplir con cualquier obligación legal de la compañía.

Asimismo, podrá ejercer sus derechos de acceso, rectificación, supresión, oposición, limitación o portabilidad mediante comunicación por correo electrónico a dataprivacy@fluidra.com. Si tuviera cualquier duda acerca de cómo tratamos sus datos de carácter personal, o cualquier otra cuestión relacionada con la materia, puede ponerse en contacto con nuestro Delegado de Protección de Datos, con la referencia o a la atención del “Delegado de Protección de Datos”, por correo electrónico a la dirección **dataprivacy@fluidra.com**. En caso de no obtener respuesta en un período de tiempo razonable, podrá interponer reclamación ante la Agencia Española de Protección de Datos.

13. RESERVA DE DOMINIO

La Empresa se reserva la propiedad de los Productos vendidos hasta que el Comprador haya satisfecho enteramente el pago del precio y, en cualquier momento durante ese tiempo, el Comprador podrá retirarla total o parcialmente de las instalaciones de aquel.

14. RESPONSABILIDAD

La Empresa no será responsable de los daños indirectos, especiales o incidentales que pudiesen sobrevenir como consecuencia del suministro de los Productos, indicándose de forma ilustrativa, pero no limitativa, la pérdida de producción, el lucro cesante, la pérdida de ingresos, la pérdida de oportunidad comercial, de beneficios reales o anticipados, el daño reputacional o de renombre comercial del Comprador. La responsabilidad total de la Empresa derivada del suministro por cualquier concepto de cualquier índole quedará limitada al valor del suministro del Producto que haya originado la reclamación.

15. POLITICA DE SANCIONES, ANTICORRUPCIÓN Y ANTISOBORNO

El Comprador deberá cumplir con todas las leyes en materia de embargos económicos o comerciales y leyes de sanciones que sean aplicables a su actividad ("Reglamento de Sanciones"). El Comprador declara que no es una persona incluida en la lista ni es propiedad ni está controlado por una persona incluida en la lista según ninguna de las regulaciones de sanciones de los Estados Unidos, la Unión Europea y las Naciones Unidas. Además, el Comprador deberá abstenerse de vender directa o indirectamente los productos y/o servicios vendidos o prestados por la Compañía o cualquiera de sus afiliados en los territorios de Cuba, Irán, Crimea (Región de Ucrania), Corea del Norte y Siria sujetos u objetivo de sanciones económicas de los Estados Unidos (OFAC), la Unión Europea, las Naciones Unidas u otras jurisdicciones aplicables, ni a ningún cliente establecido en esos territorios. Asimismo, existen ciertos productos de la Compañía cuya venta o exportación a Rusia (y eventualmente a otros países) ha estado restringida por la Unión Europea y los Estados Unidos de América ("Productos Restringidos"). El Comprador se abstendrá de vender, suministrar, transferir o exportar, directa o indirectamente, Productos Restringidos (según corresponda) a cualquier persona física o jurídica, entidad u organismo en Rusia o para su uso en Rusia o cualquier otro país donde la exportación de los productos/servicios relevantes podría restringirse de acuerdo con las Regulaciones de Sanciones aplicables. La Compañía tendrá derecho a (i) solicitar, en cualquier momento, información y documentación al Comprador con el fin de verificar el efectivo cumplimiento de las obligaciones establecidas en esta Cláusula; (ii) terminar o suspender su relación comercial con el Comprador derivada del incumplimiento por parte del Comprador de las obligaciones establecidas en esta Cláusula; y (iii) reclamar compensación por pérdidas y daños derivados de la violación por parte del Comprador.

16. NULIDAD

El hecho de que parte de las Condiciones de Venta acordadas por las partes pase a ser nula o inválida, no afectará a la validez del resto de la relación contractual entre las partes.

17. JURISDICCIÓN Y LEY APLICABLE

Cualquier litigio entre las partes se someterá a la jurisdicción y competencia exclusiva de los Juzgados y Tribunales de la ciudad de Rubí. Las presentes Condiciones de Venta se regirán por la ley española.

En caso de traducción de las Condiciones de Venta en un idioma extranjero, las partes acuerdan que prevalecerá la presente versión redactada en castellano sobre todas las demás versiones traducidas.

FLUIDRA COMERCIAL ESPAÑA

Avda. Alcalde Barnils 69
08174 Sant Cugat del Vallés
(Barcelona) | España
Tel. + 34 937 48 67 00
pro.fluidra.com/es_es

A Fluidra Brand

© 2024 Fluidra. All rights reserved. All trademarks and trade names used herein are the property of their respective owners.